CÔNG TY CỔ PHẦN NĂNG LƯỢNG NẬM PÌ HÀ CHÂU

BÁO CÁO ĐỀ XUẤT CẤP GIẤY PHÉP MÔI TRƯỜNG

của cơ sở

THỦY ĐIỆN NẬM PÌ

(Đã chỉnh sửa theo Công văn số 817/STNMT-MTK, ngày 11/4/2024 về việc trả hồ sơ đề nghị cấp giấy phép môi trường Dự án Thủy điện Nậm Pì)

Lai Châu, tháng 5 năm 2024

CÔNG TY CỔ PHẦN NĂNG LƯỢNG NẬM PÌ HÀ CHÂU

BÁO CÁO ĐỀ XUẤT
CẤP GIẤY PHÉP MÔI TRƯỜNG
của cơ sở

THỦY ĐIỆN NẬM PÌ

(Đã chỉnh sửa theo Công văn số 817/STNMT-MTK, ngày 11/4/2024 về việc trả hồ sơ đề nghị cấp giấy phép môi trường Dự án Thủy điện Nậm Pì)

CHỦ CƠ SỞ

M.S.D.N: 6200111269 - C.T.C.P
CÔNG TY CỔ PHẦN NĂNG LƯỢNG NẬM PÌ HÀ CHÂU
TP. LAI CHÂU - T. LAI CHÂU

GIÁM ĐỐC

Lê Việt Hà

Lai Châu, tháng 5 năm 2024

CÔNG TY CỔ PHẦN NĂNG LƯỢNG NẬM PÌ HÀ CHÂU

BÁO CÁO ĐỀ XUẤT
CẤP GIẤY PHÉP MÔI TRƯỜNG

của cơ sở

THỦY ĐIỆN NẬM PÌ

(Đã chỉnh sửa theo Công văn số 817/STNMT-MTK, ngày 11/4/2024 về việc trả hồ sơ đề nghị cấp giấy phép môi trường Dự án Thủy điện Nậm Pì)

Lai Châu, tháng 5 năm 2024

CÔNG TY CỔ PHẦN NĂNG LƯỢNG NẬM PÌ HÀ CHÂU

BÁO CÁO ĐỀ XUẤT
CẤP GIẤY PHÉP MÔI TRƯỜNG
của cơ sở

THỦY ĐIỆN NẬM PÌ

(Đã chỉnh sửa theo Công văn số 817/STNMT-MTK, ngày 11/4/2024 về việc trả hồ sơ đề nghị cấp giấy phép môi trường Dự án Thủy điện Nậm Pì)

CHỦ CƠ SỞ

Lai Châu, tháng 5 năm 2024

MỤC LỤC

Chương I: THÔNG TIN CHUNG VỀ CƠ SỞ 1
1. Tên Chủ Cơ sở. 1
2. Tên Cơ sở 1
3. Công suất, công nghệ, sản phẩm sản xuất của cơ sở 4
3.1. Công suất hoạt động của cơ sở 4
3.2. Công nghệ sản xuất của cơ sở 4
3.3. Sản phẩm của cơ sở 11
4. Nguyên liệu, nhiên liệu, vật liệu, phế liệu (loại phế liệu, mã HS, khối lượng phế liệu dự kiến nhập khẩu), điện năng, hóa chất sử dụng, nguồn cung cấp điện, nước của cơ sở 11
4.1. Nguyên liệu, nhiên liệu 11
4.2. Nguồn cung cấp điện, nước 12
5. Các thông tin khác liên quan đến cơ sở 13
5.1. Về đất đai 13
5.2. Tổ chức quản lý vận hành của cơ sở 14
5.3. Hiện trạng các bãi thải và các hạng mục công trình bảo vệ môi trường đã đầu tư, xây dựng trong giai đoạn xây dựng dự án. 14
5.4. Các nội dung khác 15
Chương II: PHÙ HỢP CỦA CƠ SỞ VỚI QUY HOẠCH, KHẢ NĂNG CHỊU TẢI CỦA MÔI TRƯỜNG 16
1. Sự phù hợp của cơ sở với quy hoạch bảo vệ môi trường quốc gia, quy hoạch tỉnh, phân vùng môi trường: 16
2. Sự phù hợp của Cơ sở đối với khả năng chịu tải của môi trường: 17
Chương III: KẾT QUẢ HOÀN THÀNH CÁC CÔNG TRÌNH, BIỆN PHÁP BẢO VỆ MÔI TRƯỜNG CỦA CƠ SỞ 18
1. Công trình, biện pháp thoát nước mưa, thu gom và xử lý nước thải: 18
1.1. Thu gom, thoát nước mưa: 18
1.2. Thu gom, thoát nước thải 23
1.3. Xử lý nước thải: 29
2. Công trình, biện pháp xử lý bụi, khí thải 36
3. Công trình, biện pháp lưu giữ, xử lý chất thải rắn thông thường 37
4. Công trình, biện pháp lưu giữ, xử lý chất thải nguy hại (CTNH): 42
5. Công trình, biện pháp giảm thiểu tiếng ồn, độ rung: 45
6. Phương án phòng ngừa, ứng phó sự cố môi trường 46
6.1. Phương án phòng ngừa, ứng phó sự cố môi trường đối với nguồn nước 46
6.2 Phương án phòng ngừa ứng phó sự cố cháy nổ 47
6.3. Phương án phòng ngừa, ứng phó sự cố sạt lở đất, đá 48
6.4. Phương án phòng ngừa, ứng phó sự cố do mưa bão, lũ lụt 48

6.5. Phương án phòng ngừa, ứng phó sự cố đối với đường ống áp lực, kênh dẫn, hầm dẫn nước, cửa van lấy nước, cống xả cát 49
6.6. Phương án phòng ngừa, ứng phó sự cố vỡ đập 49
7. Công trình, biện pháp bảo vệ môi trường khác 51
8. Các nội dung thay đổi so với quyết định phê duyệt kết quả thẩm định báo cáo đánh giá tác động môi trường (nếu có): 52
Chương IV: NỘI DUNG ĐỀ NGHỊ CẤP GIẤY PHÉP MÔI TRƯỜNG 57
1. Nội dung đề nghị cấp phép đối với nước thải: 57
1.1. Nguồn phát sinh nước thải 57
1.2. Lưu lượng xả nước thải tối đa 57
1.3. Dòng nước thải 57
1.4. Các chất ô nhiễm và giá trị giới hạn của các chất ô nhiễm theo dòng nước thải 57
1.5. Vị trí, phương thức xả nước thải và nguồn tiếp nhận nước thải 59
2. Nội dung đề nghị cấp phép đối với khí thải: 59
3. Nội dung đề nghị cấp phép đối với tiếng ồn, độ rung: 60
3.1. Nguồn phát sinh tiếng ồn, độ rung 60
3.2. Giới hạn đối với tiếng ồn, độ rung 60
Chương V: KẾT QUẢ QUAN TRẮC MÔI TRƯỜNG CỦA CƠ SỞ 61
Chương VI: CHƯƠNG TRÌNH QUAN TRẮC MÔI TRƯỜNG CỦA CƠ SỞ 63
1. Kế hoạch vận hành thử nghiệm công trình xử lý chất thải: 63
1.1. Thời gian dự kiến vận hành thử nghiệm: 63
1.2. Kế hoạch quan trắc chất thải, đánh giá hiệu quả xử lý của các công trình, thiết bị xử lý chất thải 63
1.3. Tổ chức có đủ điều kiện hoạt động dịch vụ quan trắc môi trường dự kiến phối hợp để thực hiện kế hoạch 64
2. Chương trình quan trắc chất thải (tự động, liên tục và định kỳ) theo quy định của pháp luật 65
2.1. Chương trình quan trắc môi trường định kỳ 65
2.2. Chương trình quan trắc tự động, liên tục chất thải 65
2.3. Hoạt động quan trắc môi trường định kỳ, quan trắc môi trường tự động, liên tục khác theo quy định của pháp luật có liên quan hoặc theo đề xuất của Chủ Cơ sở 65
3. Kinh phí thực hiện quan trắc môi trường hàng năm 66
Chương VII: KẾT QUẢ KIỂM TRA, THANH TRA VỀ BẢO VỆ MÔI TRƯỜNG ĐỐI VỚI CƠ SỞ 67
Chương VIII: CAM KẾT CHỦ CƠ SỞ 68
PHỤ LỤC BÁO CÁO 70

DANH MỤC TỪ VIẾT TẮT

C	
CTNH	Chất thải nguy hại
CTR	Chất thải rắn
B	
BTCT	Bê tông cốt thép
BQL	Ban quản lý
Đ	
ĐTM	Đánh giá tác động môi trường
G	
GP	Giấy phép
N	
NĐ	Nghị định
Q	
QCVN	Quy chuẩn Việt Nam
QĐ	Quyết định
T	
TCVN	Tiêu chuẩn Việt Nam
U	
UBND	Ủy ban nhân dân

DANH MỤC BẢNG

Bảng 1.1. Các thông số kỹ thuật chính của thủy điện Nậm Pì **4**
Bảng 1.2 Tổng lượng nước khai thác, sử dựng phát điện của thủy điện Nậm Pì..... **13**
Bảng 1.3. Tổng hợp nhu cầu sử dụng nước của nhà máy thủy điện Nậm Pì **13**
Bảng 3.1. Các chất ô nhiễm và giá trị giới hạn của các chất ô nhiễm trong dòng nước thải sinh hoạt của Cơ sở được phép xả thải..... **26**
Bảng 3.2. Các chất ô nhiễm và giá trị giới hạn của các chất ô nhiễm trong dòng nước thải sản xuất của Cơ sở được phép xả thải. **27**
Bảng 3.3. Khối lượng, chủng loại CTNH phát sinh của Thủy điện Nậm Pì..... **42**
Bảng 3.4. Tổng hợp các các hạng mục bảo vệ môi trường thay đổi so với quyết định phê duyệt kết quả thẩm định báo cáo đánh giá tác động môi trường..... **53**
Bảng 3.5. Tổng hợp các thông số kỹ thuật thay đổi so với ĐTM **55**
Bảng 4.1. Các chất ô nhiễm và giá trị giới hạn của các chất ô nhiễm trong dòng nước thải sinh hoạt của Cơ sở theo QCVN 14:2008/BTNMT (K = 1,2) **58**
Bảng 4.2. Chất ô nhiễm và giá trị giới hạn của các chất ô nhiễm trong dòng nước thải sản xuất của Cơ sở theo QCVN 40:2011/BTNMT, cột A (Hệ số Kq = 1,0, Kf = 1,2) **59**
Bảng 4.3. Giá trị giới hạn cho phép đối với tiếng ồn 60
Bảng 4.4. Giá trị giới hạn cho phép đối với độ rung 60
Bảng 5.1. Bảng tổng hợp kết quả quan trắc nước thải sản xuất thủy điện Nậm Pì 61
Bảng 5.2. Bảng tổng hợp kết quả quan trắc nước mặt hồ chứa thủy điện Nậm Pì 62
Bảng 6.1. Kế hoạch vận hành thử nghiệm..... **63**
Bảng 6.2. Kế hoạch chi tiết về thời gian lấy các loại mẫu chất thải trước khi thải ra ngoài môi trường **63**
Bảng 6.3. Kế hoạch đo đạc, lấy và phân tích mẫu nước thải sinh hoạt..... **64**
Bảng 6.4. Kế hoạch đo đạc, lấy và phân tích mẫu nước thải sản xuất **64**

DANH MỤC HÌNH

Hình 1.1. Sơ đồ công nghệ sản xuất của nhà máy thủy điện Nậm Pì **4**
Hình 3.1. Ảnh hệ thống thu gom, thoát nước mưa mái Nhà máy và Phòng Điều hành thủy điện Nậm Pì **19**
Nước mưa chảy qua ống thoát 19
Hình 3.2. Sơ đồ thu gom, thoát nước mưa mái Nhà máy và Phòng Điều **19**
Nhà máy thủy điện Nậm Pì **19**
Hình 3.3. Ảnh hệ thống thu gom, thoát nước mưa mái nhà ở tập thể của công nhân thủy điện Nậm Pì **20**
Hình 3.4. Sơ đồ thu gom, thoát nước mưa mái nhà ở tập thể công nhân Thủy điện Nậm Pì..... 20
Hình 3.5. Ảnh hệ thống thu gom, thoát nước mưa trạm biến áp thủy điện Nậm Pì..... **21**
Hình 3.6. Sơ đồ thu gom, thoát nước mưa trạm biến áp thủy điện Nậm Pì **21**
Hình 3.7. Ảnh hệ thống thu gom, thoát nước mưa chảy tràn Thủy điện Nậm Pì..... **21**
Hình 3.8. Sơ đồ thu gom, thoát nước mưa chảy tràn Thủy điện Nậm Pì **22**
Hình 3.9. Sơ đồ tổng thể thu gom, thoát nước mưa Thủy điện Nậm Pì..... **22**
Hình 3.10. Ảnh một số hạng mục thu gom nước thải sinh hoạt Thủy điện Nậm Pì **24**
Hình 3.11. Ảnh một số hạng mục thu gom nước rò rỉ nhà máy thủy điện Nậm Pì..... **25**
Hình 3.12. Sơ đồ thu gom, thoát nước thải sinh hoạt Thủy điện Nậm Pì **28**
Hình 3.13. Sơ đồ thu gom, thoát nước rò rỉ lẫn dầu Thủy điện Nậm Pì **29**
Hình 3.14. Sơ đồ thu gom, thoát nước tháo khô Thủy điện Nậm Pì..... **29**
Hình 3.15. Ảnh Bể tách mỡ và sơ đồ nguyên tắc hoạt động bể tách mỡ Thủy điện Nậm Pì **31**
Hình 3.16. Ảnh nhà vệ sinh và khu vực đặt bể tự hoại 3 ngăn của Thủy điện Nậm Pì **32**
Hình 3.17. Ảnh hệ thống xử lý nước thải hoạt cộng nghệ AO Thủy điện Nậm Pì **34**
Hình 3.18. Sơ đồ xử lý nước thải sinh hoạt Thủy điện Nậm Pì **35**
Hình 3.19. Sơ đồ xử lý nước thải sản xuất của thủy điên Nậm Pì **36**
Hình 3.20. Ảnh thùng đựng rác 3 ngăn tại nhà ăn Thủy điện Nậm Pì **38**
Hình 3.21. Ảnh thùng đựng rác, đựng giấy tại khu văn phòng làm việc **38**
Hình 3.22. Ảnh thùng đựng rác phát sinh khu vực nhà ở tập thể..... **39**
Hình 3.23. Ảnh thùng đựng rác phát sinh khu vực nhà máy, thùng gom vận chuyển rác và hố chôn lấp rác thải..... **40**
Hình 3.24. Ảnh Phao quây rác lòng hồ và hố ủ phân lá mục của thủy điện Nậm Pì **42**
Hình 3.25. Ảnh kho lưu giữ CTNH Thủy điện Nậm Pì **43**
Hình 3.26. Ảnh bể chứa dầu sự cố trạm biến áp Thủy điện Nậm Pì..... **44**
Hình 3.27. Ảnh thùng lưu chứa CTNH Thủy điện Nậm Pì..... **44**
Hình 3.28. Một số hình ảnh thiết bị giám sát đập và hạ lưu nhà máy..... **52**

Chương I: THÔNG TIN CHUNG VỀ CƠ SỞ

1. Tên Chủ Cơ sở: Công ty Cổ phần Năng lượng Nậm Pì Hà Châu (sau đây gọi tắt là Chủ Cơ sở).

(Tại Quyết định số 754/QĐ-UBND tỉnh Lai Châu ngày 25/6/2021 của UBND tỉnh Lai Châu phê duyệt Báo cáo đánh giá tác động môi trường của Dự án Thủy điện Nậm Pì: Chủ dự án Thủy điện Nậm Pì là Công ty Cổ phần thủy điện Hà Châu. Tuy nhiên, theo Quyết định số 55/QĐ-UBND ngày 18/01/2022 của UBND tỉnh Lai Châu quyết định chấp thuận điều chỉnh nhà đầu tư Dự án thủy điện Nậm Pì: Dự án Thủy điện Nậm Pì được chuyển nhượng cho Công ty Cổ phần Năng lượng Nậm Pì Hà Châu)

- Địa chỉ văn phòng: Tổ 11, phường Tân Phong, thành phố Lai Châu, tỉnh Lai Châu.
- Người đại diện theo pháp luật của chủ cơ sở: Bà Lê Việt Hà, Chức vụ: Chủ tịch Hội đồng quản trị
- Điện thoại: 0213.3.878.238 Email:
- Giấy chứng nhận đăng ký doanh nghiệp Công ty cổ phần số 6200111269 cấp lần đầu ngày 16/11/2020.

2. Tên Cơ sở: Thủy điện Nậm Pì (sau đây gọi tắt là Cơ sở)

- Địa điểm cơ sở: Các xã Nậm Pì, Pú Đao, huyện Nậm Nhùn và xã Chăn Nưa, huyện Sìn Hồ, tỉnh Lai Châu.
- Văn bản thẩm định thiết kế xây dựng, cấp các loại giấy phép có liên quan đến môi trường của cơ sở:

+ Quyết định số 4942/QĐ-BCT ngày 27/12/2018 của Bộ Công thương về việc phê duyệt bổ sung Quy hoạch thủy điện nhỏ toàn quốc trên địa bàn tỉnh Lai Châu.

+ Quyết định số 1954/QĐ-BCT ngày 24/07/2020 Bộ Công thương về việc phê duyệt điều chỉnh quy hoạch các dự án thủy điện Nậm Bụm 1A, Nậm Củm 1, Nậm Pảng 2, Nậm Nghẹ 1A và Nậm Pì trên địa bàn tỉnh Lai Châu.

+ Quyết định số 1438/QĐ-UBND ngày 04/11/2019 của UBND tỉnh Lai Châu về việc phê duyệt chủ trương đầu tư dự án thuỷ điện Nậm Pì.

+ Quyết định số 1379/QĐ-UBND ngày 25/9/2020 của UBND tỉnh Lai Châu về việc phê duyệt điều chỉnh chủ trương đầu tư dự án thuỷ điện Nậm Pì.

+ Quyết định số 55/QĐ-UBND ngày 18/01/2022 của UBND tỉnh Lai Châu về việc phê duyệt chấp thuận điều chỉnh nhà đầu tư dự án thuỷ điện Nậm Pì.

+ Quyết định số 1197/QĐ-UBND ngày 25/9/2022 của UBND tỉnh Lai Châu về việc phê duyệt chấp thuận điều chỉnh chủ trương đầu tư dự án thuỷ điện Nậm Pì.

+ Quyết định số 463/QĐ-UBND ngày 21/3/2023 của UBND tỉnh Lai Châu về việc phê duyệt chấp thuận điều chỉnh chủ trương đầu tư dự án thuỷ điện Nậm Pì.

+ Văn bản số 356/SCT-QLNL, ngày 11/3/2021 của Sở Công thương về việc thông báo kết quả thẩm định Báo cáo nghiên cứu khả thi đầu tư xây dựng dự án thủy điện Nậm Pì.

+ Văn bản số 1845/SCT-QLNL, ngày 19/10/2021 của Sở Công thương về việc thông báo kết quả thẩm định thiết kế kỹ thuật dự án Thủy điện Nậm Pì.

+ Quyết định số 1648/QĐ-UBND, ngày 08/12/2021 của Ủy ban nhân dân tỉnh Lai Châu về việc thu hồi đất, cho phép chuyển mục đích sử dụng đất, cho thuê đất và cấp giấy chứng nhận quyền sử dụng đất, quyền sở hữu nhà ở và tài sản khác gắn liền với đất để thực hiện dự án thủy điện Nậm Pì.

+ Hợp đồng thuê đất số 322/HĐTĐ, ngày 16/12/2021 giữa Công ty cổ phần thủy điện Hà Châu và Sở Tài nguyên và Môi trường tỉnh Lai Châu.

+ Giấy chứng nhận quyền sử dụng đất quyền sở hữu nhà ở và tài sản khác gắn liền với đất CX355468; CX355469; CX355470; CX355471; CX355472 do UBND tỉnh Lai Châu cấp ngày 08/12/2021.

+ Quyết định số 514/QĐ-UBND ngày 31/3/2023, của Ủy ban nhân dân tỉnh Lai Châu về việc thu hồi đất, cho phép chuyển mục đích sử dụng đất, cho thuê đất và cấp giấy chứng nhận quyền sử dụng đất, quyền sở hữu nhà ở và tài sản khác gắn liền với đất để thực hiện dự án thủy điện Nậm Pì (lần 2).

+ Hợp đồng thuê đất số 109/HĐTĐ ngày 17/4/2023 giữa Công ty cổ phần thủy điện Hà Châu và Sở Tài nguyên và Môi trường tỉnh Lai Châu.

+ Giấy chứng nhận quyền sử dụng đất quyền sở hữu nhà ở và tài sản khác gắn liền với đất DH 655413; DH 655414; DH 655415; DH 655416; do UBND tỉnh Lai Châu cấp ngày 31/3/2023.

+ Thông báo số 478/TB-CTLCH ngày 16/12/2021, của Cục thuế tỉnh Lai Châu về đơn giá thuê đất, thuê mặt nước.

+ Văn bản số 43/TD-PCCC ngày 05/7/2021, của phòng Cảnh sát PCCC và CNCH chứng nhận thẩm duyệt thiết kế về phòng cháy và chữa cháy.

+ Văn bản số 50/TD-PCCC ngày 04/10/2021, của phòng Cảnh sát PCCC và CNCH chứng nhận thẩm duyệt thiết kế về phòng cháy và chữa cháy.

+ Văn bản số 240/EVNNNPC-KT ngày 23/5/2022, của Tổng công ty Điện Lực miền Bắc về việc điều chỉnh thỏa thuận đấu nối NMTĐ Nậm Pì, tỉnh Lai Châu.

+ Văn bản số 2872/EVNPC-KT ngày 17/6/2022, về việc thỏa thuận kỹ thuật đường dây và TBA tăng áp 110kV NMTĐ Nậm Pì, tỉnh Lai Châu.

+ Hợp đồng mua bán điện số 348/ EVNNPC-KD ngày 12/12/2022, giữa Công ty Cổ Phần Năng lượng Nậm Pì Hà Châu và Tổng Công ty Điện lực miền Bắc.

+ Giấy phép hoạt động điện lực số 20/GP-ĐTĐL ngày 01/02/2024, của Tổng cục điều tiết điện cấp.

+ Thông báo số 37/TB-SCT ngày 02/11/2023 của Sở Công thương tỉnh Lai Châu thông báo kết quả kiểm tra công tác nghiệm thu hoàn thành công trình thủy điện Nậm Pì.

+ Văn bản số 515/EVNNPC-KD ngày 05/02/2024, của Tổng Công ty điện lực Miền Bắc xác nhận vận hành thương mại cho nhà máy thủy điện Nậm Pì.

+ Quyết định số 769/QĐ-UBND ngày 06//6/2023, của UBND tỉnh Lai Châu phê duyệt phương án bảo vệ đập, hồ chứa công trình thủy điện Nậm Pì tại xã Nậm Pì và xã Pú Đao, huyện Nậm Nhùn, tỉnh Lai Châu.

+ Quyết định số 230/QĐ-UBND ngày 21/3/2023, của UBND huyện Nậm Nhùn phê duyệt phương án ứng phó với tình huống đập, hồ chứa thủy điện Nậm Pì xã Nậm Pì, xã Pú Đao, huyện Nậm Nhùn.

+ Giấy phép xây dựng số 1644/GPXD ngày 24/12/2021 của Sở Xây dựng tỉnh Lai Châu.

+ Giấy phép 103/GP-BTNMT ngày 14/4/2023, của Bộ Tài nguyên và Môi trường Giấy phép khai thác, sử dụng nước mặt.

- Quyết định phê duyệt kết quả thẩm định báo cáo đánh giá tác động môi trường (ĐTM):

+ Quyết định số 754/QĐ-UBND ngày 25/6/2021, của Ủy ban nhân dân tỉnh Lai Châu phê duyệt báo cáo đánh giá tác động môi trường của Dự án Thủy điện Nậm Pì;

+ Quyết định số 202/QĐ-UBND ngày 06/3/2024, của Ủy ban nhân dân tỉnh Lai Châu đính chính, bổ sung một số nội dung tại Phụ lục kèm theo Quyết định số 754/QĐ-UBND ngày 25 tháng 6 năm 2021 của Ủy ban nhân dân tỉnh phê duyệt báo cáo đánh giá tác động môi trường của Dự án Thủy điện Nậm Pì.

- Quy mô của cơ sở:

+ Phân loại theo tiêu chí quy định của pháp luật về đầu tư công: Dự án thủy điện Nậm Pì có tổng số vốn đầu tư là 315.000 triệu đồng. Căn cứ vào Khoản 1, Điều 9, Luật Đầu tư công số 39/2019/QH14 ngày 13/6/2019: "Dự án thuộc lĩnh vực công nghiệp điện có tổng mức đầu tư từ 120 tỷ đồng đến dưới 2.300 tỷ đồng là dự án nhóm B". Như vậy, Dự án Thủy điện Nậm Pì thuộc dự án nhóm B.

+ Phân loại theo tiêu chí quy định tại Thông tư số 06/2021/TT-BXD ngày 30/6/2021 của Bộ Xây dựng, nhà máy thủy điện Nậm Pì có công suất 10MW (dưới 30MW) theo tiêu chí phân cấp, Nhà máy thủy điện Nậm Pì là công trình công nghiệp cấp III.

- Diện tích sử dụng đất của dự án:

+ Tổng diện tích đất của công trình thủy điện Nậm Pì được phê duyệt tại Quyết định quyết định chủ trương đầu tư và Báo cáo đánh giác tác động môi trường của dự án thủy điện Nậm Pì là 4,65 ha trong đó mặt bằng công trình, bãi thải, đường công vụ 4,61 ha; đường dây tải điện 0,4 ha.

+ Diện tích xây dựng thực tế của Thủy điện Nậm Pì là 45.975,8 m^2, toàn bộ diện tích đất đã được UBND tỉnh Lai Châu phê duyệt thu hồi đất, cho phép chuyển mục đích sử dụng đất, cho thuê đất và cấp giấy chứng nhận quyền sử dụng đất, quyền sở hữu nhà ở và tài sản khác gắn liền với đất cho Công ty cổ phần Năng Lượng Nậm Pì Hà Châu tại Quyết định số 1648/QĐ-UBND ngày 08/12/2021 và Quyết định 514/QĐ -UBND ngày 31/3/2023; Chủ cơ sở đã được UBND tỉnh Lai Châu cấp 9 giấy chứng nhận quyền sử dụng đất (CX 355468; CX 355469; CX 355470; CX 355471; CX 355472; DH 665413; DH 665414; DH 665415; DH 665416) với tổng diện tích 45.975,8 m^2.

+ Chủ cơ sở đã lập 02 hợp đồng thuê tổng diện tích 45.975,8 m^2 đất với Sở Tài nguyên và Môi trường tỉnh Lai Châu (Hợp đồng thuê đất số 322/HĐTĐ ngày 16/12/2021 với diện tích 45.575,8 m^2; Hợp đồng thuê đất số 109/HĐTĐ ngày 17/4/2023 với diện tích 400 m^2).

3. Công suất, công nghệ, sản phẩm sản xuất của cơ sở

3.1. Công suất hoạt động của cơ sở

Công trình thủy điện Nậm Pì là công trình công nghiệp cấp III, có công suất lắp máy là 10MW (2 tổ máy), lượng điện trung bình năm hòa vào lưới điện quốc gia E_0= 33,56 triệu kWh.

3.2. Công nghệ sản xuất của cơ sở

a) Công nghệ sản xuất

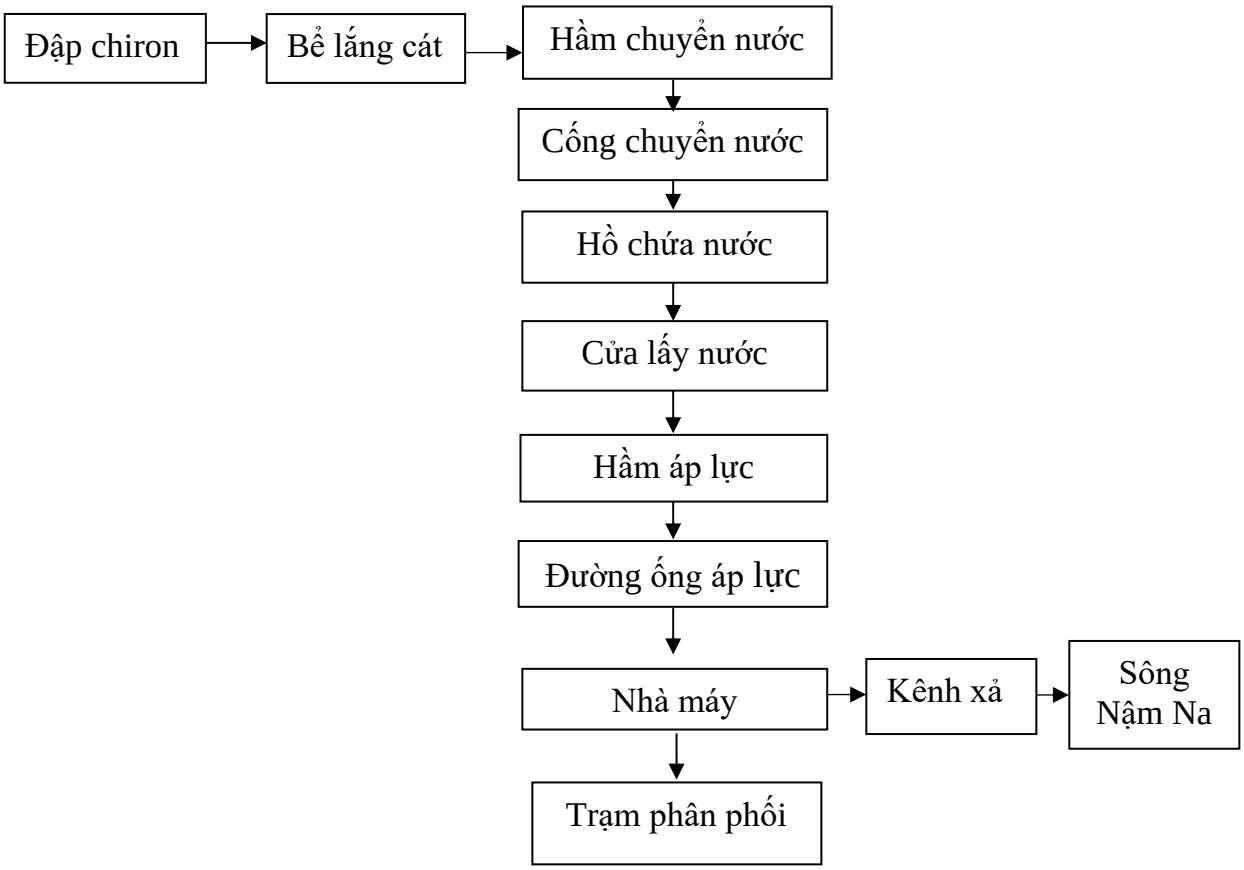

Hình 1.1. Sơ đồ công nghệ sản xuất của nhà máy thủy điện Nậm Pì

Thủy điện Nậm Pì xây đập Chiron trên suối Nậm Khao, nước qua bể lắng cát, hầm chuyển nước, cống chuyển nước về suối Nậm Long. Trên suối Nậm Long xây dựng tuyến đập chính là đập dâng kết hợp đập tràn hình thành hồ chứa, nước từ hồ chứa qua cửa lấy nước, hầm áp lực, đường ống áp lực về nhà máy thủy điện làm quay turbin phát điện; nước sau khi phát điện chảy qua kênh xả ra sông Nậm Na. Nguồn điện qua trạm phân phối truyền tải qua tuyến đường dây truyền tải 110kV đấu nối vào lưới điện quốc gia.

Bảng 1.1. Các thông số kỹ thuật chính của thủy điện Nậm Pì

STT	Thông số	Đơn vị	Đầu mối chính	Đầu phụ
I	**Lưu vực**			
1	Diện tích lưu vực F_{lv}	km^2	26,20	16,10
2	Lượng mưa trung bình năm X_O	mm	2480	2360
3	Lưu lượng bình quân năm, Q_O	m^3/s	1,75	1,03

4	Tổng lượng dòng chảy năm, W_O	10^6 m^3	55,188	32,482
II	**Hồ chứa**			
1	Mực nước dâng bình thường, MNDBT	m	415,0	476,0
2	Mực nước chết, MNC	m	410,0	476,0
3	Mực nước lũ thiết kế (P = 1,5%)	m	418,0	
4	Mực nước lũ kiểm tra (P = 0,5%)	m	418,36	
5	Dung tích toàn bộ W_{tb}	10^6 m^3	0,106	
6	Dung tích chết W_c	10^6 m^3	0,041	
7	Dung tích hữu ích W_{hi}	10^6 m^3	0,065	
8	Lưu lượng đỉnh lũ ứng với:			
	- P = 0,5%	m^3/s	561,0	379,0
	- P = 1,5%	m^3/s	471,0	327,0
9	Diện tích mặt hồ ứng với MNDBT	km^2	0,0168	
10	Hệ số điều tiết hồ, β	%	0,13	
III	**Đập dâng nước**			
a	***Đập dâng bờ phải***			
1	Kết cấu	Loại	BTTL	
2	Cao trình đỉnh đập dâng	m	419,60	
3	Chiều dài đập dâng	m	73,75	
4	Chiều cao đập lớn nhất	m	12,6	
5	Chiều rộng đỉnh đập	m	3,0	
b	***Đập dâng bờ trái***			
1	Kết cấu	Loại	BTTL	
2	Cao trình đỉnh đập dâng	m	419,60	
3	Chiều dài đập dâng	m	30,0	
4	Chiều cao đập lớn nhất	m	24,6	
5	Chiều rộng đỉnh đập	m	3,0	
IV	**Đập tràn tự do**			
1	Kết cấu mặt cắt	Loại	Crigher-Ofixerov	
2	Cao trình ngưỡng tràn	m	415,0	
3	Số khoang tràn, n	Khoang	1,0	
4	Bề rộng khoang tràn	m	36,0	
5	Chiều cao lớn nhất của đập tràn	m	20,0	
V	**Cống xả cát**			
1	Cao trình ngưỡng	m	400,0	
2	Số khoang, n	Khoang	1,0	
3	Kích thước, BxH	m	1,2 × 1,36	

VI	**Đập phụ**			
	Loại đập		Đập dâng kết hợp tràn tự do	
1	Kết cấu mặt cắt	Loại	MC hình thang, kết hợp CLN Chirone	
2	Cao trình đỉnh	m		480,0
3	Cao trình ngưỡng tràn	m		476,0
4	Số khoang tràn, n	Khoang		1,00
4	Chiều cao đập lớn nhất	m		7,7
5	Bề rộng khoang tràn	m		8,00
VII	**Cửa lấy nước**			
1	Kết cấu		BTCT	BTCT kiểu Chirone
2	Cao độ ngưỡng vào	m	406,7	474,3
3	Kích thước	m	1,8x1,8	1,8x10,5
4	Kích thước lưới chắn rác, nxBxL	m	1,0×4,15×3,0	1,0×1,50×6,00
VIII	**Cống dẫn nước**			
1	Kết cấu	Loại		Cống hộp BTCT
2	Tổng chiều dài, L	m		131,15
3	Kích thước cống (BxH hoặc D)	m		1,50×1,50
4	Chiều dày cống	m		0,20
5	Độ dốc đáy cống dẫn nước	%		1,65
6	Cao trình đáy tại đầu cống	m		416,57
7	Cao trình đáy tại cuối cống	m		413,50
IX	**Đường ống áp lực**			
1	Kết cấu		Thép	
2	Chiều dài đường ống	m	297,8	
3	Đường kính ống	m	1,54	
4	Số lượng ống chính		1	
X	**Hầm chuyển nước**			
1	Tổng chiều dài hầm (gồm cả hầm phụ)	m	1952,6	1826,50
2	Loại mặt cắt		Chữ U ngược	Chữ U ngược
3	Đoạn hầm không áo			
	- Loại gia cố		Phun vẩy	Phun vẩy
	- Kích thước thông thủy, BxH	m	2,20×2,30	2,50×2,70
	- Chiều dài, L	m	1500,00	1756,50

4	Đoạn hầm bọc BTCT			
	- Loại gia cố		BTCT	BTCT
	- Kích thước thông thủy, BxH	m	1,90x2,15	2,50×2,70
	- Chiều dài, L	m	217,50	30,00
5	Đoạn hầm bọc TCT + vì			
	- Loại gia cố		TCT + vì	TCT + vì
	- Kích thước thông thủy, BxH	m	1,90x2,15	2,50×2,70
	- Chiều dài, L	m	50,00	40,00
6	Đoạn hầm bọc đường ống thép			
	- Loại gia cố		Bọc đường ống thép	
	- Đường kính thông thủy	m	1,60	
	- Chiều dài, L	m	157,54	
	- Chiều dày đường ống thép	mm	18,0 - 20,0	
XI	**Nhà máy thủy điện**			
1	Kích thước	m	18,7x33,8	
2	Loại tuabin		Tuabin Francis	
3	Số tổ máy	Tổ	02	
4	Công suất	MW	2x5	
5	Cao trình tim tổ máy	m	215,80	
6	Số tổ máy	tổ	2	
7	Công suất lắp máy Nlm	MW	10,0	
8	Công suất đảm bảo, Nđb	MW	0,76	
9	Điện năng trung bình năm, E_o	10^6 kWh	33,56	
10	Số giờ sử dụng công suất lắp máy, Hsd	giờ	3.356	
11	Mực nước hạ lưu nhà máy			
	MNHLmax	m	217,83	
	MNHL ứng với Qmax	m	215,00	
	MNHL ứng với Q_{1TM}	m	215,00	
	MNHL ứng với $Q_{0,5TM}$	m	215,00	
12	Cột nước nhà máy			
	Cột nước lớn nhất, Hmax	m	199,08	
	Cột nước nhỏ nhất, Hmin	m	180,40	
	Cột nước tính toán, Htt	m	182,90	
13	Lưu lượng			
	Lưu lượng đảm bảo, Qđb 85%	m^3/s	0,264	0,160

	Lưu lượng lớn nhất qua NM, Qmax	m^3/s	6,4	
	Lưu lượng 1 tổ máy, Q1TM	m^3/s	3,20	
XII	**Trạm biến**			
1	Kiểu		Hở	
2	Cấp điện áp		110 kV	
3	Kích thước mặt bằng, BxH	m	24,0×50,5	
XIII	**Đường dây đấu nối**			
1	Chiều dài tuyến, L	m	1.622	
2	Số mạch	mạch	02	
3	Dây dẫn	mm^2	ACSR 300/39	

b) Chế độ vận hành hồ chứa

Quy trình vận hành hồ chứa thủy điện Nậm Pì được Công ty Cổ phần năng lượng Nậm Pì Hà Châu ban hành theo quyết định số 26/2023/QĐ-HC ngày 12/6/2023. Nhiệm vụ công trình thủy điện Nậm Pì là sản xuất điện năng, phát điện hòa vào lưới điện quốc gia; tìm kiếm lợi nhuận cho nhà đầu tư, tạo việc làm cho người lao động, góp phần tăng thu ngân sách nhà nước, thúc đẩy kinh tế xã hội trên địa bàn phát triển. Quá trình vận hành hồ chứa phải đảm bảo các nguyên tắc:

+ Vận hành an toàn công trình đầu mối thủy điện Nậm Pì.

+ Vận hành an toàn cho vùng hạ du.

+ Vận hành hiệu quả phát điện tối ưu trên cơ sở đảm bảo an toàn xả dòng chảy tối thiểu phía hạ du đập với lưu lượng xả được xác định theo Giấy phép của Bộ Tài nguyên và Môi trường cấp.

- Quy định thời kỳ mùa lũ, mùa kiệt của Hồ chứa:

+ Mùa lũ từ ngày 15 tháng 6 đến 31 tháng 10 hằng năm.

+ Mùa cạn từ ngày 01 tháng 11 đến ngày 14 tháng 6 năm sau.

b.1) Vận hành công trình điều tiết lũ

* Công trình thủy điện Nậm Pì có hồ chứa điều tiết theo giờ, không có khả năng, nhiệm vụ điều tiết nước hồ để chống lũ, cắt giảm lũ cho hạ du. Do đó, cao trình mực nước trước lũ của hồ chứa thủy điện Nậm Pì không được vượt quá cao trình mực nước dâng bình thường. Trong mọi trường hợp cần duy trì mực nước từ cao trình mực nước chết đến cao trình mực nước dâng bình thường, phần lưu lượng nước còn lại phải được tràn qua đập tràn tự do, cống xả cát về phía hạ lưu để đảm bảo hoạt động phát điện của nhà máy.

* Nguyên tắc vận hành hồ thủy điện Nậm Pì trong mùa lũ, hồ chứa thủy điện Nậm Pì không có dung tích điều tiết lũ, công trình thủy điện Nậm Pì có đập công trình xả lũ kiểu tràn tự do. Căn cứ vào dự báo của cơ quan dự báo khí tượng thủy văn có thẩm quyền và quan trắc của bộ phận trực vận hành đập về số liệu mưa, lưu lượng lũ vào hồ và mực nước hồ chứa, phương thức vận hành nhà máy thủy điện Nậm Pì:

- Quy định về mực nước: Cao trình mực nước trước lũ của hồ chứa thủy điện Nậm Pì không được vượt quá mực nước dâng bình thường.

- Quy định về chế độ vận hành: Duy trì mực nước hồ không vượt quá cao trình mực nước dâng bình thường bằng chế độ xả nước qua các tổ máy phát điện, chế độ xả nước qua cống xả cát và đập tràn tự do.

- Việc vận hành hồ chứa đảm bảo không gây dòng bất thường đe dọa trực tiếp đến tính mạng và tài sản của người dân ở khu vực ven sông, suối phía hạ du hồ chứa; trường hợp gây thiệt hại thì phải bồi thường thiệt hại theo quy định của pháp luật.

- Khi mực nước hồ đã ở cao trình mực nước dâng bình thường mà lưu lượng đến hồ lớn hơn hoặc bằng lưu lượng thiết kế nhà máy, ưu tiên phát điện với lưu lượng lớn nhất có thể qua tuabin; lưu lượng còn lại sau khi phát điện phải xả qua đập tràn để duy trì mực nước hồ ở cao trình mực nước dâng bình thường.

- Khi mực nước hồ nằm trong khoảng từ cao trình mực nước chết đến dưới cao trình mực nước dâng bình thường:

+ Trường hợp lưu lượng về hồ lớn hơn lưu lượng thiết kế nhà máy, theo nhu cầu thực tế, vận hành phát điện với lưu lượng theo khả năng điều tiết nước của hồ chứa để tận dụng tối đa lưu lượng đến hồ tăng khả năng phát điện, giảm xả thừa.

+ Trong trường hợp lưu lượng về hồ lớn hơn lưu lượng tối thiểu cho phép của 1 tuabin và nhỏ hơn hoặc bằng lưu lượng thiết kế nhà máy, theo nhu cầu thực tế, phát điện với lưu lượng bằng hoặc lớn hơn lưu lượng tối thiểu cho phép của một tuabin.

+ Khi mực nước hồ lớn hơn hoặc bằng cao trình mực nước chết mà lưu lượng về hồ nhỏ hơn hoặc bằng lưu lượng thiết kế nhà máy, theo nhu cầu thực tế, phát điện với lưu lượng bằng hoặc lớn hơn lưu lượng tối thiểu cho phép của một tuabin.

+ Khi mực nước hồ đang ở cao trình mực nước chết mà lưu lượng về hồ nhỏ hơn lưu lượng tối thiểu cho phép của một tuabin, nhà máy dừng phát điện. Trong trường hợp nhà máy dừng phát điện, phải vận hành công trình để đảm bảo duy trì dòng chảy tối thiểu về hạ du.

- Khi mực nước hồ vượt cao trình mực nước dâng bình thường, ưu tiên phát điện với lưu lượng nước lớn nhất qua các tổ máy để tận dụng tối đa lưu lượng lũ, giải phóng các vật cản trên đập tràn tự do, đảm bảo an toàn cho công trình, hạ du.

- Tuân thủ nghiêm lệnh vận hành của đơn vị điều độ hệ thống lưới điện; ưu tiên vận hành đảm bảo an toàn đập, hồ chứa nhằm đảm bảo an toàn cho vùng hạ du; nghiêm cấm mở cống xả cát khi có lũ, gây gia tăng mức độ tàn phá vùng hạ du.

- Vận hành hồ chứa bảo đảm an toàn cho công trình: Trong quá trình vận hành công trình, nếu phát hiện có nguy cơ xảy ra sự cố đập hoặc các thiết bị công trình đầu môi, Giám đốc nhà máy thủy điện Nậm Pì có trách nhiệm lập phương án, kế hoạch cụ thể nhanh chóng triển khai xử lý sự cố, mở cống xả cát hạ thấp mực nước hồ chứa, đảm bảo khống chế tốc độ hạ thấp mực nước sao cho không gây mất an toàn đập, các công trình ở tuyến đầu mối và hạ du, đồng thời tham mưu Ban Giám đốc Công ty báo cáo UBND tỉnh, Sở Công thương,

UBND huyện Nậm Nhùn, UBND xã Nậm Pì và thông báo cho nhân dân ở hạ lưu công trình để kịp thời phối hợp, có ứng phó cần thiết.

b.2) Vận hành hồ chứa trong mùa kiệt

- Nguyên tắc vận hành hồ:

+ Trong quá trình vận hành, phải căn cứ vào mực nước hồ hiện tại và dự báo dòng chảy đến hồ để điều chỉnh chế độ vận hành cho phù hợp, nhằm đảm bảo mực nước hồ không lớn hơn cao trình mực nước dâng bình thường.

+ Việc vận hành công trình thủy điện Nậm Pì phải đảm bảo duy trì dòng chảy tối thiểu thường xuyên, liên tục sau đập với lưu lượng không nhỏ hơn được quy định tại Giấp phép khai thác sử dụng nước mặt do Bộ Tài nguyên Môi trường cấp. Thực hiện xả nước về hạ du suối Nậm Long và suối Nậm Khao khi có yêu cầu cấp nước gia tăng ở hạ du của UBND tỉnh Lai Châu.

+ Khi nhà máy dừng hoạt động do có sự cố hay bất kỳ lý do nào đó, ở đầu mối vẫn tiến hành xả nước để đảm bảo duy trì dòng chảy tối thiểu cho hạ du công trình.

* Vận hành phát điện, xả nước trong mùa kiệt:

- Phải tuân thủ phương thức vận hành của cấp điều độ có quyền điều khiển.

- Khi mực nước hồ đã ở cao trình mà lưu lượng đến hồ lớn

- Khi mực nước hồ đã ở cao trình mực nước dâng bình thường mà lưu lượng đến hồ lớn hơn hoặc bằng lưu lượng thiết kế nhà máy, ưu tiên phát điện với lưu lượng lớn nhất có thể qua tuabin; lưu lượng còn lại sau khi phát điện phải xả qua đập tràn để duy trì mực nước hồ ở cao trình mực nước dâng bình thường.

- Khi mực nước hồ nằm trong khoảng từ cao trình mực nước chết đến dưới cao trình mực nước dâng bình thường:

+ Trường hợp lưu lượng về hồ lớn hơn lưu lượng thiết kế nhà máy, theo nhu cầu thực tế, vận hành phát điện với lưu lượng theo khả năng điều tiết nước của hồ chứa để tận dụng tối đa lưu lượng đến hồ tăng khả năng phát điện, giảm xả thừa.

+ Trong trường hợp lưu lượng về hồ lớn hơn lưu lượng tối thiểu cho phép của 1 tuabin và nhỏ hơn hoặc bằng lưu lượng thiết kế nhà máy, theo nhu cầu thực tế, phát điện với lưu lượng bằng hoặc lớn hơn lưu lượng tối thiểu cho phép của một tuabin.

+ Khi mực nước hồ lớn hơn hoặc bằng cao trình mực nước chết mà lưu lượng về hồ nhỏ hơn hoặc bằng lưu lượng thiết kế nhà máy, theo nhu cầu thực tế, phát điện với lưu lượng bằng hoặc lớn hơn lưu lượng tối thiểu cho phép của một tuabin.

+ Khi mực nước hồ đang ở cao trình mực nước chết mà lưu lượng về hồ nhỏ hơn lưu lượng tối thiểu cho phép của một tuabin, nhà máy dừng phát điện. Trong trường hợp nhà máy dừng phát điện, phải vận hành công trình để đảm bảo duy trì dòng chảy tối thiểu về hạ du.

- Đập đầu mối thủy điện Nậm Pì không có chức năng điều tiết lũ, Giám đốc nhà máy thủy điện Nậm Pì có trách nhiệm xả toàn bộ lưu lượng lũ ưu tiên giải phóng tối đa qua các tổ máy, phần lưu lượng lũ còn lại được giải phóng qua đập tràn về phía hạ du.

b.3) Các trường hợp vận hành khác

- Vận hành hồ chứa khi khu vực hạ lưu có yêu cầu bất thường về lưu lượng nước: Khi khu vực hạ du của công trình thủy điện Nậm Pì có nhu cầu sử dụng nước khác với quy định tại Quy trình này thì cơ quan, đơn vị có nhu cầu phải xin ý kiến bằng văn bản gửi Công ty Cổ phần năng lượng Nậm Pì Hà Châu. Sau khi có sự thống nhất về lưu lượng, kế hoạch thời gian xả nước giữa các tổ chức, đơn vị nêu trên, Giám đốc Nhà máy thủy điện Nậm Pì thông báo ngay cho cấp điều độ có thẩm quyền điều khiển để phối hợp, bố trí kế hoạch huy động nhà máy thủy điện Nậm Pì phát điện đảm bảo tối ưu hiệu quả sử dụng nước, đồng thời tổ chức thực hiện và báo cáo Giám đốc Công ty theo dõi, chỉ đạo.

- Vận hành hồ chứa khi xảy ra hạn hán, thiếu nước, ô nhiễm nguồn nước nghiêm trọng hoặc khi xảy ra các sự cố về tai biến môi trường: Trong trường hợp xảy ra hạn hán, thiếu nước, ô nhiễm nguồn nước nghiêm trọng hoặc khi xảy ra các sự cố môi trường nghiêm trọng khác trên lưu vực suối Nậm Long, Nậm Khao. Giám đốc nhà máy thủy điện Nậm Pì phải tuân thủ theo quy định tại điểm b khoản 3, Điều 53, Luật Tài nguyên nước số 17/2012/QH13 ngày 21/6/2012 của Quốc hội.

- Vận hành hồ chứa thủy điện cấp nước cho thủy lợi: Giám đốc nhà máy thủy điện Nậm Pì có trách nhiệm chủ động phối hợp với UBND xã Nậm Pì và đơn vị quản lý vận hành công trình thủy lợi phía hạ du đập, nhà máy để thống nhất kế hoạch xả nước đảm bảo chia sẻ, sử dụng hài hòa nguồn nước, không xảy ra tranh chấp, mâu thuẫn.

c) Tổ chức điều độ vận hành

Chủ Cơ sở đã được Cục trưởng Cục Điều tiết Điện lực, Bộ Công Thương cấp phép hoạt động điện lực theo Giấy phép số 20/GP-ĐTĐL ngày 01/02/2024, trong đó: lĩnh vực hoạt động phát điện, phân phối điện; phạm vi quản lý, vận hành Nhà máy thủy điện Nậm Pì công suất 10 MW (2 x 5) MW trên địa bàn xã Nậm Pì và xã Pú Đao, huyện Nậm Nhùn, tỉnh Lai Châu; quản lý, vận hành đường dây 110 kV đấu nối Trạm biến áp 110 kV Thủy điện Nậm Pì đến cột 38 thuộc tuyến đường dây 110 kV trạm biến áp 500 kV Lai Châu – Nậm Na 3 đến ngày 31/01/2034.

3.3. Sản phẩm của cơ sở

Sản phẩm đầu ra của nhà máy thủy điện Nậm Pì là điện năng với công suất 10 MW, sản lượng trung bình năm khoảng 33,56 triệu kWh. Nguồn điện này được đấu nối vào lưới điện quốc gia để phục vụ các nhu cầu sản xuất, kinh doanh và sinh hoạt của người dân trong và ngoài khu vực.

4. Nguyên liệu, nhiên liệu, vật liệu, phế liệu (loại phế liệu, mã HS, khối lượng phế liệu dự kiến nhập khẩu), điện năng, hóa chất sử dụng, nguồn cung cấp điện, nước của cơ sở.

4.1. Nguyên liệu, nhiên liệu

a) Nhu cầu về nguyên liệu

Đối với NMTĐ, nguồn năng lượng chính cho sản xuất là thủy năng. Nguyên liệu chính vận hành NMTĐ là nguồn nước từ hồ chứa thủy điện, biến thủy năng thành điện năng trước khi trả lại nước sông Nậm Na sau nhà máy.

- Dung tích hồ chứa:

+ Dung tích toàn bộ: 0,106 triệu m^3.

+ Dung tích hữu ích: 0,065 triệu m^3.

+ Dung tích chết: 0,041 triệu m^3.

- Lưu lượng dòng nước chảy qua Tuabin:

+ Lưu lượng lớn nhất qua Nhà máy: QT_{max} = 6,4 m^3/s.

- Lưu lượng xả dòng chảy tối thiểu:

+ Đập chính trên suối Nậm Long: 0,19 m^3/s.

+ Đập phụ trên suối Nậm Khao: 0,11 m^3/s.

b) Nhu cầu về nhiên liệu

Để phục vụ cho các hoạt động của máy móc thiết bị trong nhà máy, cơ sở sử dụng các loại dầu nhớt, dầu DO, dầu bôi trơn,... Trong thiết kế kỹ thuật đã trình bày cơ sở dầu của nhà máy được tính toán cho toàn bộ khối lượng thao tác công nghệ đảm bảo chức năng vận hành của thiết bị công nghệ nhà máy cho thấy, tổng số lượng dầu vận hành cho 1 tổ máy dự kiến là 1,2 m^3/năm. Trong đó:

- Dầu của hệ thống điều khiển Tuabin: 0,8 m^3/năm.

- Dầu bôi trơn tổ máy: 0,2 m^3/năm.

- Dầu trong đường ống dẫn: 0,2 m^3/năm.

4.2. Nguồn cung cấp điện, nước

a) Nguồn cung cấp điện

- Nhu cầu sử dụng điện: khoảng 19 kWh/ngày (24 giờ)

- Nguồn cung cấp điện: Điện sử dụng trong giai đoạn vận hành lấy trực tiếp từ Nhà máy thủy điện Nậm Pì.

b) Nguồn cung cấp nước

- Nguồn cấp nước cho sinh hoạt: Cơ sở có 16 công nhân, lượng nước sử dụng cho sinh hoạt trung bình 01 ngày đêm của cơ sở khoảng 1.600 lít tương đương 1,6 m^3 (theo kết quả khảo sát thực tế hiện trạng sử dụng nước của Cơ sở). Nguồn nước cấp cho sinh hoạt của Cơ sở là nước từ khe suối trên cao phía sau nhà máy được dẫn về bồn chứa nước bằng Inox đặt trên mái nhà ở tập thể của công nhân có thể tích 2 m^3. Nước dùng cho công nhân ăn uống sẽ được lọc bằng máy lọc để đảm bảo an toàn vệ sinh.

- Nguồn cung cấp nước cho sản xuất: Nhu cầu nước cho sản xuất bao gồm lưu lượng nước chảy qua Tuabin để phát điện; lưu lượng xả dòng chảy tối thiểu và nước làm mát tổ máy.

+ Lưu lượng nước chảy qua Tuabin lớn nhất là 6,4 m^3/s, tương ứng với 552.960 m^3/ngày.đêm. Nguồn nước dùng để chạy Tuabin là nguồn nước lấy từ Hồ chứa thủy điện Nậm Pì trên suối Nậm Long.

+ Lưu lượng nước làm mát tối đa dùng cho 2 tổ máy khoảng 60 m^3/phút, tương ứng với 72.000 m^3/ngày phát điện vào mùa lũ (tương ứng với thời gian phát điện 20 giờ/ngày)

và 18.000 m^3/ngày phát điện vào mùa kiệt (tương ứng với thời gian phát điện 5 giờ/ngày). Nguồn nước làm mát được lấy từ nước suối sau khi phát điện qua tuabin và bơm xả ra kênh xả chảy ra sông Nậm Na.

Bảng 1.2 Tổng lượng nước khai thác, sử dụng phát điện của thủy điện Nậm Pì

Tháng	VI	VII	VIII	IX	X	XI	XII	I	II	III	IV	V
$Q_{fđMax}$	6,4	6,4	6,4	6,4	6,4	6,4	6,4	6,4	6,4	6,4	6,4	6,4
$Q_{fđMin}$	1,6	1,6	1,6	1,6	1,6	1,6	1,6	1,6	1,6	1,6	1,6	1,6
$Q_{fđTB}$	4,21	6,40	6,27	3,69	2,03	1,6	1,6	1,6	1,6	1,6	1,6	1,6

(Nguồn:Đề án khai thác, sử dụng nước mặt công trình thủy điện Nậm Pì)

Bảng 1.3. Tổng hợp nhu cầu sử dụng nước của nhà máy thủy điện Nậm Pì

TT	Hạng mục sử dụng nước	Nhu cầu sử dụng tối đa (m^3)
1	Nước cấp sinh hoạt	1,6
2	Nước cấp cho tuabin phát điện	552.960
3	Nước cấp làm mát các tổ máy (nhu cầu tối đa)	72.000
	Tổng nhu cầu sử dụng nước	**624.961,6**

5. Các thông tin khác liên quan đến cơ sở

5.1. Về đất đai

Toàn bộ các hạng mục công trình bảo vệ môi trường của Cơ sở đều xây dựng lắp đặt trên diện tích đất đã được UBND tỉnh Lai Châu cấp quyền sử dụng cho Chủ cơ sở.

- Tổng diện tích đất dự kiến sử dụng theo Quyết định số 1379/QĐ-UBND ngày 25/9/2020, của Ủy ban nhân dân tỉnh Lai Châu điều chỉnh Quyết định chủ trương đầu tư dự án Thủy điện Nậm Pì là 4,65 ha. Trong đó: Mặt bằng công trình, bãi thải, đường công vụ 4,61ha; đường dây tải điện: 0,04 ha. Tổng diện tích đất dự án dự kiến chiếm dụng theo Quyết định số 754/QĐ-UBND ngày 25/6/2021 của Ủy ban nhân dân tỉnh Lai Châu phê duyệt Báo cáo ĐTM của Dự án Thủy điện Nậm Pì là 4,65 ha.

- Sau khi dự án xây dựng hoàn thành xác định tổng diện tích đất Dự án sử dụng là 45.975,8 m^2 (trong đó: các hạng mục cụm đầu mối đập chính, đập phụ, nhà quản lý vận hành, nhà máy, kênh xả, lòng hồ, trạm biến áp, đường thi công vận hành có tổng diện tích là 45.575,8 m^2; hạng mục tuyến đường dây truyền tải chiếm diện tích 400 m^2). Thực hiện Quyết định số 1648/QĐ-UBND ngày 08/12/2021 và Quyết định 514/QĐ-UBND ngày 31/3/2023 về việc thu hồi đất, cho phép chuyển mục đích sử dụng đất, cho thuê đất và cấp giấy chứng nhận quyền sử dụng đất, quyền sở hữu nhà ở và tài sản khác gắn liền với đất về việc thu hồi đất, cho phép chuyển mục đích sử dụng đất, cho thuê đất và cấp giấy chứng nhận quyền sử dụng đất, quyền sở hữu nhà ở và tài sản khác gắn liền với đất cho Công ty

Cổ Phần thủy điện Nậm Pì Hà Châu; Chủ Cơ sở đã lập 02 Hợp đồng thuê 45.975,8 m^2 đất với Sở Tài nguyên và Môi trường tỉnh Lai Châu (Hợp đồng thuê đất số 322/HĐTĐ ngày 16/12/2021 và Hợp đồng thuê đất số 109/HĐTĐ ngày 17/4/2023). Công ty đã được UBND tỉnh Lai Châu cấp 9 giấy chứng nhận quyền sử dụng đất số: CX 355468; CX 355469; CX 355470; CX 355471; CX 355472; DH 665413; DH 665414; DH 665415; DH 665416.

5.2. Tổ chức quản lý vận hành của cơ sở

Công trình thủy điện Nậm Pì là Công ty Cổ phần Năng lượng Nậm Pì Hà Châu trực tiếp quản lý vận hành:

+ Bộ phận quản lý vận hành: Quản lý toàn bộ nhân sự, vật tư, thiết bị phục vụ sản xuất, kinh doanh. Biên chế số lượng cán bộ: 02 người (01 Giám đốc và 01 Phó giám đốc).

+ Bộ phận sản xuất, vận hành: Vận hành, kiểm tra và giám sát quy trình vận hành các thiết bị điện, thiết bị cơ khí thủy công và hệ thống thiết bị phụ trong nhà máy; phát hiện kịp thời và xử lý các sự cố của thiết bị điện, thiết bị cơ khí thủy công và hệ thống thiết bị phụ trong nhà máy đảm bảo đúng quy trình xử lý sự cố các thiết bị. Biên chế số lượng nhân viên, công nhân kỹ thuật: 12 người chia làm 3 ca, mỗi ca 4 người và 01 tạp vụ 01 bảo vệ.

- Trong quá trình hoạt động, cơ sở luôn chủ động đề xuất thực hiện đầy đủ các hồ sơ, thủ tục về công tác bảo vệ môi trường như: Định kỳ thuê đơn vị lấy mẫu quan trắc, phân tích đánh giá chất lượng môi trường đầy đủ theo quy định. Chấp hành tốt công tác báo cáo chuyên đề, đột xuất theo yêu cầu của các cơ quan quản lý nhà nước. Thường xuyên tuyên truyền phổ biến giáo dục pháp luật cho cán bộ, người lao động các văn bản, quy định của Đảng và Nhà nước về công tác bảo vệ môi trường; nêu cao tinh thần cảnh giác phòng chống cháy nổ tại cơ sở; tạo điều kiện cho cán bộ, nhân viên tham gia bồi dưỡng, tập huấn nghiệp vụ phòng cháy, chữa cháy, cứu hộ cứu nạn do các cấp, các ngành tổ chức.

5.3. Hiện trạng các bãi thải và các hạng mục công trình bảo vệ môi trường đã đầu tư, xây dựng trong giai đoạn xây dựng dự án.

Theo Quyết định số 754/QĐ-UBND ngày 25/6/2021 của Ủy ban nhân dân tỉnh Lai Châu phê duyệt Báo cáo ĐTM của Dự án Thủy điện Nậm Pì dự án có 06 bãi thải với tổng diện tích 1,072 ha, trong đó: Bãi thải số 1 chứa đất đá thải phát sinh tại khu vực cụm đầu mối, cụm đầu mối chuyển nước, tuyến năng lượng, bãi thải có sức chứa khoảng 20.150 m^3, diện tích 3.250 m^2; Bãi thải số 2 chứa đất đá thải phát sinh tại khu vực tuyến đập đầu mối, đường ống áp lực, cống chuyển nước, có dung tích chứa 4.323 m^3, diện tích 1.310 m^2. Bãi thải số 3, 4, 5 chứa đất đá thải phát sinh tại tại khu vực đường ống áp lực, hầm dẫn nước, (bãi thải số 3 có sức chứa khoảng 1.299 m^3, diện tích 490 m^2, bãi thải số 4 có sức chứa khoảng 3.188 m^3, diện tích 850 m^2 và bãi thải số 5 có sức chứa 987 m^3, diện tích 470 m^2). Bãi thải số 6 chứa đất đá thải phát sinh tại khu vực nhà máy, trạm phân phối và hầm dẫn nước, bãi thải có sức chứa khoảng 18.488 m^3, diện tích 4.350 m^2. Các hạng mục công trình

bảo vệ môi trường khác bao gồm: Bể lọc, xử lý cấp nước khu phụ trợ tuyến đập và nhà máy, bể tự hoại tại các khu phụ trợ, bể xử lý nước thải nhiễm dầu, bể chứa nước rỉ rác, bãi chôn lấp rác thải, hệ thống rãnh thoát nước thi công hầm, hệ thống rãnh thoát nước mưa chảy tràn.....

Hiện trạng, khu vực các bãi thải và khu vực lắp đặt xây dựng các hạng mục công trình bảo vệ môi trường:

+ Đối với 06 bãi thải có tổng diện tích 1,072 ha trong quá trình đổ thải Chủ cơ sở áp dụng đầy đủ các biện pháp bảo vệ kè chân, bố trí hệ thống thoát nước mưa; lu nèn, cải tạo xong mặt bằng, đang xây dựng kế hoạch trồng cây phủ xanh khu vực các bãi thải.

+ Đối với vị trí lắp đặt xây dựng các hạng mục bảo vệ môi trường trong giai đoạn xây dựng. Sau khi hoàn thành xây dựng, Chủ Cơ sở cùng nhà thầu tiến hành thu dọn hoàn nguyên (phá dỡ các hạng mục công trình, san gạt rãnh thoát nước để làm nền đường hầm; lấp các bể chứa nước nhiễm dầu, nước rỉ rác). Toàn bộ mặt bằng tại các vị trước lắp đặt xây dựng mục đích bảo vệ môi trường trong giai đoạn xây dựng được hoàn nguyên và tạo mặt bằng. Chủ Cơ sở đã san lấp hố chôn lấp rác từ giai đoạn xây dựng (do vị trí hố nằm trong phạm vi trạm biến áp) và đào hố chôn lấp rác mới thay thế.

5.4. Các nội dung khác

- Thủy điện Nậm Pì khởi công xây dựng từ quý I năm 2021 và đưa công trình vào khai thác sử dụng tính từ ngày 02/02/2024 thời điểm chốt chỉ số công tơ sau khi kết thúc chạy thử nghiệm mang tải 72 giờ theo văn bản xác nhận ngày vận hành thương mại số 515/EVNNPC-KD ngày 05/02/2024 của Tổng Công ty điện lực Miền Bắc – Tập đoàn Điện lực Việt Nam.

- Được Cục trưởng Cục Điều tiết Điện lực, Bộ Công Thương cấp phép hoạt động điện lực theo Giấy phép số 20/GP-ĐTĐL ngày 01/02/2024, trong đó: lĩnh vực hoạt động phát điện, phân phối điện; phạm vi quản lý, vận hành Nhà máy thủy điện Nậm Pì công suất 10 MW (2 x 5) MW trên địa bàn xã Nậm Pì và xã Pú Đao, huyện Nậm Nhùn, tỉnh Lai Châu; quản lý, vận hành đường dây 110 kV đấu nối Trạm biến áp 110 kV Thủy điện Nậm Pì đến cột 38 thuộc tuyến đường dây 110 kV trạm biến áp 500 kV Lai Châu – Nậm Na 3 đến ngày 31/01/2034.

- Được Bộ Tài nguyên và Môi trường cấp Giấy phép khai thác, sử dụng nước mặt số 103/GP-BTNMT ngày 14/4/2023.

Chương II: PHÙ HỢP CỦA CƠ SỞ VỚI QUY HOẠCH, KHẢ NĂNG CHỊU TẢI CỦA MÔI TRƯỜNG

1. Sự phù hợp của cơ sở với quy hoạch bảo vệ môi trường quốc gia, quy hoạch tỉnh, phân vùng môi trường:

- Quy hoạch tỉnh: Cơ sở nằm trong danh mục các dự án thủy điện đã được quy hoạch giai đoạn 2011 – 2020 đang triển khai thực hiện được đưa vào giai đoạn 2021 – 2030, tại phụ lục VI phương án phát triển mạng lưới cấp điện tỉnh Lai Châu thời kỳ 2021 – 2030, tầm nhìn đến năm 2050 ban hành kèm theo Quyết định số 1585/QĐ-TTg ngày 07/12/2023 của Thủ tướng Chính phủ phê duyệt quy hoạch tỉnh Lai Châu thời kỳ 2021 – 2030, tầm nhìn đến năm 2050.

- Phân vùng môi trường: Dự án khai thác nước suối Nậm Khao (là phụ lưu cấp I suối Nậm Long, là phụ lưu cấp II sông Nậm Na), suối Nậm Long (là phụ lưu cấp I sông Nậm Na) đều thuộc lưu vực sông Nậm Na và nằm trong Tiểu vùng nước mặt thuộc vùng bảo vệ nghiêm ngặt tại Phụ lục XVII định hướng phân vùng môi trường tỉnh Lai Châu thời kỳ 2021 – 2030, tầm nhìn đến năm 2050 ban hành kèm theo Quyết định số 1585/QĐ-TTg ngày 07/12/2023 của Thủ tướng Chính phủ phê duyệt quy hoạch tỉnh Lai Châu thời kỳ 2021 – 2030, tầm nhìn đến năm 2050.

- Nước thải sinh hoạt và sản xuất của Cơ sở đều được bố trí xả ra sông Nậm Na sau khi xử lý. Sông Nậm Na nằm trong tiểu vùng – hành lang bảo vệ nguồn nước mặt thuộc Vùng hạn chế phát thải tại Phụ lục XVII định hướng phân vùng môi trường tỉnh Lai Châu thời kỳ 2021 – 2030, tầm nhìn đến năm 2050 ban hành kèm theo Quyết định số 1585/QĐ-TTg ngày 07/12/2023 của Thủ tướng Chính phủ phê duyệt quy hoạch tỉnh Lai Châu thời kỳ 2021 – 2030, tầm nhìn đến năm 2050; hiện trạng và quy hoạch mục đích sử dụng nước khu ven Sông Nậm Na đều dùng cho nông nghiệp. Tuy nhiên, theo Quyết định số 50/QĐ-TTg ngày 06/02/2023 của Thủ tướng Chính phủ phê duyệt Quy hoạch tổng hợp lưu vực sông Hồng – Thái Bình thời kỳ 2021 – 2030, tầm nhìn đến năm 2050, Sông Nậm Na nằm trong danh mục nguồn nước có chức năng: Cấp nước cho sinh hoạt; cấp nước cho sản xuất công nghiệp; sử dụng cho thủy điện tại Phụ lục 1 (Chức năng cơ bản nguồn nước).

Cơ sở hoạt động trong lĩnh vực sản xuất thủy điện, quá trình sản xuất điện chỉ sử dụng động năng của dòng nước làm quay Tua bin phát điện, trong quá trình không làm thay đổi thành phần, chất lượng của dòng nước cũng như không gây ô nhiễm nguồn nước. Do đó, Cơ sở Thủy điện Nậm Pì hoàn toàn phù hợp với quy hoạch tỉnh Lai Châu cũng như quy hoạch phân vùng môi trường. Tuy nhiên, trong quá trình vận hành chủ cơ sở phải đảm bảo xử lý nước thải sinh hoạt của công nhân đạt tiêu chuẩn Cột A, QCVN 14:2008/ BTNMT: Quy chuẩn kỹ thuật quốc gia về nước thải sinh hoạt; nước thải sản xuất sau khi xử lý phải đảm bảo tiêu chuẩn Cột A, QCVN 40:2011/BTNMT, Quy chuẩn kỹ thuật quốc gia về nước thải công nghiệp.

2. Sự phù hợp của Cơ sở đối với khả năng chịu tải của môi trường:

Quá trình hoạt động nhà máy thủy điện Nậm Pì phát sinh bụi, khí thải không đáng kể. Bụi khí thải phát sinh chủ yếu từ hoạt động của các phương tiện giao thông ra vào khuôn viên nhà máy; đối với nước thải sinh hoạt, nước thải sản xuất được chủ Cơ sở bố trí đầy đủ các hạng mục công trình thu gom và xử lý đảm bảo đạt quy chuẩn theo quy định trước khi xả ra môi trường; đối với chất thải rắn sinh hoạt được Chủ cơ sở bố trí các thiết bị phân loại thu gom ngay tại nguồn, chuyển giao các rác thải có khả năng tái chế, tái sử dụng cho các cơ sở thu, gom phế liệu, tạo điều kiện cho người dân tận thu thân cành cây khô làm củi đốt; tận dụng chất thải thực phẩm làm thức ăn chăn nuôi; tận dụng chất thải phát sinh khu vực lòng hồ là lá cây ủ mục với vôi và men vi sinh làm phân trồng cây trong khuôn viên Dự án; bố trí chôn rác thải sinh hoạt phát sinh (trừ CTNH, chất thải có khả năng tái sử dụng, tái chế) tại hố chôn rác hợp vệ sinh có lớp bạt HDPE định kỳ rắc vôi, phun thuốc khử khuẩn. Thu gom, lưu giữ toàn bộ CTNH phát sinh trong các thùng chứa có nắp đậy trong kho lưu chứa CTNH theo hướng dẫn của Luật Bảo vệ Môi trường và các quy định của pháp luật về bảo vệ môi trường, chuyển giao CNTH cho đơn vị có đủ năng lực được Bộ Tài nguyên môi trường cấp phép xử lý theo quy định.

Toàn bộ nước thải sinh hoạt và nước thải sản xuất của Cơ sở sau khi xử lý đều xả ra kênh xả Nhà máy nguồn tiếp nhận là Sông Nậm Na (nằm trong quy hoạch danh mục các con sông, suối có chức năng cấp nước sinh hoạt theo Quyết định số 50/QĐ-TTg ngày 06/02/2023 của Thủ tướng Chính phủ phê duyệt Quy hoạch tổng hợp lưu vực sông Hồng – Thái Bình thời kỳ 2021 – 2030, tầm nhìn đến năm 2050. Lưu lượng nước thải sinh hoạt Cơ sở đề nghị cấp phép phát sinh tối đa 1,6 m^3/ngày (24 giờ) tương đương 0,000018 m^3/s, lưu lượng nước thải sản xuất tối đa 8 m^3/ngày (24 giờ) tương đương 0,00009 m^3/s, tổng lượng nước thải của cơ sở đề nghị cấp phép 0,000108 m^3/s (toàn bộ nước thải sinh hoạt của công nhân được xử lý đạt tiêu chuẩn Cột A, QCVN 14:2008/ BTNMT: Quy chuẩn kỹ thuật quốc gia về nước thải sinh hoạt; nước thải sản xuất sau xử lý phải đảm bảo tiêu chuẩn Cột A, QCVN 40:2011/BTNMT, Quy chuẩn kỹ thuật quốc gia về nước thải công nghiệp). Lưu lượng dòng chảy sông Nậm Na được xác định là 69 m^3/s, hiện trạng nước sông theo Quyết định số 1585/QĐ-TTg ngày 07/12/2023 của Thủ tướng Chính phủ phê duyệt quy hoạch tỉnh Lai Châu thời kỳ 2021 – 2030, tầm nhìn đến năm 2050 dùng cho mục đích nông nghiệp. Tổng lượng nước thải của Cơ sở chỉ đạt 0,00156% lưu lượng dòng chảy sông Nậm Na. Do đó, Cơ sở xả nước thải sinh hoạt sau khi xử lý đạt tiêu chuẩn Cột A, QCVN 14:2008/ BTNMT: Quy chuẩn kỹ thuật quốc gia về nước thải sinh hoạt với lưu lượng 1,6 m^3/ngày (24 giờ) và nước thải sản xuất sau xử lý đạt tiêu chuẩn Cột A, QCVN 40:2011/BTNMT, Quy chuẩn kỹ thuật quốc gia về nước thải công nghiệp với lưu lượng 8 m^3/ngày (24 giờ) ra sông Nậm Na là hoàn toàn phù hợp.

Chương III: KẾT QUẢ HOÀN THÀNH CÁC CÔNG TRÌNH, BIỆN PHÁP BẢO VỆ MÔI TRƯỜNG CỦA CƠ SỞ

1. Công trình, biện pháp thoát nước mưa, thu gom và xử lý nước thải:

1.1. Thu gom, thoát nước mưa:

Hệ thống thu gom, thoát nước mưa của Cơ sở gồm: Hệ thống thu gom, thoát nước mưa mái nhà máy và Phòng Điều hành; hệ thống thu gom, thoát nước mưa mái nhà ở tập thể công nhân; hệ thống thu gom, thoát nước mưa trạm biến áp và hệ thống thu gom, thoát nước mưa chảy tràn.

- Hệ thống thu gom, thoát nước mưa mái nhà máy và Phòng Điều hành bao gồm: 02 máng làm bằng tôn thu nước mưa trên mái nhà máy, máng dày 2,5 mm, kích thước L x B x H= (33,0 x 0,2 x 0,2) m; 01 máng thu nước mưa bằng bê tông cốt thép trên mái Phòng Điều hành, kích thước lòng máng L x B x H = (33,0 x 0,4 x 0,2) m; 16 ống thoát nước mái nhà máy bằng nhựa PVC đường kính D = 110 mm (trong đó: 8 ống dài 12 m; 8 ống dài 3,0 m); 5 ống thoát nước mái Phòng Điều hành bằng nhựa PVC đường kính D = 110 mm, dài 25 cm.

+ Toàn bộ nước mưa phát sinh trên mái Nhà máy Thủy điện Nậm Pì được thu gom về 02 máng tôn: Nước mưa phần mái trước của Nhà máy (phía sông Nậm Na) sau khi được thu gom về máng tôn sẽ thoát qua 8 ống nhựa PVC đường kính D = 110 mm, dài 12 m xuống sàn bê tông và chảy tràn xuống kênh xả nước phát điện ra sông Nậm Na; nước mưa phần mái sau của Nhà máy (phía đường đi Pú Đao – Nậm Pì) sau khi được thu gom về máng tôn sẽ thoát qua 8 ống nhựa PVC đường kính D = 110 mm, dài 3,0 m xuống mái tôn phòng điều hành và thu về máng bê tông trên mái Phòng Điều hành.

+ Nước mưa mái phòng điều hành được thu gom về máng bê tông sau đó thoát qua 5 ống nhựa PVC đường kính D = 110 mm, dài 25 cm xuống sân sau Nhà máy thành nước mưa chảy tràn.







Hình 3.1. Ảnh hệ thống thu gom, thoát nước mưa mái Nhà máy và Phòng Điều hành thủy điện Nậm Pì

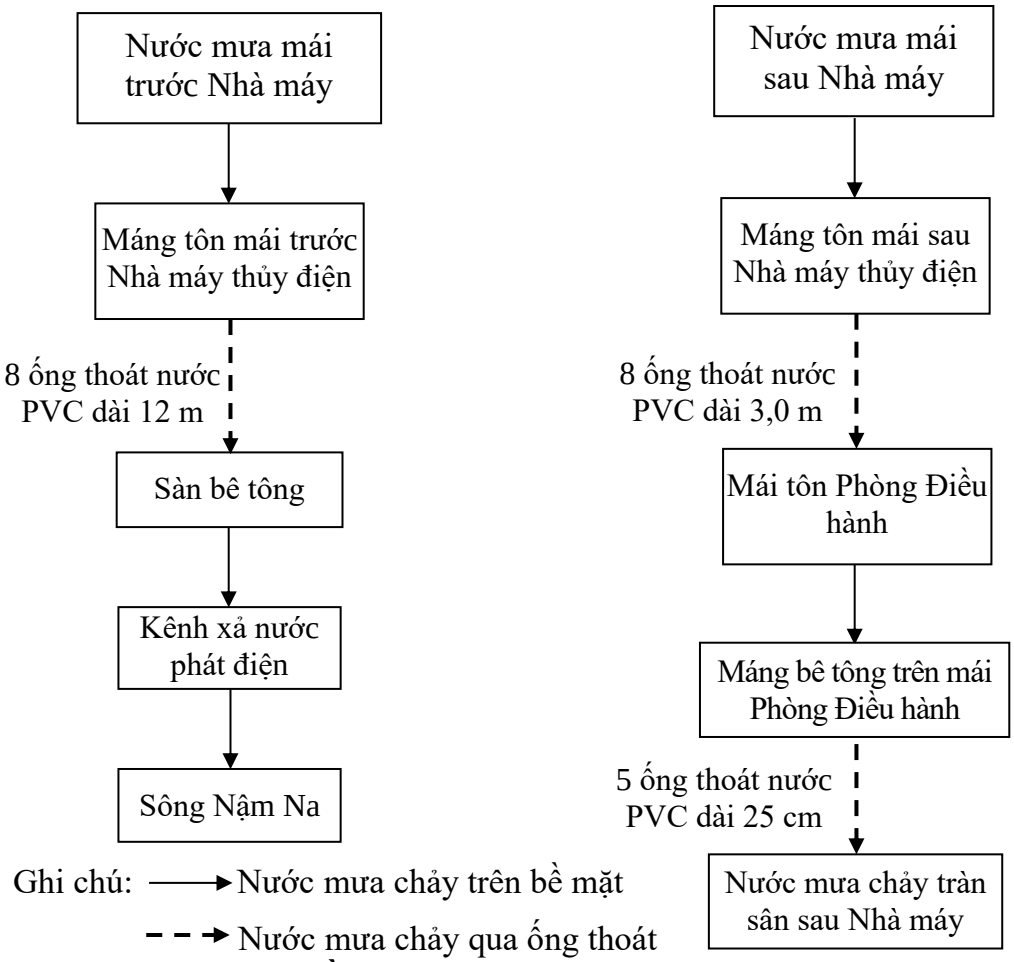

Hình 3.2. Sơ đồ thu gom, thoát nước mưa mái Nhà máy và Phòng Điều Nhà máy thủy điện Nậm Pì

- Hệ thống thu gom, thoát nước mưa mái nhà ở tập thể của công nhân thủy điện Nậm Pì gồm: 01 máng thu gom nước mưa bằng bê tông cốt thép hình chữ L, kích thước L x B x H = (14,8 x 0,4 x 0,2) m nằm trên tường của nhà ở tập thể (trên tường sau dài 12 m,

trên tường ngang gần nhà ăn dài 2,8 m) và 4 ống thoát nước mưa mái bằng nhựa PVC đường kính D = 110 mm, mỗi ống dài 3,5 m. Nước mưa phát sinh trên mái nhà ở tập thể theo độ dốc chủ yếu chảy về máng thu nước mưa bằng bê tông cốt thép hình chữ L sau đó thoát qua 2 ống thoát nước xuống sân sâu nhà ở tập thể thành nước chảy tràn; một phần nước mưa mái nhà ở tập thể chảy về phía mái trước theo độ dốc thoát qua 2 ống thoát nước xuống sân trước thành nước mưa chảy tràn.



Hình 3.3. Ảnh hệ thống thu gom, thoát nước mưa mái nhà ở tập thể của công nhân thủy điện Nậm Pì

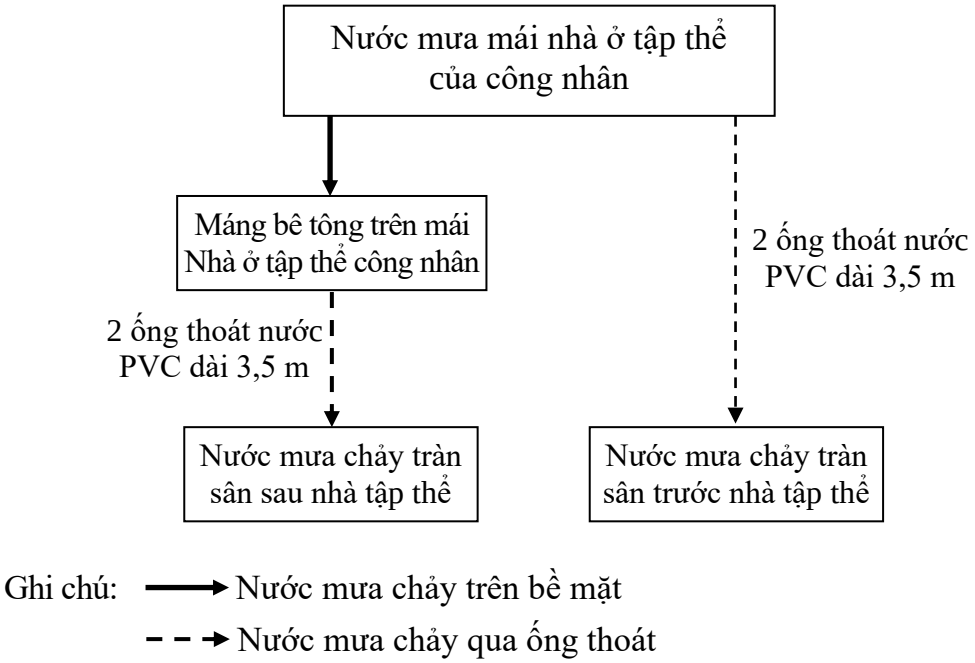

Hình 3.4. Sơ đồ thu gom, thoát nước mưa mái nhà ở tập thể công nhân Thủy điện Nậm Pì

- Hệ thống thu gom, thoát nước mưa trạm biến áp gồm: 04 ống thoát nước bằng nhựa PVC đường kính D = 110 mm, mỗi ống dài 8 m và 01 hố lắng bằng bê tông cốt thép có song chắn rác bằng thép sơn chống rỉ kích thước L x B x H = (0,55 x 0,4 x 0,45) m. Nước mưa phát sinh tại trạm biến áp tự ngấm qua lớp đá nền theo độ dốc địa hình được thu về hố lắng bê tông kích thước L x B x H = (0,55 x 0,4 x 0,45) m sau đó tự chảy ra sông Nậm Na bằng 2 ống nhựa PVC đường kính = 110 mm, dài 8 m.



Hình 3.5. Ảnh hệ thống thu gom, thoát nước mưa trạm biến áp thủy điện Nậm Pì

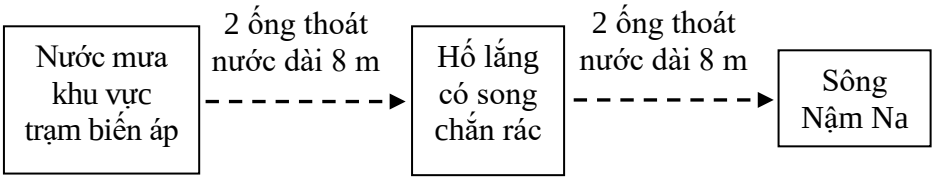

Hình 3.6. Sơ đồ thu gom, thoát nước mưa trạm biến áp thủy điện Nậm Pì

- Hệ thống thu gom, thoát nước mưa chảy tràn của Cơ sở gồm: Rãnh thu nước mưa bằng bê tông có kích thước L x B x H = (19,0 x 0,25 x 0,5) m; 1 hố lắng bằng bê tông cốt thép có kích thước L x B x H = (0,9 x 0,75 x 0,9) m; 4 ống thoát nước bằng thép đường kính 110 mm dài 3 m. Nước mưa chảy tràn của Cơ sở bao gồm: nước mưa chảy tràn khu vực đường giao thông vào Nhà máy; nước mưa chảy tràn khu vực sân trước cửa vào nhà máy; nước mưa chảy tràn khu vực sân sau nhà máy, nhà ở tập thể của công nhân và nhà ăn (bao gồm nước mưa mái sau nhà máy và nhà ở tập thể của công nhân chảy xuống sân qua các ống thoát nước); nước mưa chảy khu vực sân trước nhà ở tập thể của công nhân (bao gồm một phần nhỏ nước mưa mái nhà ở tập thể của công nhân chảy xuống sân qua 2 ống thoát nước); nước mưa chảy tràn từ mái nhà bếp và nước mưa chảy tràn khu vực kè phía sau nhà máy. Toàn bộ nước mưa chảy tràn của Cơ sở tự chảy theo độ dốc về cuối sân sau nhà ở tập thể của công nhân chảy vào rãnh nước mưa bằng bê tông về hố lắng sau đó thoát qua 4 ống thép xuống sông Nậm Na.



Hình 3.7. Ảnh hệ thống thu gom, thoát nước mưa chảy tràn Thủy điện Nậm Pì

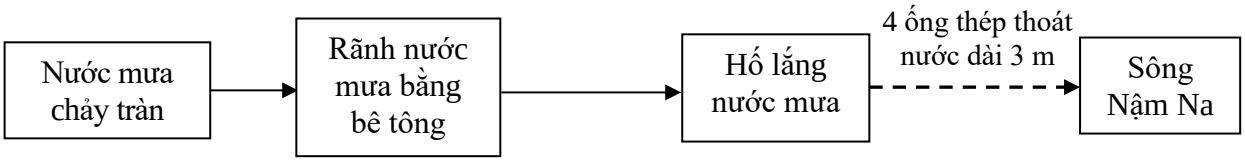

Ghi chú: ⟶ Nước mưa chảy trên bề mặt

⇢ Nước mưa chảy qua ống thoát

Hình 3.8. Sơ đồ thu gom, thoát nước mưa chảy tràn Thủy điện Nậm Pì

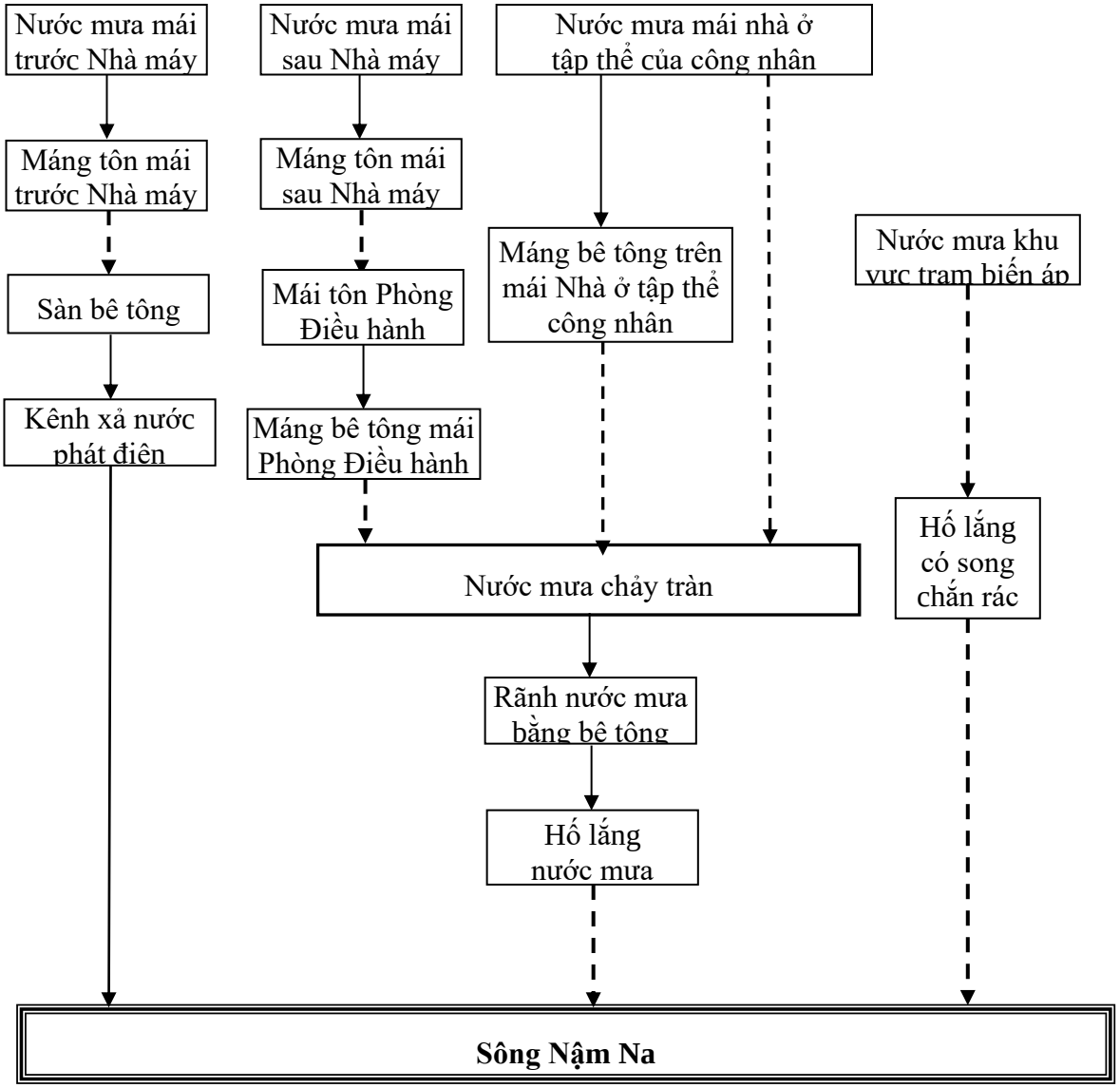

Ghi chú: ⟶ Nước mưa chảy trên bề mặt

⇢ Nước mưa chảy qua ống thoát

Hình 3.9. Sơ đồ tổng thể thu gom, thoát nước mưa Thủy điện Nậm Pì

*** Điểm xả nước mưa:** Có 02 điểm xả.

- *Vị trí điểm xả 01:* Đầu 02 ống nhựa PVC thoát nước mưa trạm biến áp sau khi được lắng bằng hố lắng có song chắn rác, chảy xuống Sông Nậm Na.

+ Phương thức xả: Gián đoạn (Khi trời mưa)

+ Chế độ xả: tự chảy

+ Tọa độ điểm xả: Theo hệ tọa độ VN 2000, kinh tuyến trục 103^0, múi chiếu 3^0: X (m) = 2.455.091, Y(m) = 515.376 thuộc địa phận bản Nậm Pì, xã Nậm Pì, huyện Nậm Nhùn, tỉnh Lai Châu.

- *Vị trí điểm xả 02:* Đầu 04 ống thép thoát nước mưa chảy tràn sau khi được lắng bằng hố lắng bê tông, chảy xuống Sông Nậm Na.

+ Phương thức xả: Gián đoạn (Khi trời mưa).

+ Chế độ xả: Tự chảy.

+ Tọa độ điểm xả: Theo hệ tọa độ VN 2000, kinh tuyến trục 103^0, múi chiếu 3^0: X(m) = 2.455.025, Y(m)= 515.381 thuộc địa phận bản Nậm Pì, xã Nậm Pì, huyện Nậm Nhùn, tỉnh Lai Châu.

1.2. Thu gom, thoát nước thải

1.2.1. Công trình thu gom nước thải:

a) Công trình thu gom nước thải sinh hoạt

Cơ sở có 01 nhà vệ sinh 02 ngăn (01 ngăn để tắm giặt, có lắp bồn rửa mặt và bồn tiểu treo tường; 01 ngăn đặt bồn cầu) để phục vụ cho công nhân. Lượng nước thải sinh hoạt của Cơ sở bằng lượng nước sinh hoạt (1,6 m^3/ngày (24 giờ)), phát sinh từ khu vực nhà ăn (nước thải từ khâu chế biến thực phẩm, rửa ấm chén, bát đũa); phát sinh từ nhà vệ sinh (hoạt động tắm gội, giặt quần áo, đi vệ sinh của công nhân).

- Các hạng mục thu gom nước thải sinh hoạt của Cơ sở gồm: 1 bồn tiểu treo tường bằng sứ dung tích 3 lít; 1 bồn vệ sinh bằng sứ dung tích 9 lít; 1 bồn rửa mặt bằng sứ có dung tích 9 lít; 1 bể tự hoại 3 ngăn đặt ngầm dưới nhà vệ sinh có đáy đổ bê tông cốt thép, tường, vách ngăn xây bằng gạch, đáy bể láng vữa xi măng có đánh màu chống thấm, tường bên trong bể trát vữa xi măng dày 1,5 cm đánh màu chống thấm, có nắp đậy bằng 5 tấm đan (bê tông cốt thép), kích thước xây dựng (bao gồm thành bể và nắp đậy) L x B x H = (3,3 x 2,22 x 1,8) m, dung tích khoảng 6 m^3 (trong đó ngăn chứa có dung tích 2,5 m^3, ngăn lắng 1,5 m^3, ngăn lọc 2,0 m^3); 01 bồn chứa nước thải bằng nhựa Composite hình trụ nằm ngang đặt gần kênh xả, thành bồn dày 0,8 cm, kích thước L x H = (1,8 x 1,2) m, dung tích 2,0 m^3; 1 ống thu nước thoát sàn nhà tắm bằng nhựa PVC đường kính D = 60 mm, dài 1,2 m; 01 đường ống thu nước thải từ bồn tiểu treo tường về bể tự hoại bằng nhựa PVC có đường kính D = 34 mm, dài 0,8 m; 1 đường ống thu nước từ bồn cầu bằng nhựa PVC có đường kính D = 90 mm, dài 0,8 m; 1 đường ống gom chung nước thải sau khi xử lý qua bể tự hoại và nước thải thoát sàn nhà tắm bằng nhựa PVC đường kính D = 110 mm, dài 12 m vào bồn chứa nước thải bằng nhựa Composite; 01 đường ống bằng nhựa PVC có đường kính 110 mm, dài 6 m thu gom nước thải khu vực nhà ăn về bể tách mỡ; 01 đường ống bằng nhựa PVC có đường kính 110 mm, dài 9 m thu gom nước thải nhà ăn sau khi tách mỡ về bồn chứa nước thải bằng nhựa Composite.

+ Nước thải phát sinh khu vực nhà ăn sau khi lọc rác có kích thước lớn được thu gom bằng đường ống nhựa PVC đường kính 110 mm dài 6 m về bể tách mỡ đặt trước sân nhà ở tập thể của công nhân để tách mỡ ra khỏi nước thải. Nước thải sau khi tách mỡ được

thu gom về bồn chứa nước thải bằng nhựa Composite đặt gần khu vực kênh xả Nhà máy bằng ống nhựa PVC đường kính 110 mm dài 9 m.

+ Nước thải phát sinh từ bồn rửa mặt được xả tràn ra sàn nhà tắm thành nước thoát sàn; nước thải thoát sàn khu vực nhà tắm, nhà vệ sinh được thu gom bằng ống nhựa PVC đường kính D = 60 mm, dài 1,2 m về ống gom nước thải chung (nước thải từ bể tự hoại và thoát sàn) bằng nhựa PVC đường kính D = 110 mm dài 12 m. Nước thải phát sinh từ bồn tiểu treo tường được thu gom bằng ống nhựa PVC đường kính D = 34 mm, dài 0,8 m vào ngăn chứa bể tự hoại; nước thải phát sinh từ bồn cầu được thu gom bằng ống nhựa PVC đường kính D = 90 mm, dài 0,8 m vào ngăn chứa bể tự hoại. Nước thải sau khi xử lý bằng bể tự hoại qua ngăn lọc được thu cùng nước thải thoát sàn bằng đường ống gom nước thải chung làm bằng nhựa PVC đường kính D = 110 mm, dài 12 m về bồn chứa nước thải bằng nhựa Composite đặt gần khu vực kênh xả Nhà máy.



Hình 3.10. Ảnh một số hạng mục thu gom nước thải sinh hoạt Thủy điện Nậm Pì

b) Công trình thu gom nước thải sản xuất

Nước thải sản xuất của Cơ sở bao gồm: Nước rò rỉ có lẫn dầu và nước làm mát Tuabin

(làm mát 02 tổ máy và két chứa dầu).

- Đối với nước rò rỉ có lẫn dầu, hệ thống thu gom gồm: 02 đoạn rãnh thu nước rò rỉ bằng bê tông cốt thép ở 02 khoang đặt máy phát điện có tổng chiều dài là 6 m, kích thước B x H = (0,2 x 0,1) m; ống thoát nước giữa vách ngăn 02 tổ máy nối 2 rãnh thu nước rò rỉ bằng thép, đường kính D = 110 mm, dài 0,3 m; ống thu nước thải rò rỉ từ rãnh thu nước vào bể thu nước rò rỉ bằng thép, đường kính D = 110 mm, dài 0,6 m và bể thu nước rò rỉ bằng bê tông cốt thép, kích thước lòng bể L x B x H = (2,3 x 1, 5 x 4,0) m, dung tích chứa 13,8 m^3. Nước thải rò rỉ có lẫn dầu tự chảy vào 2 rãnh thu nước rò rỉ bằng bê tông cốt thép ở 02 khoang đặt tổ máy, được tạo dốc về phía góc tổ máy Số 1 (tổ máy đặt gần cửa vào nhà máy) và chảy qua ống thu nước rò rỉ vào bể thu nước rò rỉ dung tích 13,8 m^3, cao trình đáy bể 206,0 m.



Hình 3.11. Ảnh một số hạng mục thu gom nước rò rỉ nhà máy thủy điện Nậm Pì

- Đối với nước làm mát Tuabin (làm mát 02 tổ máy và két chứa dầu): Nước làm mát Tuabin được bơm lên từ kênh xả bằng 02 máy bơm áp lực, công suất 30 m^3/phút/máy (đầu ống có rọ lọc rác) sau đó chảy qua 02 hệ thống đường ống dẫn nước bằng thép (01 hệ thống ống đường kính 48 mm, dài 89,2 m; 01 hệ thống ống đường kính 127 mm, dài 61,2 m). Hệ thống ống thép đường kính 48 mm, dài 89,2 m được bố trí chạy xung quanh tiếp xúc trực tiếp với thành vỏ két chứa dầu; hệ thống ống thép đường kính 127 mm, dài 61,2 m được bố trí chạy xung quanh tiếp xúc trực tiếp với thành vỏ hộp 02 tổ máy. Quá trình vận hành do ma sát nhiệt độ trong tổ máy tăng lên, một phần nhiệt sẽ truyền ra thành vỏ hộp tổ máy và theo dầu bôi trơn làm nóng vỏ két chứa dầu; nhiệt độ từ vỏ hộp tổ máy và vỏ két chứa dầu sẽ truyền qua ống dẫn nước qua dòng nước ra ngoài. Quá trình làm mát, nước không tiếp xúc với dầu, không bị biến đổi về chất; nhiệt độ của nước sau khi làm mát bơm ra kênh xả đo được khoảng 35^oC nằm trong giới hạn nhiệt độ cho phép của QCVN 40:2011/BTNMT – Quy chuẩn kỹ thuật quốc gia về nước thải công nghiệp. Do đó, Chủ Cơ sở không bố trí hạng mục xử lý nước làm mát.

1.2.2. Công trình thoát nước thải

a) Công trình thoát nước thải sinh hoạt

Hạng mục thoát nước thải sinh hoạt: Toàn bộ nước thải sinh hoạt của Cơ sở sau khi xử lý bằng hệ thống xử lý nước thải sinh hoạt đạt QCVN 14:2008/BTNMT – Quy chuẩn kỹ thuật quốc gia về nước thải sinh hoạt, cột A, hệ số K = 1,2, nhờ động năng còn

lại từ máy bơm đặt tại Ngăn trung gian trong quá trình xử lý đẩy nước thải chảy qua đoạn ống bằng nhựa PVC đường kính D = 34 mm, dài 9,0 m ra kênh xả của Nhà máy thủy điện Nậm Pì.

b) Công trình thoát nước thải sản xuất

Hệ thống thoát nước thải sản xuất (nước rò rỉ) gồm: 01 Bể thoát nước bằng bê tông cốt thép có kích thước lòng bể L x B x H = (2,5 x 1,5 x 4,0) m, dung tích chứa 15 m^3; 2 máy bơm ly tâm công suất 250 lít/phút/máy; 2 ống thoát nước bằng thép được sơn chống rỉ, đường kính D = 110 mm, dài 25 m. Nước thải rò rỉ sau khi chảy vào Bể thu nước rò rỉ đạt độ cao 2,5 m so với đáy bể sẽ tự chảy qua ống thép hình cổ ngỗng (có tác dụng bẫy dầu) nối từ bể thu nước rò rỉ sang bể tháo nước (đầu vào ống đặt cách đáy bể thu nước rò rỉ 0,3m (cao trình đáy 206,0 m), đầu ra ống đặt cách đáy bể thoát nước 2,2 m (cao trình đáy 206,0 m), điểm ống nối giữa 2 bể cách đáy bể 2,5 m), mỗi đầu ống được bọc 2 lớp vải lọc dầu SOS – 1, nước thải sau khi lọc qua bể thoát nước đạt QCVN 40:2011/BTNMT - Quy chuẩn kỹ thuật quốc gia về nước thải công nghiệp, cột A (Kq = 1,0 và Kf = 1,2), được bơm cưỡng bức ra kênh xả bằng máy 2 máy bơm ly tâm công suất 250 lít/phút/máy qua 2 ống thép có đường kính D = 110 mm, mỗi ống dài 25 m.

1.2.3. Điểm xả nước thải sau xử lý:

a) Điểm xả nước thải sinh hoạt sau xử lý

Nước thải sinh hoạt của Cơ sở sau khi xử lý sơ bộ (tách mỡ từ nước thải khu vực bếp ăn bằng bể tách mỡ; xử lý nước thải bồn cầu, bồn tiểu bằng bể tự hoại) được thu gom vào bể thu gom nước thải sinh hoạt và xử lý lại bằng hệ thống xử lý nước thải sinh hoạt công nghệ AO qua ống thoát nước bằng nhựa PVC đường kính D = 34 mm, dài 9 m xả ra kênh xả Nhà máy Thủy điện Nậm Pì chảy ra sông Nậm Na thuộc địa phận bản Nậm Pì, xã Nậm Pì, huyện Nậm Nhùn, tỉnh Lai Châu. Tọa độ vị trí xả nước thải sinh hoạt (theo hệ tọa độ VN 2000, kinh tuyến trục 103^0, múi chiếu 3^0): X= 2.455.054, Y= 515.371. Nguồn tiếp nhận nước thải sinh hoạt của Cơ sở là sông Nậm Na, theo Quyết định số 50/QĐ-TTg ngày 06/02/2023 của Thủ tướng Chính phủ phê duyệt Quy hoạch tổng hợp lưu vực sông Hồng – Thái Bình thời kỳ 2021 – 2030, tầm nhìn đến năm 2050, sông Nậm Na nằm trong danh mục nguồn nước có chức năng: Cấp nước cho sinh hoạt; cấp nước cho sản xuất công nghiệp; sử dụng cho thủy điện tại Phụ lục 1 (Chức năng cơ bản nguồn nước), bên cạnh đó Cơ sở thuộc loại hình cơ sở sản xuất dưới 500 người, giá trị tối đa của các chất ô nhiễm trong dòng nước thải sinh hoạt của cơ sở được xác định theo QCVN 14:2008/BTNMT - Quy chuẩn kỹ thuật quốc gia về nước thải sinh hoạt với hệ số K = 1,2.

Bảng 3.1. Các chất ô nhiễm và giá trị giới hạn của các chất ô nhiễm trong dòng nước thải sinh hoạt của Cơ sở được phép xả thải

TT	Thông số	Đơn vị	Giá trị (Cột A)
1	pH	-	5 - 9
2	BOD_5 (20^0C)	mg/l	36
3	Tổng chất rắn lơ lửng (TSS)	mg/l	60

4	Tổng chất rắn hòa tan	mg/l	600
5	Sunfua (tính theo H_2S)	mg/l	1,2
6	Amoni (tính theo N)	mg/l	6
7	Nitrat (NO_3^-) (tính theo N)	mg/l	36
8	Dầu mỡ động, thực vật	mg/l	12
9	Tổng các chất hoạt động bề mặt	mg/l	6
10	Phosphat (PO_4^{3-}) (tính theo P)	mg/l	7,2
11	Tổng Coliforms	MPN/100ml	3.000

b) Điểm xả nước thải sản xuất sau xử lý

Nước thải sản xuất sau khi tách dầu được lọc qua 4 lớp vải lọc dầu SOS – 1, chảy qua bể thoát nước và bơm cưỡng bức ra kênh xả Nhà máy Thủy điện Nậm Pì chảy ra sông Nậm Na thuộc bản Nậm Pì, xã Nậm Pì, huyện Nậm Nhùn, tỉnh Lai Châu. Tọa độ vị trí xả nước thải sản xuất (theo hệ tọa độ VN 2000, kinh tuyến trục 103^0, múi chiếu 3^0): X= 2.455.056, Y= 515.375. Nguồn tiếp nhận nước thải sản xuất của Cơ sở là sông Nậm Na, theo Quyết định số 50/QĐ-TTg ngày 06/02/2023 của Thủ tướng Chính phủ sông Nậm Na có chức năng cấp nước cho sinh hoạt. Ngoài ra, lưu lượng dòng chảy của Sông Nậm Na tối thiểu là 69 m^3/s (bằng lưu lượng xả dòng chảy tối thiểu của Thủy điện Nậm Na 3 theo Quyết định số 154/QĐ-BTNMT ngày 17/01/2024 của Bộ trưởng Bộ Tài nguyên và Môi trường về việc công bố giá trị dòng chảy tối thiểu ở hạ lưu các hồ chứa, đập dâng của các công trình thủy lợi, thủy điện), do đó giá trị hệ số Kq = 1,0; lưu lượng nguồn thải của Cơ sở tối đa khoảng 8 m^3 (nhỏ hơn 50 m^3), giá trị hệ số Kf = 1,2. Giá trị tối đa của các chất ô nhiễm trong dòng nước thải sản xuất của Cơ sở được xác định theo Cột A, QCVN 40:2011/BTNMT - Quy chuẩn kỹ thuật quốc gia về nước thải công nghiệp với Kq = 1,0, Kf = 1,2.

Bảng 3.2. Các chất ô nhiễm và giá trị giới hạn của các chất ô nhiễm trong dòng nước thải sản xuất của Cơ sở được phép xả thải.

TT	Chất ô nhiễm	Đơn vị	Giới hạn của các chất ô nhiễm
1	pH	-	6 đến 9
2	BOD5 (20°C)	mg/l	36
3	COD	mg/l	90
4	Chất rắn lơ lửng	mg/l	60
5	Tổng dầu mỡ khoáng	mg/l	6
6	Amoni (tính theo N)	mg/l	6
7	Tổng Nitơ	mg/l	24
8	Tổng Phốt pho (tính theo P)	mg/l	4,8
9	Coliform	MPN/100ml	3.000

* Quy trình thu gom, thoát nước thải sinh hoạt của Cơ sở:

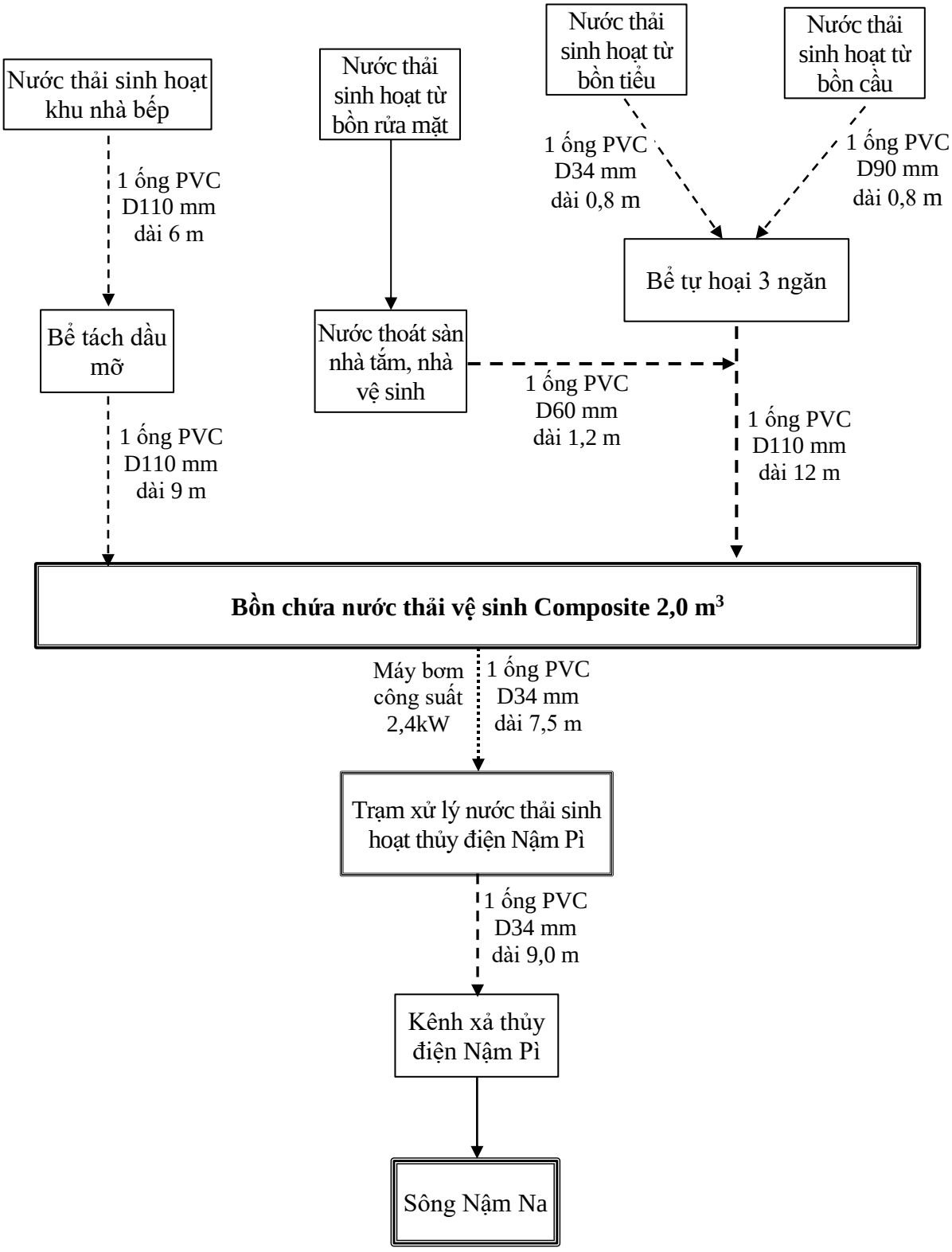

Ghi chú: ——► Chảy bề mặt

- - - -► Chảy qua ống

·····► Thuộc công đoạn xử lý nước thải sinh hoạt

Hình 3.12. Sơ đồ thu gom, thoát nước thải sinh hoạt Thủy điện Nậm Pì

* Quy trình thu gom, thoát nước thải sản xuất của Cơ sở (nước thải rò rỉ lẫn dầu):

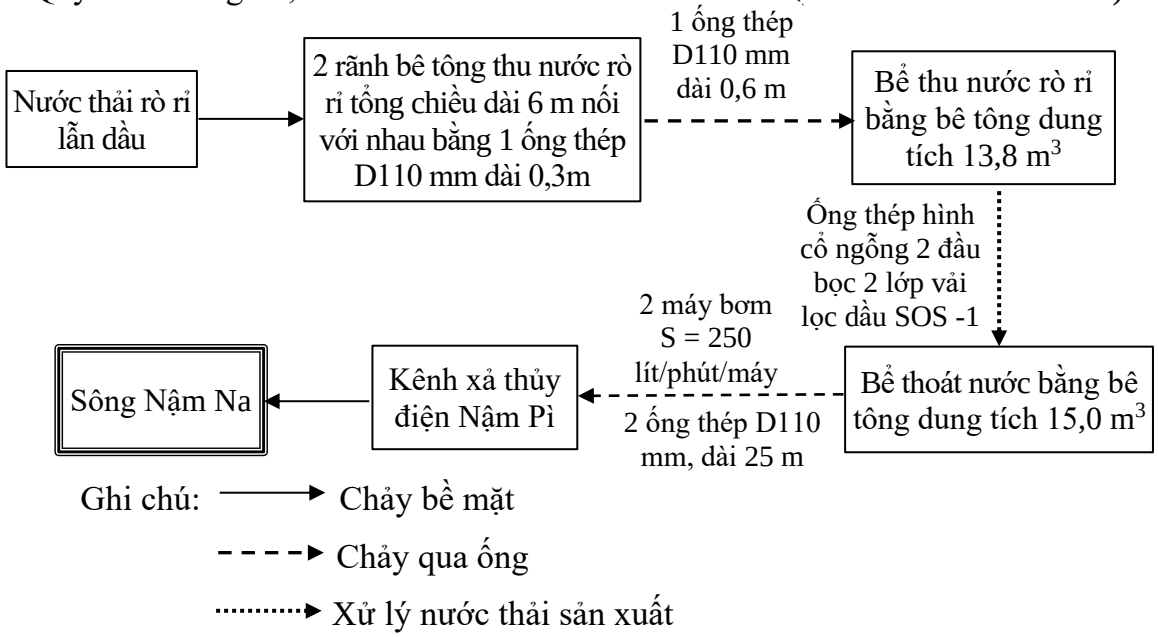

Hình 3.13. Sơ đồ thu gom, thoát nước rò rỉ lẫn dầu Thủy điện Nậm Pì

1.2.4. Công trình thu gom, thoát nước khác:

Trong quá trình vận hành để kiểm tra, sửa chữa, duy tu, bảo dưỡng 02 tổ máy (định kỳ 05 năm/1 lần) Chủ cơ sở phải tiến hành tháo khô 02 tổ máy. Nước tháo khô là nước suối chảy từ đường ống áp lực về nhà máy làm quay tuabin để phát điện nhưng chưa được đẩy ra kênh xả (từ buồng xoắn đến van hạ lưu cửa xả). Nước tháo khô không nhiễm dầu, không bị thay đổi thành phần, nước tháo khô là nước dùng phát điện không phải là nước thải. Do đó, Chủ cơ sở không bố trí công trình xử lý nước tháo khô.

Sau khi đóng 2 van hạ lưu ở 2 cửa xả để sửa chữa, bảo dưỡng 2 tổ máy, toàn bộ lượng nước sau khi phát điện từ cửa buồng xoắn đến van hạ lưu có cao trình đáy 206,5 m phải được bơm thoát, tháo khô để cho kỹ sư có thể tiến hành sửa chữa (lượng nước này gọi là nước tháo khô). Nước tháo khô từ 2 khoang xả tự chảy qua 2 đường ống bằng thép, đáy ống đặt tại cao trình 206,5 m, có đường kính D = 120 mm, mỗi ống dài 1,2 m (có van khóa một chiều) vào bể tháo khô bằng bê tông cốt thép có kích thước lòng bể L x B x H = (5,0 x 1,5 x 5,0) m, dung tích 37,5 m^3, đáy bể đặt tại cao trình 205,0 m. Trong bể có bố trí 2 bơm chìm công suất 400 lít/phút/máy bơm để bơm toàn bộ lượng nước tháo khô ra kênh xả bằng 2 đường ống thép được sơn chống rỉ đường kính D = 110 mm, mỗi ống dài 25 m.

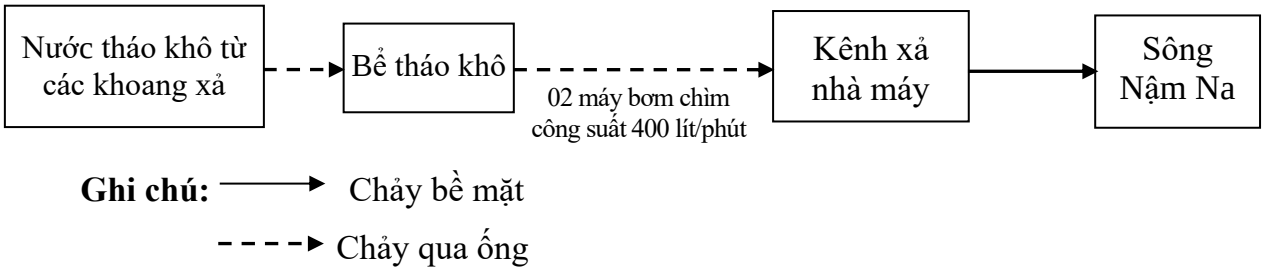

Hình 3.14. Sơ đồ thu gom, thoát nước tháo khô Thủy điện Nậm Pì

1.3. Xử lý nước thải:

1.3.1. Xử lý nước thải sinh hoạt

- Nước thải phát sinh từ khu nhà ăn (nước thải từ khâu chế biến thực phẩm, rửa ấm chén, bát đũa) với lưu lượng khoảng 0,5 m^3/ngày (24 giờ) sau khi được lọc loại bỏ rác thải có kích thước lớn được thu về Bể Tách mỡ, tại Bể Tách mỡ nước thải được loại bỏ mỡ và lọc rác sau đó chảy về Bồn chứa nước thải sinh hoạt Composite. Theo thông tin của đơn vị sản xuất trong trường hợp xử lý nước thải tự chảy (không sử dụng máy bơm), ống dẫn nước và thoát nước có đường kính lớn hơn hoặc bằng đường kính ren ngoài của bể (90 mm), công suất xử lý của Bể đạt 2,0 m^3/ngày (24 giờ).

) Cấu tạo, nguyên lý hoạt động của bể tách mỡ

Bể Tách mỡ làm bằng Inox dày 1,2 mm, kích thước L x B x H = (0,65 x 0,45 x 0,4) m, dung tích 110 lít, có nắp đậy; cấu tạo có 3 ngăn: Ngăn rác kích thước L x B x H = (0,45 x 0,15 x 0,4) m) dung tích 25 lít; Ngăn mỡ kích thước L x B x H = (0,45x 0,3 x 0,4) m), dung tích 50 lít; Ngăn chứa nước thải tách mỡ kích thước L x B x H = (0,45 x 0,2 x 0,4) m) dung tích 35 lít. Trong ngăn rác có tấm chắn rác bằng inox giúp ngăn rác có kích thước lớn chảy vào bể làm tắc ống; ngăn mỡ thiết kế có vách ngăn riêng để tách và lọc mỡ ra khỏi nước thải; ngăn chứa nước thải tách mỡ có tấm chắn bằng inox chặn các loại rác có hình dạng sợi mảnh như tóc, dây có kích thước nhỏ chống tắc nghẽn đường ống. Ống cấp và thoát nước thải ren ngoài đường kính 90 mm. Nước thải sinh hoạt khu vực nhà ăn có lẫn dầu mỡ sau khi chảy qua song chắn rác chảy theo đường ống bằng nhựa PVC đường kính D = 110 mm dài 6 m vào ngăn rác bể tách mỡ tại ngăn rác có tấm chắn rác để chặn lại rác có kích thước lớn bị lọt qua khe rác chảy vào ngăn tách mỡ làm tắc ống của bể. Ngăn rác ngoài tác dụng ngăn chặn rác còn có tác dụng làm ổn định dòng chảy của nước thải sau đó nước thải chảy qua Ngăn mỡ (hay còn gọi là ngăn bẫy mỡ) tại đây dựa trên nguyên lý trọng lượng riêng dầu mỡ có trọng lượng riêng nhẹ hơn nước sẽ nổi lên trên, nước nặng hơn sẽ ở bên dưới và chảy qua Ngăn chứa nước thải tác mỡ và chảy về Bồn chứa nước thải sinh hoạt Composite đặt gần kênh xả nhà máy. Lượng dầu mỡ phát sinh khu vực nấu ăn ít trung bình khoảng 0,05 lít/ngày (24 giờ). Toàn bộ lượng dầu mỡ nổi trên Ngăn mỡ sẽ được công nhân cấp dưỡng của Nhà máy thu vớt chứa trong các túi giấy và được vận chuyển ra chôn lấp cùng rác thải sinh hoạt khác (sau khi phân loại) tại hố chôn lấp rác của Cơ sở.





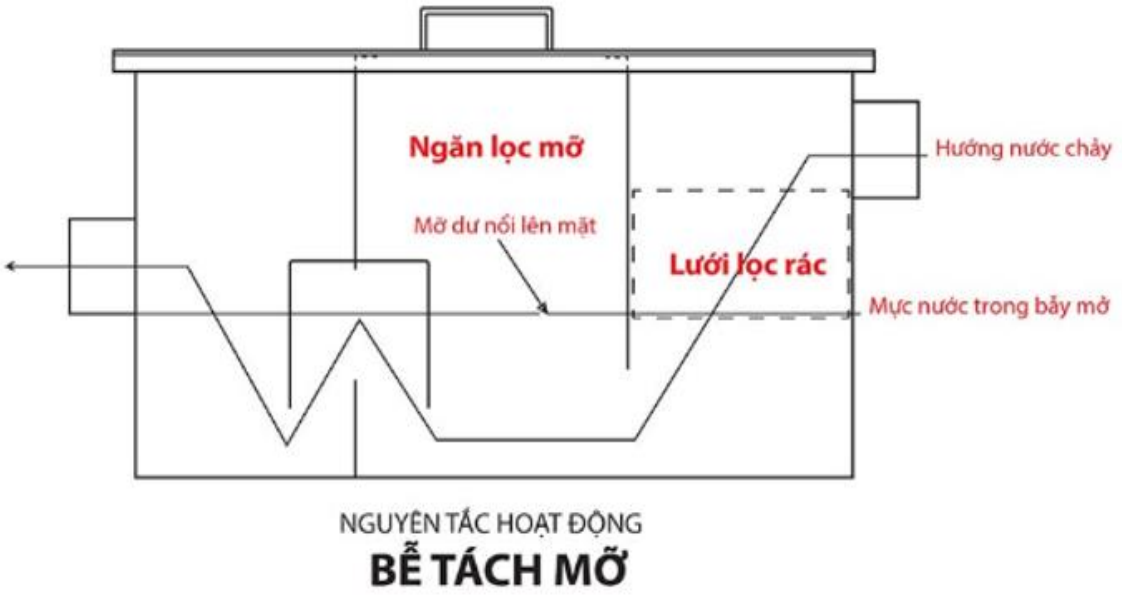

Hình 3.15. Ảnh Bể tách mỡ và sơ đồ nguyên tắc hoạt động bể tách mỡ Thủy điện Nậm Pì

- Nước thải phát sinh từ bồn tiểu, bồn cầu của Cơ sở khoảng về 0,5 m^3/ngày (24 giờ), tương đương khoảng 30 lít/công nhân được thu về bể tự hoại 3 ngăn đặt ngầm dưới nhà vệ sinh có đáy đổ bê tông cốt thép, tường, vách ngăn xây bằng gạch, đáy bể láng vữa xi măng có đánh màu chống thấm, tường bên trong bể trát vữa xi măng dày 1,5cm đánh màu chống thấm, có nắp đậy bằng 5 tấm đan bê tông cốt thép, kích thước xây dựng (bao gồm thành bể và nắp đậy) L x B x H = (3,3 x 2,22 x 1,8) m, dung tích chứa thực của bể khoảng 6 m^3 (trong đó ngăn chứa có dung tích 2,5 m^3, ngăn lắng 1,5 m^3, ngăn lọc 2,0 m^3) để xử lý.

- Trong bể tự hoại có các vi sinh vật sẽ hoạt động liên tục 24/24 giờ phân hủy XenLuLo, Protein, tinh bột, hydro cacbon, đạm, các chất béo và tham gia tiêu diệu trứng giun sán, diệt vi khuẩn và khử mùi hôi của chất thải có trong nước thải; giữa các thành phần có trong nước thải có sự chênh lệnh về trọng lương riêng, các chất có trọng lượng riêng lớn sẽ lắng chìm xuống đáy hình thành bùn thải. Định kỳ Chủ cơ sở sử dụng bổ sung chế phẩm sinh học xử lý hầm cầu BiO.Phốt có chỉ tiêu chất lượng: vi sinh vật hoại sinh ≥ 108 cfu/g, vi sinh vật phân hủy XenLulo ≥ 108 cfu/g, vi sinh vật phân hủy Protein ≥ 108 cfu/g, vi sinh vật phân giải tinh bột ≥ 108 cfu/g, độ ẩm từ 12 – 14%, độ đồng đều ≥ 95%, chất mang và các sinh vật khử mùi hôi. Chế phẩm được xác nhận là có tác dụng phân hủy các chất hữu cơ, cặn bã của hầm cầu và giảm các chỉ tiêu: BOD, TSS... có hoạt tính ổn định lâu dài; chế phẩm làm giảm mùi hôi, tiêu diệt trứng giun sát, diệt vi khuẩn gây bệnh đồng thời làm giảm nguy cơ tắc nghẽn bồn cầu. Liều lượng sử dụng được nhà sản xuất hướng dẫn 180 g xử lý cho 1 m^3 nước thải và khuyến khích định kỳ sử dụng 3 – 4 tháng 1 lần.

) Cấu tạo, nguyên lý hoạt động của bể tự hoại 3 ngăn

Bể tự hoại 3 ngăn: Ngăn chứa, ngăn lọc, ngăn lắng.

+ Ngăn chứa: Khi xả nước thì toàn bộ chất thải sẽ trôi xuống và tích tụ trong ngăn chứa đợi cho vi sinh vật phân hủy thành bùn vi sinh. Chính vì vậy mà ngăn chứa có diện tích khá lớn, chiếm gần một nửa diện tích của bể tự hoại 3 ngăn.

+ Ngăn lọc: Sau khi phân hủy chất thải sẽ chảy qua ngăn lọc để lọc lại bùn lơ lửng. Ngăn lọ chỉ có chức năng lọc không chứa nên diện tích tương đối nhỏ.

+ Ngăn lắng: Những loại chất thải ở ngăn chứa không thể phân hủy và không thể qua được ngăn lọc sẽ được đưa vào ngăn lắng như chất thải dạng rắn, cứng.

- Sau khi xả nước, chất thải sẽ theo đường ống dẫn đưa xuống ngăn chứa. Tại đây chất thải bắt đầu quá trình phân hủy thành bùn vi sinh nhờ các vi sinh vật; sau quá trình phân hủy, chất thải sẽ biến hoàn toàn thành dạng bùn, lắng xuống đáy bể và được đưa qua ngăn lọc để lọc lại bùn lơ lửng. Với các chất thải không phân hủy được dạng rắn như kim loại, tóc, nhựa... hoặc các chất không qua được bể lọc sẽ đưa sang bể lắng và đọng lại phía dưới, sau một thời gian sẽ theo đường nước thải ra ngoài hoặc chuyển hóa thành dạng khí nếu gặp điều kiện thích hợp. Các chất thải hydro cacbon, đạm, chất béo… được phân hủy bởi các vi khuẩn kỵ khí và các loại nấm men trong bể phốt làm giảm bớt mùi hôi, giảm bớt thể tích chuyển hóa thành dần thành bùn cặn bao gồm: Phần bùn là những chất thải có khối lượng riêng lớn nhất nên chìm dưới đáy bể; phần nước là sản phẩm của quá trình phân hủy và là phần nằm trên lớp bùn và phần không phân hủy là những loại chất xơ và chất hữu cơ khó phân hủy có khối lượng thể tích nhỏ sẽ nổi lên trên mặt nước. Quá trình phân hủy các chất hữu cơ sẽ làm giảm khối lượng thể tích của hỗn hợp ban đầu, phát triển sinh ra khối vi sinh vật có trong bể và tạo ra các loại khí như H_2S, CO_2, NO_2 và CH_4. Định kỳ, 6 tháng cơ sở sẽ thuê đơn vị chuyên môn tiến hành nạo hút bể tự hoại.



Hình 3.16. Ảnh nhà vệ sinh và khu vực đặt bể tự hoại 3 ngăn của Thủy điện Nậm Pì

- Toàn bộ nước thải sinh hoạt của Cơ sở phát sinh gồm: Nước thoát sàn nhà tắm, nhà vệ sinh; nước thải khu vực nhà ăn sau khi tách dầu mỡ và nước thải sau khi được xử lý sơ bộ bằng bể tự hoại được gom về Bồn chứa nước thải sinh hoạt Composite được bơm lên Hệ thống xử lý nước thải sinh hoạt công nghệ AO đặt gần khu vực nhà máy. Hệ thống xử lý nước thải sinh hoạt công nghệ AO của Cơ sở áp dụng kỹ thuật xử lý bằng màng vi sinh màng vi sinh chuyển động (MBBR) sử dụng trên cơ sở vật liệu mang vi sinh MBBR dạng xốp, có diện tích bề mặt riêng cao có công suất thiết kế 210 lít/giờ (tối đa 5 m^3/ngày (24 giờ)).

- Hệ thống xử lý của cơ sở có cấu tạo 06 ngăn, gồm: 01 ngăn vi sinh thiếu khí kích thước L x B x H = (1,0 x 0,6 x 1,5) m; 02 ngăn vi sinh hiếu khí (01 ngăn kích thước thước L x B x H = (0,6 x 0,6 x 1,5) m, 01 ngăn kích thước thước L x B x H = (0,6 x 0,3 x 1,5) m); 01 ngăn lắng sinh học kích thước L x B x H = (0,4 x 0,3 x 1,5) m; 01 ngăn trung gian kích thước L x B x H = (0,4 x 0,3 x 1,5) m và 01 ngăn chứa bùn kích thước L x B x H = (0,5 x 0,3 x 1,5) m và các thiết bị khác như: Bơm nước thải bể từ Bồn chứa (Bể điều hòa), bơm ngăn trung gian, cốc lọc tinh, bộ lọc UF, đèn khử trùng UV, tủ điện điều khiển, mái thổi khí, đĩa thổi khí tạo thành một hệ thống hợp khối hoàn chỉnh. Toàn bộ hệ thống xử lý nước thải sinh hoạt được thiết kế nằm trong bồn làm bằng Inox dày 2,0 mm có kích thước L x B x H = (2,5 x 1,0 x 1,5) m.

- Ngăn vi sinh thiếu khí được thiết kế hình trụ tròn bằng inox có chức năng chức năng khử thành phần Nitrat trong nước thải để giảm chỉ số T-N: Nitrat là sản phẩm cuối của quá trình xử lý vi sinh hiếu khí, nitrat chưa được xem là bền vững cũng gây độc cho môi trường nên cần được khử thành khí nitơ. Quá trình xử lý nước thải bằng phương pháp thiếu khí: sử dụng các chủng vi sinh thiếu khí để khử NO_3^- thành N_2.

$$4NO_3^- + 4H^+ + 5C_{hữu\ cơ} \longrightarrow 5CO_2 + 2N_2 + 2H_2O$$

Một số loài vi khuẩn khử nitrat như: *Bacillus, Pseudomonas, Methanomonas, Paracoccus, Spirillum, Thiobacilus, Micrococcus, Denitrobacillus*. Ngăn thiếu khí công nghệ MBBR sử dụng giá thể làm tổ cho vi sinh thiếu khí phát triển và khử nitrat hoá (chuyển hóa NO_3^- thành N_2). Giá thể mang vi sinh được cố định thành tầng lọc trong bể, tạo điều kiện cho vi sinh vật bám dính và phát triển. Nước thải được dẫn vào từ đáy bể, chảy ngược lên và thoát ra ở trên mặt bể.

- 02 ngăn vi sinh hiếm khí có chức năng xử lý các thành phần ô nhiễm COD, BOD, $NH4^+$. Quá trình xử lý nước thải bằng phương pháp hiếu khí bao gồm 3 giai đoạn:

+ Oxy hóa các chất hữu cơ:

$$C_xH_yO_z + O_2 \xrightarrow{Enzyme} CO_2 + H_2O + \Delta H$$

+ Tổng hợp tế bào mới:

$$C_xH_yO_z + O_2 + NH_3 \xrightarrow{Enzyme} \text{Tế bào vi khuẩn } (C_5H_7O_2N) + CO_2 + H_2O - \Delta H$$

+ Phân hủy nội bào:

$$C_5H_7O_2N + O_2 \xrightarrow{Enzyme} 5CO_2 + 2H_2O + NH_3 \pm \Delta H$$

Ngăn xử lý vi sinh hiếu khí được thiết kế theo kỹ thuật màng lọc sinh học chuyển động (MBBR) sử dụng giá thể làm tổ cho vi sinh hiếu khí phát triển xử lý các thành phần ô nhiễm (xử lý thành phần COD, chuyển hóa $NH4^+$ thành $NO3^-$). Giá thể mang vi sinh được cố định thành tầng lọc trong bể, tạo điều kiện cho vi sinh vật bám dính và phát triển. Nước thải được dẫn vào từ đáy bể, chảy ngược lên và thoát ra ở trên mặt bể.

Ngăn vi sinh hiếu khí thiết kế hình khối trụ tròn bằng inox bao gồm 3 bể mắc nối tiếp có kích thước mỗi bể: D x H = (0,23 x 0,35) m chất liệu inox dày 2,0 mm.

Bố trí hệ thống phân phối khí tinh cho vi sinh hiếu khí phát triển.

Máy thổi khí: 2 máy chạy luân phiên theo thời gian, công suất mỗi máy: 4kW, cột áp 4 m, lưu lượng khí 3m^3/phút.

- Ngăn lọc vi sinh có chức năng làm trong nước, tách các thành phần cặn lơ lửng ra khỏi nước thải từ các bể xử lý vi sinh. Các thành phần chính của cặn lơ lửng là các vi sinh vật trong quá trình xử lý sinh học hiếu khí theo dòng nước thải sang bể lọc. Cặn lơ lửng có kích thước nhỏ chuyển động chậm dần và bám vật liệu lọc và lắng xuống đáy bể

- Ngăn trung gian là nơi tiếp nhận nước thải sau khi lắng loại bỏ cặn. Tại đây nước thải được bơm lọc áp lực để loại bỏ các thành phần lơ lửng còn trong nước rồi được khử trùng bằng đèn UV trước khi thải ra môi trường. Trong ngăn có máy bơm nước thải: có công suất 200W, lưu lượng nước thải hoạt động 0,25 m^3/giờ. Nước thải được bơm tự động theo phao báo mức qua lớp lọc, khử trùng UV trước khi thải ra môi trường.

Toàn bộ hệ thống xử lý nước thải sịnh hoạt công nghệ AO được hoạt động tự động. Nước thải sau khi xử lý bằng hệ thống xử lý nước thải sinh hoạt công nghệ AO, đạt tiêu chuẩn Cột A, QCVN 14:2008/BTNMT – Quy chuẩn kỹ thuật quốc gia về nước thải sinh hoạt, hệ số K = 1,2, trước khi xả ra kênh xả Nhà máy thủy điện ra sông Nậm Na.



Hình 3.17. Ảnh hệ thống xử lý nước thải hoạt cộng nghệ AO Thủy điện Nậm Pì

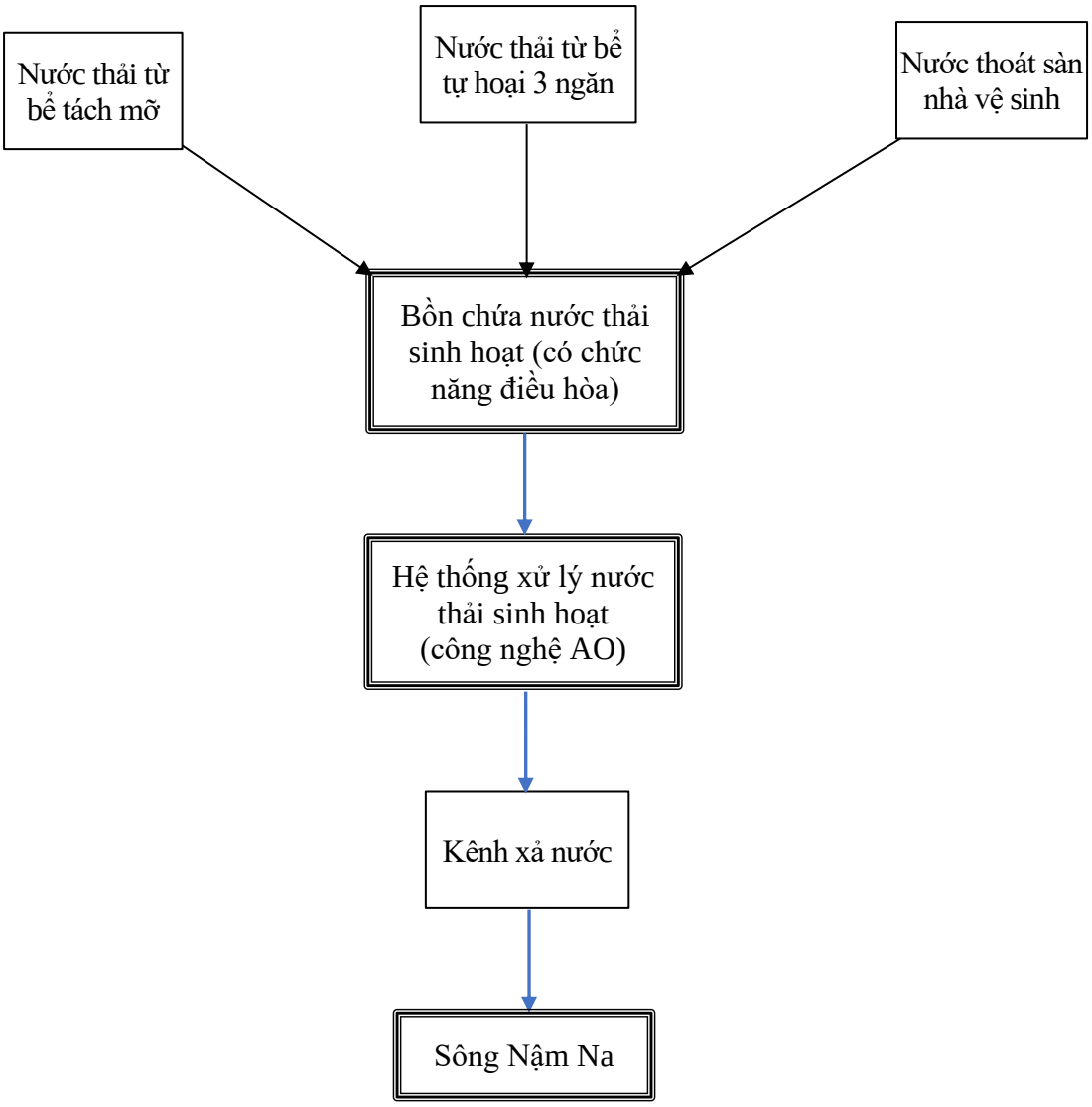

Hình 3.18. Sơ đồ xử lý nước thải sinh hoạt Thủy điện Nậm Pì

1.3.2. Công trình xử lý nước thải sản xuất

Toàn bộ lượng nước thải rò rỉ có lẫn dầu nước từ 02 tổ máy (tối đa khoảng 8 m^3/ngày (24 giờ) chảy về 2 rãnh thoát nước thải qua ống thoát đường kính D = 110 mm về Bể thu nước rò rỉ bằng bê tông cốt thép kích thước lòng bể L x B x H = (2,3 x 1, 5 x 4,0) m, dung tích chứa 13,8 m^3, đáy bể nằm ở cao trình 206,0 m. Tại đây nước thải sẽ được điều hòa ổn định dầu nhẹ hơn sẽ nổi trên mặt nước, khi nước thải đạt độ cao 2,5 m so với đáy bể, nước nặng hơn ở dưới sẽ tự chảy qua ống thép hình cổ ngỗng bằng thép đường kính D = 110 mm, dài 2,7 m (có tác dụng bẫy dầu) nối từ bể thu nước rò rỉ sang bể tháo nước bằng bê tông cốt thép dung tích 15,5 m^3, đầu vào ống đặt cách đáy bể thu nước rò rỉ (cao trình đáy 206,0 m) 0,3m, đầu ra ống đặt cách đáy bể thoát nước (cao trình đáy 206,0 m) 2,2 m, điểm ống nối giữa 2 bể cách đáy bể 2,5 m, mỗi đầu ống được bọc 2 lớp vải lọc dầu SOS – 1. Nước thải sau khi được lọc chảy qua bể thoát nước đạt QCVN 40:2011/BTNMT - Quy chuẩn kỹ thuật quốc gia về nước thải công nghiệp, cột A (Kq = 1,0 và Kf = 1,2), được bơm cưỡng bức ra kênh xả bằng máy 2 máy bơm ly tâm công suất 250 lít/phút/máy qua 2 ống thép có đường kính D = 110 mm, mỗi ống dài 25 m. Định kỳ Chủ cơ sở sẽ bơm váng dầu lẫn nước trên

mặt Bể thu nước rò rỉ vào các thùng phi 200 lít, lưu giữ tại kho lưu giữ CTNH và chuyển giao cho đơn vị có năng lực xử lý theo quy định.

Vải lọc dầu SOS-1 được sản xuất từ 100% sợi tái chế của ngành công nghiệp dệt từ các sợi tổng hợp và sợi polyme. Sợi vải có khả năng lọc dầu, váng dầu, các chất thải nhiễm dầu trong nước, chịu được dòng chảy với lưu tốc tối đa 250m^3/giờ/1m^2. Có khả ngăn hút dầu gấp 20 lần trọng lượng bản thân (Định lượng: 0,47kg/m^2 vải có khả năng hút tương đương khoảng 9,4kg (~7,6 lít dầu)). Vải lọc dầu định kỳ hằng tuần sẽ được nhân viên kỹ thuật làm vệ sinh bằng biện pháp cơ học như vắt để loại bỏ dầu mỡ, tái sử dụng lại tối đa 4 lần và thay thế vải lọc mới *(dự kiến khoảng 01 tháng sẽ thay vải lọc 01 lần)*. Vải lọc dầu sau khi thay được thu gom về kho lưu giữ CTNH và được chuyển giao cho đơn vị đã hợp đồng xử lý.

* Chi tiết quy trình xử lý nước thải sản xuất của cơ sở như sau:

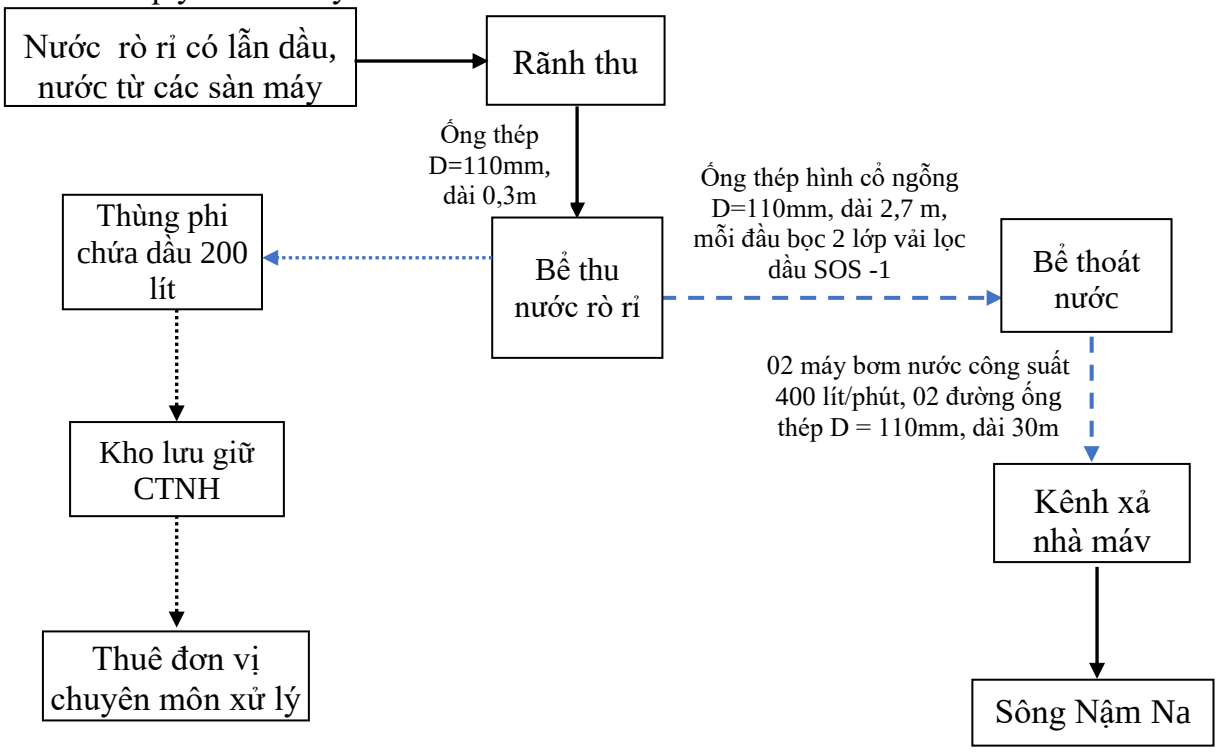

Ghi chú: ——→ Chảy bề mặt

- - - - - → Chảy qua ống

·····→ Bơm hút, vận chuyển

Hình 3.19. Sơ đồ xử lý nước thải sản xuất của thủy điên Nậm Pì

2. Công trình, biện pháp xử lý bụi, khí thải

Quá trình vận hành thủy điện Nậm Pì phát sinh lượng bụi, khí thải không đáng kể. Bụi khí thải phát sinh chủ yếu từ các phương tiện giao thông cá nhân của công nhân làm việc và khí thải phát sinh khi sử dụng máy phát điện dự phòng.

+ Cơ sở tổng có 16 cán bộ, công nhân làm việc phân theo ca trong đó có 7 công nhân ở nhà tập thể của Nhà máy, 9 công nhân đi về trong ngày. Phương tiện giao thông của công nhân đều là xe máy, quãng đường di chuyển của phương tiện giao thông trong khuôn viên Cơ sở ngắn. Để giảm thiểu bụi phát sinh do các phương tiện giao thông Chủ cơ sở đã bê tông cứng hóa toàn bộ hệ thống đường giao thông nội bộ, hằng ngày tổ chức

cho công nhân quét dọn vệ sinh. Do đó, mức độ phát sinh và ảnh hưởng của bụi, khí thải từ phương tiện giao thông cá nhân của cán bộ, công nhân là không đáng kể.

+ Lượng khí thải phát sinh từ máy phát điện dự phòng không thường xuyên (chỉ phát sinh khi khu vực mất điện lưới phải sử dụng máy phát điện); máy phát điện của Cơ sở đạt tiêu chuẩn kỹ thuật của nhà sản xuất và đã được cơ quan chức năng kiểm duyệt, nhiên liệu sử dụng máy phát điện là dầu diesel được mua tại các cửa hàng xăng dầu được cấp phép. Chủ cơ sở đặt máy phát điện dự phòng tại kho riêng các xa khu vực làm việc và nhà ở tập thể của công nhân (kho được xây dựng kiên cố). Do đó, mức độ ảnh hưởng của khí thải từ máy phát điện dự phòng đến cán bộ, công nhân và môi trường là không đáng kể.

+ Cơ sở đang tiến hành trồng hệ thống cây xanh quanh khuôn viên Nhà máy góp phần ngăn ngừa và hấp thu bụi, khí thải phát sinh. Bên cạnh đó đặc thù của Cơ sở là sản xuất thủy điện, vị trí Nhà máy đặt tại bờ sông Nậm Na, xung quanh khu vực rất thông thoáng, không có các hạng mục công trình công nghiệp khác, gần dự án không có người dân sinh sống. Do đó, mức độ ảnh hưởng từ bụi, khí thải của Cơ sở là rất nhỏ.

3. Công trình, biện pháp lưu giữ, xử lý chất thải rắn thông thường

Sau gần 3 tháng đi vào vận hành, qua theo dõi thực tế khối lượng chất thải rắn phát sinh, Cơ sở xác định lượng rác thải sinh hoạt phát sinh trung bình trong một ngày khoảng 5 kg tương đương với 1,8 tấn/năm. Thành phần chủ yếu là rác hữu cơ dễ phân hủy sinh học chiếm khoảng 80% (4,0 kg/ngày (24 giờ)) gồm: thức ăn thừa, thực phẩm hết hạn, các phần rau củ quả thừa sau sơ chế, các phần loại bỏ từ thực phẩm, lông gia súc, gia cầm..., còn lại khoảng 20% là rác khó phân hủy (1,0 kg/ngày (24 giờ)) như: túi ni lông, sắt thép phế liệu, khẩu trang, gang tay đã qua sử dụng, đồ sành sứ thủy tinh.... Toàn bộ chất thải rắn sinh hoạt phát sinh được Chủ cơ sở tổ chức phân loại, thu gom tại nguồn phát sinh theo quy định, hướng dẫn của UBND tỉnh (theo Quyết định số 35/2022/QĐ-UBND ngày 26/9/2022 của UBND tỉnh Lai Châu ban hành Quy định về quản lý chất thải rắn xây dựng, chất thải rắn sinh hoạt; phương tiện, tuyến đường và thời gian vận chuyển chất thải trên địa bàn tỉnh Lai Châu); Bộ Tài nguyên và Môi trường (theo Công văn số 9368/BTNMT – KSONMT ngày 02/12/2023 về việc hướng dẫn kỹ thuật về phân loại chất thải rắn sinh hoạt) thành 3 nhóm chính:

- Nhóm 1: Chất thải có khả năng tái sử dụng, tái chế (giấy, nhựa, kim loại, vải, đồ da, gỗ, thủy tinh, cao su)

- Nhóm 2: Chất thải thực phẩm (thức ăn thừa, thực phẩm hết hạn sử dụng, các phần rau củ quả thải bỏ sau khi sơ chế, chế biến món ăn, các sản phẩm bỏ đi từ thịt gia súc, gia cầm; thủy, hải sản)

- Nhóm 3: Chất thải rắn sinh hoạt khác (Chất thải sinh hoạt nguy hại: găng tay, giẻ lau dính dầu, hóa chất, khẩu trang bông băng bị nhiễm bệnh, pin đồng hồ, điều khiển thải, bóng đèn huỳnh quang các phòng ở tập thể, nhiệt kế...; chất thải công kềnh: Tủ bàn ghế hỏng, cánh cửa hỏng...; chất thải còn lại khác: Vỏ các loại hạt, vỏ trứng, lông gia súc, gia cầm, giấy vệ sinh, giấy ăn đã qua sử dụng, các loại hộp xốp, đồ gốm, sành, sứ thải...).

- Các loại chất thải rắn sinh hoạt thông thường khu vực nhà ăn là phát sinh nhiều nhất, tại nhà ăn Chủ cơ sở đặt 1 thùng đựng rác 3 ngăn bằng nhựa Polypropylen (PP) có nắp đậy, có bàn đạp mở nắp kích thước L x B x H = (0,60 x 0,35 x 0,45) m, dung tích 90

lít trên mỗi ngăn có màu sắc riêng biệt, có tên nhóm chất thải, hình ảnh phụ họa hướng dẫn phân loại, thu gom chất thải rắn sinh hoạt phát sinh tại nguồn (chất thải rắn thực phẩm, chất thải rắn sinh hoạt khác, chất thải rắn nguy hại).



Hình 3.20. Ảnh thùng đựng rác 3 ngăn tại nhà ăn Thủy điện Nậm Pì

- Rác thải sinh hoạt phát sinh tại khu vực văn phòng làm việc chủ yếu là nhóm chất thải rắn sinh hoạt khác: bã chè, khẩu trang và nhóm chất thải có khả năng tái sử dụng tái chế như giấy. Chủ cơ sở bố trí 1 thùng rác bằng nhựa Polystyrene (PS) có nắp đậy, có bàn đạp mở nắp, kích thước L x B x H = (0,25 x 0,25 x 0,35) m, dung tích 15 lít để thu gom bã chè, khẩu trang các loại chất thải rắn sinh hoạt khác (trừ CTNH) và 01 thùng đựng giấy thải bằng bìa các tông, kích thước L x B x H = (0,45 x 0,32 x 0,22) m.



Hình 3.21. Ảnh thùng đựng rác, đựng giấy tại khu văn phòng làm việc

- Tại khu vực nhà ở tập thể của công nhân bố trí 1 thùng rác bằng nhựa PS có nắp đậy, có bàn đạp mở nắp, kích thước L x B x H = (0,25 x 0,25 x 0,35) m, dung tích 15 lít (đặt hành lang trước phòng nghỉ của công nhân); 1 xô bằng nhựa Polyethylene (HDPE) hình trụ, có bọc túi ni lông kích thước D x H = (0,30 x 0,35) m, dung tích 18 lít để thu gom chất thải sinh hoạt phát sinh tại khu vực nhà ở tập thể: Chủ yếu là bã chè, giấy vệ sinh, vỏ

hạt các loại, vỏ túi, hộp chứa đựng đồ ăn sẵn...



Hình 3.22. Ảnh thùng đựng rác phát sinh khu vực nhà ở tập thể

- Chủ cơ sở bố trí 3 thùng bằng nhựa PS có nắp đậy, đáy có bánh xe, kích thước L x B x H = (0,4 x 0,4 x 0,55) m, dung tích 80 lít xung quanh khu vực nhà máy (1 thùng đặt tại cửa vào nhà máy, 1 thùng đặt tại sân sau nhà máy gần kho chứa của nhà máy, 1 thùng đặt ở sân nhà ở tập thể cuối nhà máy); 02 thùng rác bằng nhựa PS có nắp đậy, có bàn đạp mở nắp, kích thước L x B x H = (0,25 x 0,25 x 0,35) m, dung tích 15 lít (1 thùng đặt ở cửa vào nhà máy, 1 thùng đặt ở cửa ra nhà máy). Trong đó, 02 thùng nhựa PS 15 lít dùng để thu chất gom chất thải sinh hoạt phát sinh tại khu vực nhà máy, 3 thùng bằng nhựa PS có nắp đậy có, đáy có bánh xe dùng để thu gom vận chuyển chất thải rắn sinh hoạt phát sinh trong khuôn viên Cơ sở (trừ nhóm chất thải có khả năng tái sử dụng, tái chế và các loại chất thải sinh hoạt nguy hại) ra hố chôn lấp rác thải khu vực cổng vào nhà máy để chôn lấp.





Hình 3.23. Ảnh thùng đựng rác phát sinh khu vực nhà máy, thùng gom vận chuyển rác và hố chôn lấp rác thải

Toàn bộ chất thải rắn sinh hoạt của Cơ sở phát sinh đều được phân loại tại nguồn. Đối với rác thải có khả năng tái sử dụng, tái chế sẽ thu gom chứa bằng các bao, túi tải định kỳ hằng

tuần chuyển giao cho các cơ sở thu gom phế liệu trên địa bàn. Đối với rác thải sinh hoạt là CTNH sẽ được phân loại lưu chứa tại kho CTNH trong các thùng chứa đã phân theo mã CTNH, định kỳ sẽ chuyển giao cho đơn vị xử lý CTNH theo hợp đồng đã ký kết. Đối với chất thải thực phẩm sau khi phân loại sẽ được tận dụng làm thức ăn cho động vật nuôi. Đối với phần chất thải thực phẩm không thể tận dụng và chất thải rắn sinh hoạt khác (không bao gồm CTNH) định kỳ hằng ngày (từ 5h đến 7h) được thu gom vận chuyển ra chôn lấp tại hố chôn lấp có phủ bạt HDPE, có mái tôn che, kích thước L x B x H = (5,0 x 3,5 x 1,5) m, dung tích chứa 26 m^3, trường hợp trời mưa bão không thể vận chuyển chôn lấp ngay trong ngày có thể lưu giữ tạm trong thùng chứa tuy nhiên không được phép lưu giữ quá 48 tiếng. Chủ cơ sở tuyên truyền cho công nhân không sử dụng túi ni lông để chứa đựng vật dụng và thực phẩm khuyến khích sử dụng các dụng cụ chứa đựng có thể tái sử dụng nhiều lần, các sản phẩm làm từ nguyên liệu tự nhiên, dễ phân hủy như: Làn, rổ, rá, lạt tre; túi giấy, ni lông sinh học.... Định kỳ 1 tháng/lần sẽ tiến hành phun thuốc, rắc vôi bột khử khuẩn khu vực bãi chôn lấp rác thải (các loại thuốc khử khuẩn được lựa chọn nằm trong danh mục các loại được Bộ Y cấp phép).

b) Biện pháp xử lý bùn thải từ bể tự hoại

Tỷ lệ bùn thải từ bể tự hoại của cơ sở được tính toán bằng 0,05 m^3/người/năm. Khối lượng bùn thải với số lượng nhân lực người là khoảng 0,8 m^3/năm. Chủ cơ sở hợp đồng với đơn vị có năng lực xử lý bùn thải bể tự hoại chuyển giao toàn bộ lượng bùn thải của Cơ sở phát sinh theo định kỳ 1 năm/lần.

c) Công trình biện pháp lưu giữ, xử lý rác thải trôi từ thượng nguồn về hồ chứa

Phía thượng lưu hồ chứa thủy điện Nậm Pì không có dân cư sinh sống, thảm thực vật quanh khu vực hồ chứa và phía thượng nguồn chủ yếu là cây bụi, dây leo nên lượng rác thải từ thượng nguồn trôi về hồ chứa ít thường chỉ có vào mùa mưa lũ (sau gần 3 tháng đi vào vận hành Cơ sở chưa phải tiến hành thu, vớt rác khu vực hồ chứa) thành phần chủ yếu là cành, thân cây nhỏ, khối lượng phát sinh khoảng 500 kg/năm. Chủ cơ sở đã bố trí phao quây trước khu vực lấy nước để chắn gom rác không phát tán ra toàn mặt hồ và chảy theo dòng nước về tua bin phát và thuận tiện cho công tác thu gom, trục vớt. Căn cứ vào lượng rác thải phát sinh chủ yếu chỉ có ở mùa mưa lũ, Cơ sở sẽ tiến hành thu gom bằng các kéo phao quây gom dần chất thải về gần bờ sử dụng vợt, móc câu để trục vớt rác thải lên bờ, trong quá trình trục vớt rác thải công nhân phải trang bị đầy đủ các thiết bị bảo hộ: áo phao, phao cứu hộ và làm việc theo tổ nhóm ít nhất 4 người. Rác thải sau khi được thu gom về bờ sẽ được tập kết trên thân đập để phơi khô và cho người dân trong khu vực tận dụng làm củi đốt, đối với lượng rác thải người dân không dùng chủ yếu là lá cây, Chủ Cơ sở đã đào hố đất có kích thước L x B x H = (2,5 x 2,0 x 0,5) m, dung tích chứa 2,5 m^3 nằm giáp đường vận hành khu vực gần tuyến đập (tâm hố có tọa độ X = 2.455.637, Y = 513.083) để làm hố ủ vôi và men vi sinh lượng rác thải là lá cây mục làm phân bón cây xanh trong khuôn viên nhà máy, xung quanh lòng hồ và tuyến đập.



Hình 3.24. Ảnh Phao quây rác lòng hồ và hố ủ phân lá mục của thủy điện Nậm Pì 4. Công trình, biện pháp lưu giữ, xử lý chất thải nguy hại (CTNH):

- CTNH tại Cơ sở bao gồm: Dầu thải từ thiết bị tách dầu/nước lọc từ nước thải rò rỉ lẫn dầu, pin/ắc quy thải, thiết bị điện thải, giẻ lau dính dầu, bóng đèn huỳnh quang, dầu thủy lực tổng hợp, vải lọc dầu thải SOS -1, Dầu bôi trơn thải, Dầu truyền nhiệt và cách điện gốc khoáng không cơ clo thải, cặn sơn, vecsni thải. Phát sinh trong quá trình sửa chữa, bảo dưỡng, thay thế các trang thiết bị, máy móc và xảy ra sự cố đối với trạm biến áp.

- Tổng khối lượng CTNH của Cơ sở phát sinh trong năm khoảng 250 kg, chi tiết khối lượng các loại được thể hiện tại bảng sau:

Bảng 3.3. Khối lượng, chủng loại CTNH phát sinh của Thủy điện Nậm Pì

TT	Tên chất thải	Mã CTNH	Trạng thái tồn tại	Khối lượng (kg/năm)
1	Bóng đèn huỳnh quang và các loại thuỷ tinh hoạt tính thải	16 01 06	Rắn	25
2	Pin/ắc quy thải	16 01 12	Rắn	40
3	Dầu động cơ, hộp số và bôi trơn gốc khoáng thải không cơ clo	17 02 02	Lỏng	20
4	Dầu truyền nhiệt và cách điện gốc khoáng không cơ clo	17 03 03	Lỏng	30
5	Dầu thải từ thiết bị tách dầu/nước	17 05 04	Lỏng	105
6	Cặn sơn, sơn, vecsni thải có dung môi hữu cơ hoặc các thành phần nguy hại khác	08 01 01	Rắn – Lỏng	5
7	Chất hấp thụ, vật liệu lọc (bao gồm cả vật liệu lọc dầu chưa nêu tại các mã khác), giẻ	18 02 01	Rắn	10

	lau, vải bảo vệ thải bị nhiễm các thành phần nguy hại			
8	Các thiết bị, bộ phận, linh kiện điện tử thải	19 02 06	Rắn	15
Tổng				**250**

- Các hạng mục lưu giữ CTNH của Cơ sở bao gồm: 01 kho lưu giữ CTNH; 01 bể chứa dầu sự cố khu vực trạm biến áp; 06 thùng chứa CTNH có dán nhãn, mã CTNH, trong đó: 05 thùng phi bằng sắt dung tích 200 lít/thùng (03 thùng có nắp đậy), 01 thùng bằng gỗ kích thước L x B x H = (0,65 x 0,35 x 0,5) m.

+ Kho lưu giữ CTNH của Cơ sở đặt sau Nhà máy được xây dựng kiên cố, đáy và mái kho được đổ bê tông cốt thép, tường xây gạch chỉ dày 13 cm được chát vữa cả trong lẫn ngoài, kích thước kho L x B x H = (4,0 x 3,0 x 3,0) m; kho chứa lắp đặt đầy đủ biển tên, biển cảnh báo CTNH, biển cấm lửa; nền kho chứa được có gờ xi măng cao 5 cm trước cửa kho ngăn CTNH tràn ra ngoài trong trường hợp có sự cố; trong kho có trang bị vật tư, thiết bị phòng và ứng phó sự cố như: cát, bình cứu hỏa.



Hình 3.25. Ảnh kho lưu giữ CTNH Thủy điện Nậm Pì

+ Bể chứa dầu sự cố đặt ngầm tại khu vực trạm biến áp có kết cấu bê tông cốt thép, kích thước xây dựng L x B x H = (5,0 x 3,0 x 2,0) m, dung tích chứa 20 m^3; thành bể dày 22 cm, toàn bộ đáy và mặt trong thành bể được xử lý xi măng chống thấm; mặt bể được đậy bằng 5 tấm đan kết cấu bê tông cốt thép, có kích thước L x B x H = (5,0 x 0,6 x 0,15) m, có để 02 cửa thăm để kiểm tra, nắp cửa làm bằng thép dày 3 mm, kích thước L x B = (0,5 x 0,5) m.



Hình 3.26. Ảnh bể chứa dầu sự cố trạm biến áp Thủy điện Nậm Pì

+ Trong kho lưu giữ CTNH bố trí 05 thùng phi bằng sắt có nắp đậy, dung tích 200 lít và 01 thùng gỗ có kích thước L x B x H = (0,65 x 0,35 x 0,50) m, các thùng được dán mác, mã số CTNH để chứa CTNH: 01 thùng phi chứa dầu thải thu từ bể chứa nước rò rỉ; 01 thùng chứa Pin, ắc quy thải; 01 thùng chứa cặn sơn, sơn; 01 thùng chứa vải lọc dầu thải, giẻ lau, vải bảo vệ, găng tay dính dầu; 01 thùng chứa các thiết bị, bộ phận linh kiện điện tử thải; 01 thùng gỗ chứa bóng đèn huỳnh quang và các loại thuỷ tinh hoạt tính thải.



Hình 3.27. Ảnh thùng lưu chứa CTNH Thủy điện Nậm Pì

Toàn bộ CTNH phát sinh tại Cơ sở được phân loại theo mã CTNH thu gom về kho lưu giữ CTNH trong các thùng chứa có dán nhãn, mã số CTNH. Chủ cơ sở đã hợp đồng thuê đơn vị được cấp phép vận chuyển và xử lý CTNH phát sinh; căn cứ vào khối lượng CTNH của Cơ sở phát sinh định kỳ 6 tháng/lần sẽ chuyển giao CTNH phát sinh cho đơn vị có đủ năng lực được Bộ Tài nguyên và Môi trường cấp phép hành nghề xử lý CTNH (Công ty TNHH Thương mại và xây dựng An Sinh đơn vị đã được Bộ Tài nguyên và Môi

trường cấp Giấy phép hành nghề xử lý CTNH mã số: 1-2-3-4-5-6.089 VX). Toàn bộ CTNH phát sinh tại Cơ sở đều được thu gom lưu giữ theo quy định, hướng dẫn của Luật Bảo vệ Môi trường và các văn bản pháp luật khác về bảo vệ môi trường. Chủ Cơ sở cam kết không tự ý chuyển giao, xử lý CTNH.

5. Công trình, biện pháp giảm thiểu tiếng ồn, độ rung:

Nguồn phát sinh tiếng ồn, độ rung chủ yếu tại Cơ sở là từ 02 tổ máy phát điện và động cơ máy phát điện dự phòng, cụ thể:

+ Nguồn 01: Tiếng ồn, độ rung từ tổ máy phát điện số 01 có tọa độ vị trí tâm (theo hệ tọa độ VN 2000, kinh tuyến trục 103^0, múi chiếu 3^0): X = 2.455.087, Y = 515.355.

+ Nguồn 02: Tiếng ồn, độ rung từ tổ máy phát điện số 02 có tọa độ vị trí tâm (theo hệ tọa độ VN 2000, kinh tuyến trục 103^0, múi chiếu 3^0): X = 2.455.080, Y = 515.353.

+ Nguồn 03: Tiếng ồn, độ rung từ máy phát điện dự phòng (khi hoạt động) có tọa độ vị trí tâm (theo hệ tọa độ VN 2000, kinh tuyến trục 103^0, múi chiếu 3^0): X = 2.455.088, Y = 515.343.

Để giảm thiểu mức độ ảnh hưởng của tiếng ồn đối với công nhân làm việc tại Cơ sở và môi trường chủ Cơ sở đã áp dụng một số biện pháp giảm thiểu tiếng ồn, độ rung cụ thể như sau:

+ Lựa chọn vị trí đặt nhà máy cách xa khu dân cư.

+ Nền đặt 02 tổ máy được xây dựng với kết cấu bê tông cốt thép vững chắc chống chấn động. Máy móc được lắp đặt theo đúng thiết kế, bố trí dưới tầng âm thấp hơn cao trình phòng Điều hành và nhà ở tập thể của công nhân (16 m) để giảm thiểu mức độ ảnh hưởng từ tiếng ồn và rung động tới công nhân làm việc tại nhà máy và công nhân ở nhà tập thể.

+ Tiến hành trồng cây xanh trong khuôn viên của Cơ sở để giảm tiếng ồn và độ rung từ các tổ máy, máy phát điện.

+ Bố trí nhân viên giám sát kỹ thuật trong quá trình vận hành, thường xuyên kiểm tra độ cân bằng của 02 tổ máy, cố định, siết chặt các mối nối, ốc vít, bu lông thiết bị.

+ Phòng làm việc cho cán bộ trực có vách kính kín làm giảm tác động của tiếng ồn.

+ Tổ chức làm việc theo 3 ca, công nhân viên được trang bị quần áo bảo hộ lao động và thực hiện đúng các chế độ về an toàn lao động, không để người lao động có thời gian tiếp xúc với tiếng ồn trong thời gian liên tục quá 8 tiếng.

+ Thường xuyên bảo dưỡng, kiểm tra định kỳ, các thiết bị máy móc.

+ Bố trí đặt máy phát điện dự phòng trong phòng riêng, kín được xây dựng kiên cố góp phần giảm mức độ tiếng ồn, độ rung của máy phát điện ra môi trường. Kiểm tra độ cân bằng của máy phát điện dự phòng trước khi vận hành; tuân thủ các quy định kỹ thuật khi vận hành thiết bị.

+ Các động cơ, máy móc được kiểm tra thường xuyên, bảo trì, bảo dưỡng thay thế

các chi tiết mau mòn.

- Sau khi áp dụng các biện pháp giảm thiểu tiếng ồn, độ rung tại khu vực phòng làm việc, nhà ở tập thể công nhân của Cơ sở giá trị tiếng ồn và mức gia tốc rung phải đảm bảo nằm trong giới hạn tối đa cho phép về tiếng ồn theo QCVN 26:2010/BTNMT – Quy chuẩn kỹ thuật quốc gia về tiếng ồn và nằm trong giới hạn tối đa cho phép về gia tốc rung theo QCVN 27:2010/BTNMT – Quy chuẩn kỹ thuật quốc gia về độ rung đối với hoạt động sản xuất, thương mại, dịch vụ khu vực thông thường, cụ thể: từ 6 giờ đến 21 giờ không được vượt quá 70 dBA và 70 dB, từ 21 giờ đến 6 giờ không được vượt quá 55 dBA và 60 dB;

6. Phương án phòng ngừa, ứng phó sự cố môi trường

6.1. Phương án phòng ngừa, ứng phó sự cố môi trường đối với nguồn nước

a) Phòng ngừa, ứng phó sự cố môi trường đối với nước thải sinh hoạt

- Tăng cường công tác tuyên truyền cho công nhân về ý thức tiết kiệm nước sạch, sử dụng hợp lý, hiệu quả đúng mục đích nước sinh hoạt.

- Bố trí các thùng chứa hợp vệ sinh để tích lưu trữ nước mưa phục vụ cho sinh hoạt trong trường hợp mưa lũ kéo dài, nguồn nước từ mó nước bị đục không thể sử dụng.

- Thường xuyên theo dõi kiểm tra, nguồn nước cấp cho sinh hoạt của Cơ sở nhất là mùa mưa lũ; kiểm tra, nhanh chóng sửa chữa thay thế các đoạn đường ống dẫn sinh hoạt bị hỏng không đảm bảo yêu cầu.

- Định kỳ sửa chữa thay thế củ lọc máy lọc nước dùng cho sinh hoạt của công nhân.

Một số sự cố có thể xảy ra và giải pháp ứng phó cụ thể như sau:

b) Phòng ngừa, ứng phó sự cố môi trường đối với nước thải nhiễm dầu

Quá trình vận hành của Cơ sở phát sinh dầu thải theo nước rò rỉ từ các khoang máy tuanbin xuống sàn chảy vào bể thu nước rò rỉ và được xử lý tách và lọc dầu trước khi bơm cưỡng bức ra kênh xả chảy qua sông Nậm Na. Tuy nhiên, nếu không chấp hành nghiêm quy trình vận hành sản xuất để hóa chất tẩy rửa trên nền sàn tổ máy sẽ hòa tan 1 phần dầu vào nước không thể tách dầu ra khỏi nước bằng chênh lệch trọng lượng giữa dầu và nước, kết hợp với việc định kỳ không thay tấm lọc dầu để bị hư hại thủng không lọc dầu hiệu quả có thể làm dầu thải phát sinh chảy ra sông Nậm Na gây ô nhiễm môi trường. Hoặc không vệ sinh nền đặt tổ máy trước vẫn để dầu thải trên nền khi tiến hành tháo khô kiểm tra dầu thải sẽ theo nước tháo khô được bơm ra sông gây ô nhiễm môi trường.

Để phòng ngừa ứng phó sự cố môi trường đối với nước thải nhiễm dầu Chủ Cơ sở phải chấp hành nghiêm quy trình, kỹ thuật khi sửa chữa, bảo dưỡng các tổ máy phát điện.

Thường xuyên kiểm tra, định kỳ thay thế các tấm vải lọc dầu theo khuyến cáo của nhà sản xuất; quán triệt công nhân về kỷ luật lao động không được phép đem các loại hóa chất, chất tẩy rửa vào buồng đặt gian máy.

Thường xuyên kiểm tra vệ sinh rãnh thu nước dầu rò rỉ, loại bỏ các dị vật có kích thước lớn có nguy cơ tắc ống dẫn nước giữa 2 khoang máy cũng như tắc ống dẫn nước vào bể dầu tháo khô.

6.2 Phương án phòng ngừa ứng phó sự cố cháy nổ

Nếu xảy ra cháy, nổ trong quá trình vận hành sẽ dẫn đến thiệt hại về tài sản của Chủ cơ sở, nguy cơ ảnh hưởng đến sức khỏe, tính mạng của công nhân đang tham gia sản xuất. Vì vậy, trong giai đoạn thi công xây dựng hệ thống phòng cháy, chữa cháy được thiết kế bảo đảm độ bền, quá trình hoạt động ổn định, chính xác để bảo đảm phát hiện, cô lập, hạn chế các yếu tố gây cháy, ngăn chặn không cho lan truyền đám cháy và dập tắt các sự cố cháy một cách nhanh chóng, để hạn chế tới mức thấp nhất thiệt hại cho sản xuất, công trình và môi trường. Do vậy nhà máy có những phương án phòng ngừa như sau:

+ Tại mặt sau Nhà máy, xây dựng bể nước cứu hoả kích thước L x B x H = (12 x 3,0 x 3,0) m, dung tích 108 m^3.

+ Bố trí họng nước cứu hỏa, các thiết bị chữa cháy tại chỗ như: bình bột, bình CO_2,...

+ Hệ thống điện được lắp đặt các rơle chống sự cố để hạn chế chạm điện, những tình huống xấu do sự cố về điện gây ra.

+ Lắp đặt hệ thống báo cháy tự động gồm tủ trung tâm báo cháy, các đầu dò báo cháy và báo nhiệt, chuông đèn, nút ấn báo cháy,... Hệ thống báo cháy được kiểm tra thường xuyên và nằm trong tình trạng sẵn sàng hoạt động theo đúng quy định PCCC.

+ Tuân thủ nghiêm ngặt các quy định về PCCC và an toàn điện trong quản lý và vận hành Dự án.

+ Ban hành nội quy PCCC trong khu vực nhà máy, nghiêm cấm các hành vi sử dụng lửa tại khu vực lưu chứa vật liệu dễ cháy; quản lý chặt chẽ nguyên vật liệu dễ cháy.

+ Tăng cường các biện pháp giáo dục ý thức chấp hành nội quy PCCC cho công nhân trực tiếp sản xuất, thường xuyên kiểm tra, đôn đốc, nhắc nhở việc chấp hành nội quy PCCC đã đề ra.

- Biện pháp ứng phó:

Khi phát hiện sự cố xảy ra, người phát hiện phải bấm còi báo động đồng thời hô hào mọi người xung quanh để cùng dập lửa, dùng bình xịt hoặc hệ thống bơm nước để dập tắt đám cháy.

+ Ngay lập tức phải ngừng hoạt động sản xuất;

+ Di tản mọi người ra khỏi khu vực cháy;

+ Thông báo cho đơn vị cảnh sát chữa cháy, đơn vị y tế gần nhất;

+ Nếu có người mắc kẹt phải tổ chức thực hiện giải cứu và đưa người mắc kẹt ra ngoài;

+ Người bị kẹt trong khu vực đám cháy phải dùng quần áo bịt kín mũi miệng và cố gắng di chuyển thấp (bò) ra khỏi khu vực đám cháy một cách nhanh nhất;

+ Thực hiện sơ cứu, cấp cứu đối với nạn nhân bị ngạt thở đúng kịp thời, đúng kỹ thuật.

- Cơ sở đã được Phòng Cảnh sát PCCC và CNCH tỉnh Lai Châu cấp Giấy chứng nhận thẩm duyệt thiết kế về phòng cháy và chữa cháy số 43/TD-PCCC ngày 05/7/2021 và cho ý kiến đồng ý về thiết kế phòng cháy chữa cháy của cơ sở tại Văn bản số 50/TD-PCCC, ngày 04/10/2023.

6.3. Phương án phòng ngừa, ứng phó sự cố sạt lở đất, đá

- Tại tuyến đập đối với vị trí mái đào đất tiến hành trồng cỏ;

- Định kỳ 6 tháng/lần giám sát sạt lở bờ suối khu vực thượng lưu và hạ du tuyến đập, nhất là tại các vị trí có nguy cơ sạt lở cao để kịp thời có biện pháp xử lý trong trường hợp xảy ra sạt lở.

- Theo dõi, kiểm tra diễn biến các hư hỏng tại khu vực xây dựng nhà ở, khu vực đập và xử lý kịp thời đảm bảo an toàn an toàn công trình.

- Báo ngay cho cán bộ quản lý để có biện pháp xử lý kịp thời khi xảy ra sự cố.

- Trường hợp xảy ra sự cố, việc cứu hộ sẽ được triển khai khẩn cấp để giữ an toàn công trình, giảm thiểu thiệt hại về người và tài sản; nhanh chóng thống kê, đánh giá thiệt hại, đề xuất và tiến hành khắc phục, sửa chữa những hạng mục bị hư hỏng. Tổ chức khơi thông dòng chảy khi xảy ra tách nghẽn do sạt lở đất.

6.4. Phương án phòng ngừa, ứng phó sự cố do mưa bão, lũ lụt

Sự cố mưa lũ vượt quá so với thiết kế rất hiếm khi xảy ra, tuy nhiên trong thời gian qua tình hình mưa lũ trên địa bàn tỉnh diễn biến rất phức tạp nhiều trận mưa lũ lớn xảy ra liên tiếp. Do đó Chủ cơ sở cũng phải tính toán và đưa ra các phương án nhằm hạn chế sự cố khi xảy ra mưa lũ lớn.

- Tuân thủ tuyệt đối quy trình vận hành hồ chứa đã ban hành; quá trình vận hành thực hiện theo đúng nguyên tắc phải đảm bảo an toàn cho công trình, an toàn cho vùng hạ du công trình;

- Thường xuyên theo dõi diễn biến thời tiết, kết quả dự báo của trung tâm khí tượng thủy văn, tăng cường công tác giám sát lòng hồ, tuyến đập trong mùa mưa lũ.

- Xây dựng chương trình kế hoạch, phương án phòng chống thiên tai; tạo điều kiện cho công nhân tham gia diễn tập, tập huấn cứu hộ cứu nạn; trang bị đầy đủ các thiết bị bảo hộ, phương tiện sẵn sàng tham gia tìm kiếm cứu hộ, cứu nạn khi có mưa lũ.

- Chỉ đạo cử cán bộ công nhân trực 24/24h trong trường hợp khu vực xảy ra mưa lũ cục bộ kéo dài;

- Kịp thời thông báo cho người dân phí hạ du và chính quyền trong trường hợp xả lũ; nhanh chóng đưa người và tài sản ra khỏi khu vực nguy hiểm khi xuất hiện các sự cố ngoài ý muốn.

- Cam kết triển khai thực hiện nghiêm túc và đầy đủ các phương án bảo vệ đập, khắc phục sự cố vỡ đập; phương án phòng chống lũ, lụt vùng hạ du đập.

+ Thi hành lệnh của Ban chỉ huy PCTT& TKCN tỉnh Lai Châu. Đối với trường hợp đặc biệt nếu xuất hiện lưu lượng lũ lớn hơn lưu lượng kiểm tra có thể gây ra vỡ đập và ngập lụt cho hạ du, Ban chỉ huy PCTT& TKCN nhà máy thủy điện Nậm Pì triển khai ngay các biện pháp cần thiết để bảo vệ đập, đồng thời báo ngay cho Ban chỉ huy PCTT& TKCN tỉnh Lai Châu cùng UBND huyện Nậm Nhùn sơ tán dân khỏi phạm vi ngập lụt.

6.5. Phương án phòng ngừa, ứng phó sự cố đối với đường ống áp lực, kênh dẫn, hầm dẫn nước, cửa van lấy nước, cống xả cát

- Trong quá trình hoạt động Nhà máy, thường xuyên cử cán bộ kiểm tra, giám sát đường hầm và đường ống áp lực định kỳ để kịp thời phát hiện rò rỉ và đưa ra các biện pháp khắc phục, đảm bảo cho hoạt động của Nhà máy.

- Khi xảy ra sự cố: Đóng van cửa hầm dẫn nước, tạm ngừng hoạt động phát điện của Nhà máy, phối hợp với đơn vị chuyên môn tiến hành sửa chữa. Sau khi sửa chữa thực hiện kiểm tra lại đường ống, hầm dẫn, kênh dẫn, đảm bảo hoạt động ổn định mới đưa vào vận hành trở lại.

- Trang bị đầy đủ bảo hộ lao động cho cán bộ tiến hành giám sát.

- Thông báo ngay cho Ban quản lý Nhà máy để có biện pháp khắc phục, đồng thời sơ tán cán bộ công nhân viên ra khỏi khu vực gần hầm dẫn.

6.6. Phương án phòng ngừa, ứng phó sự cố vỡ đập

****. Biện pháp phòng ngừa sự cố, rủi ro vỡ đập***

- Vị trí bố trí đập đã được Công ty khảo sát kỹ lưỡng về điều kiện địa chất, địa hình trước khi thực hiện thiết kế dự án. Việc bố trí tổng thể và thiết kế kết cấu công trình, ngoài việc đảm bảo các yêu cầu về kinh tế - kỹ thuật phải tạo điều kiện cho công tác quản lý an toàn. Công ty cử cán bộ kỹ thuật tham gia theo dõi thi công, nghiệm thu các hạng mục và nghiệm thu tổng thể công trình để tiếp nhận quản lý khi công trình hoàn thành và nghiệm thu để đưa vào khai thác, sử dụng khi được kiểm tra đảm bảo chất lượng.

- Theo dõi dự báo thời tiết thường xuyên để xây dựng chương trình phòng chống mưa, sự cố, rủi ro vỡ đập.

- Thường xuyên kiểm tra tình trạng hoạt động của các thiết bị vận hành đập và cửa lấy nước. Tiến hành duy tu, bảo trì, bảo dưỡng các thiết bị cơ khí liên quan đến đóng mở cửa lấy nước.

- Theo dõi lún nhằm xác định các giá trị độ lún (độ lún lệch, tốc độ lún trung bình…) so với các giá trị tính toán theo thiết kế.

- Xác định phạm vi sơ tán khi vỡ đập hoặc xả các lưu lượng lũ tràn khác nhau, xác định xói lở và biện pháp gia cố bờ ở hạ lưu theo các tính toán với kiểm tra lũ và kiểm tra bố trí tràn để xả khi có lũ.

****. Biện pháp ứng phó với sự cố vỡ hồ, đập***

- Trường hợp khi xảy ra sự cố gây mất an toàn đập, việc cứu hộ sẽ được triển khai khẩn cấp với nỗ lực và ưu tiên cao nhất để giữ an toàn công trình, giảm thiểu thiệt hại về người và tài sản.

- Báo động, thông báo và phối hợp với chính quyền địa phương và Ban chỉ huy PCTT& TKCN tỉnh Lai Châu để sơ tán người ra khỏi khu vực nguy hiểm; tập trung triển khai biện pháp bảo đảm an toàn cho người, đặc biệt đối tượng dễ bị tổn thương trong tình huống khẩn cấp.

- Phối hợp, giám sát, hướng dẫn và chủ động thực hiện việc hạn chế hoặc cấm người, phương tiện đi vào khu vực nguy hiểm trong khu vực bị vỡ hồ, đập, nơi dòng nước chảy siết.

- Bảo đảm giao thông và thông tin liên lạc đáp ứng yêu cầu chỉ đạo, chỉ huy phòng, chống sự cố vỡ hồ, đập.

- Huy động nhân lực, các phương tiện (xe ô tô, thuyền cứu hộ,...), trang thiết bị (bộ đàm liên lạc, phao cứu hộ, cáng cứu thương, dụng cụ y tế, bao cát chắn...), lương thực, thực phẩm và tài chính của Công ty phối hợp với Ban chỉ huy PCTT& TKCN tỉnh Lai Châu và cơ quan quản lý tổ chức hoạt động tìm kiếm cứu nạn, cứu chữa người bị thương, hỗ trợ lương thực, thuốc chữa bệnh, nước uống và nhu yếu phẩm khác tại khu vực bị chia cắt, khu vực ngập lụt nghiêm trọng và địa điểm sơ tán.

- Phối hợp bảo đảm an ninh, trật tự an toàn xã hội, bảo vệ tài sản của Nhà nước và nhân dân tại khu vực xảy ra sự cố vỡ hồ, đập.

- Huy động khẩn cấp và tuân thủ quyết định chỉ đạo, huy động khẩn cấp về nhân lực, vật tư, phương tiện, trang thiết bị, nhu yếu phẩm để kịp thời ứng phó với sự cố vỡ hồ, đập.

***. Công tác tổ chức khắc phục sự cố vỡ đập**

- Huy động nhân lực, các phương tiện (xe ô tô, thuyền cứu hộ,...), trang thiết bị (bộ đàm liên lạc, phao cứu hộ, cáng, dụng cụ y tế, bao cát chắn...), lượng thưc, thực phẩm và tài chính của Công ty phối hợp với Ban chỉ huy phòng chống lụt, bão địa phương, chính quyền địa phương tiếp tục tìm kiếm cứu nạn, cấp cứu người bị nạn, thông tin khẩn cấp cho cấp trên và yêu cầu tìm kiếm cứu nạn.

- Phối hợp tổ chức đưa người sơ tán trở về nhà an toàn, tổ chức nơi ở tạm (lán trại, lều dã chiến...) tại khu vực an toàn, không bị ảnh hưởng cho những người bị mất nhà cửa hoặc nhà cửa bị hư hỏng nặng; hỗ trợ lương thực, thực phẩm, nước uống và các nhu yếu phẩm.

- Phối hợp với Ban chỉ huy phòng chống lụt, bão địa phương, chính quyền và người dân tổ chức khắc phục, phòng chống dịch, dọn dẹp, sửa chữa nhà cửa, cơ sở hạ tầng: điện, nước, giao thông, thủy lợi, trường học, y tế, môi trường, khắc phục bồi lấp, sạt lở…

- Nhanh chóng thống kê, đánh giá thiệt hại, đưa ra nhu cầu hỗ trợ, cứu trợ và khắc phục; xác định nhu cầu trang bị vật tư, phương tiện cần thiết của địa phương để chuẩn bị và phục vụ công tác khắc phục hậu quả sự cố vỡ đập.

- Tổ chức khôi phục sản xuất.

- Chủ dự án sẽ hỗ trợ, bồi thường thiệt hại về hoa màu, đất đai, công trình cho người dân bị ảnh hưởng khi xảy ra sự cố vỡ đập.

7. Công trình, biện pháp bảo vệ môi trường khác

- Ngoài nhiệm vụ phát điện, hồ chứa thủy điện Nậm Pì còn phải đảm bảo dòng chảy tối thiểu phía hạ du của suối Nậm Long và Nậm Khao. Chủ dự án cam kết thực hiện ghiêm túc Giấy phép khai thác, sử dụng nước mặt số 103/GP-BTNMT ngày 14/04/2023. Bảo đảm duy trì lưu lượng xả thường xuyên, liên tục sau đập chính về hạ du suối Nậm Long không nhỏ hơn 0,19 m^3/s và sau đập phụ về hạ du suối Nậm Khao không nhỏ hơn 0,11 m^3/s.

- Thực hiện giám sát hoạt động khai thác, sử dụng đối với hồ chứa theo quy định tại Thông tư số 47/2017/TT-BTNMT ngày 07/11/2017 của Bộ Tài nguyên và Môi trường Quy định về giám sát khai thác, sử dụng tài nguyên nước.

- Thực hiện giám sát quá trình xói lở dọc hai bờ suối Nậm Long, Nậm Khao và sông Nậm Na, phía hạ lưu đập trong quá trình xây dựng và vận hành nhà máy và có các giải pháp phù hợp, kịp thời để khắc phục các tác động tiêu cực do sạt lở đất đá hai bên bờ suối.

- Chủ cơ sở đã thi công xây dựng đúng thiết kế các hạng mục cống xả dòng chảy tối thiểu tại đập chính và đập phụ của Cơ sở; lắp đặt đầy đủ các thiết bị quan trắc, giám sát; đã kết nối truyền tải thông tin giữ liệu giám sát về Bộ Tài nguyên và môi trường;








Hình 3.28. Một số hình ảnh thiết bị giám sát đập và hạ lưu nhà máy

8. Các nội dung thay đổi so với quyết định phê duyệt kết quả thẩm định báo cáo đánh giá tác động môi trường (nếu có):

Chủ Cơ sở thực hiện đầy đủ các nội dung yêu cầu đã nêu trong Báo cáo ĐTM của dự án đã được UBND tỉnh Lai Châu phê duyệt tại Quyết định số 754/QĐ-UBND ngày 25/06/2021. Tuy nhiên, thời điểm lập báo cáo ĐTM tỉnh Lai Châu chưa có quy hoạch vùng bảo vệ môi trường, quy hoạch tỉnh; các thông số dữ liệu tính toán theo báo cáo thiết kế cơ sở giai đoạn nghiên cứu khả thi. Trong quá trình lập báo cáo thiết kế kỹ thuật, thi công xây dựng công trình cần thay đổi, điều chỉnh một số nội dung cho phù hợp với quy định của pháp luật về bảo vệ môi trường. Do đó, Dự án có mộ số những thay đổi so với quyết định ĐTM đã được phê duyệt như sau:

Bảng 3.4. Tổng hợp các các hạng mục bảo vệ môi trường thay đổi so với quyết định phê duyệt kết quả thẩm định báo cáo đánh giá tác động môi trường

TT	Hạng mục công trình	Nội dung công trình theo ĐTM	Nội dung công trình theo GPMT	Những nội dung thay đổi
1	Thiết bị lưu giữ CTNH	1 kho chứa CTNH kích thước L x B = (5,0 x 4,0) m, diện tích 20 m^2, mái tôn; 10 thùng chứa CTNH (2 thùng 200 lít, 2 thùng 120 lít, 6 thùng 60 lít)	1 kho lưu giữ CTNH kích thước xây dựng L x B = (4,0 x 3,0), diện tích 12 m^2; kho được đổ mái bê tông cốt thép; 08 thùng phi bằng sắt dung tích 200 lít/thùng có nắp đậy	Giảm diện tích kho chứa để thuận tiện chọn vị trí xây dựng, kho được xây dựng kiên cố hơn; bố trí số lượng thùng chứa ít hơn phù hợp với thực tế các loại CTNH phát sinh tại Cơ sở.
2	Hệ thống thu gom, xử lý chất thải rắn thông thường	Tận dụng bãi rác 36 m^2 từ giai đoạn thi công để chôn lấp rác thải sinh hoạt; 6 thùng rác 150 lít	Bố trí bãi chôn lấp rác mới có kích thước L x B x H = (5,0 x 3,5 x 1,5) m được phủ bạt HDPE, có mái che; 9 thùng rác (3 thùng có dung tích 80 lít, 6 thùng có dung tích 15 lít)	Thay đổi vị trí chôn lấp rác cho phù hợp với các hạng mục xây dựng chính và đảm bảo vệ sinh môi trường; mua mới toàn bộ các thùng chứa rác sinh hoạt giảm kích thước các thùng đảm bảo thuận tiện chọn vị trí đặt thùng rác và phù hợp với khối lượng chất thải rắn phát sinh.
3	Hệ thống thu gom xử lý nước thải sản xuất	CDA sẽ xây dựng hệ thống thu gom và xử lý nước thải lẫn dầu tại khu vực nhà máy có dungtích thiết kế là 8 m^3. Nước thải sau khi xả ra sông Nậm Na đạt QCVN 40:2011/BTNMT - Quy chuẩn kỹ thuật Quốc gia về nước thải công nghiệp, cột B (K_q=0,9, K_f=1,1).	Gồm 2 rãnh thoát nước, 2 bể (bể chứa nước rò rỉ dung tích 13,8 m^3, bể thoát nước dung tích 15 m^3), ống lọc nước mỗi đầu bọc 2 lớp vải lọc dầu SOS -1. Nước thải sau khi xử lý đạt QCVN 40:2011/BTNMT - Quy chuẩn kỹ thuật Quốc gia về nước thải công nghiệp, cột A (K_q=0,9, K_f=1,2).	Tăng khả năng chứa nước thải sản xuất phát sinh, bổ sung thêm vải lọc dầu SOS -1 để đảm bảo tiêu chuẩn chất lượng nước thải khi xả ra môi trường.
4	Hệ thống xử lý nước	Bể tự hoại 3 ngăn 14 m^3, kích thước	Bể tự hoại kích thước xây dựng L x B x H = (3,3	Thay thế tấm lọc vật liệu

	thải sinh hoạt	lòng bể B x L x H = (2,5 x 3,5 x 1,6); tấm lọc vật liệu.	x 2,22 x 1,8) m, dung tích chứa thực của bể khoảng 6 m^3; bổ sung bể tách mỡ dung tích 110 lít để tách mỡ từ nước thải khu nhà ăn; bổ sung hệ thống xử lý nước thải sinh hoạt công nghệ AO, công suất 5 m^3/ngày (24 giờ) để toàn bộ nước thải sinh hoạt tại cơ sở phát sinh đảm bảo nước thải sau xử lý đạt tiêu chuẩn cột A, QCVN 14:2008/BTNMT – Quy chuẩn kỹ thuật quốc gia về nước thải sinh hoạt, hệ số K = 1,2, trước khi xả ra kênh xả chảy ra sông Nậm Na.	bằng bể tách mỡ đảm bảo hiệu quả, thuận tiện và sử dụng lâu dài; bổ sung hệ thống xử lý nước thải sinh hoạt công nghệ AO, đảm bảo chất lượng nước thải đầu ra đạt quy chuẩn theo quy định.
5	Hệ thống rãnh thoát nước mưa	Sử dụng các đường ống D 110 mm dẫn vào rãnh thoát nước mưa và hệ thống rãnh thoát nước mưa chân tường ngoài nhà máy và nhà quản lý vận hành; bố trí hố lắng cặn	Ống thoát nước mưa mái nhà máy chủ yếu thoát nước mưa xuống sân nhà máy, sân nhà ở tập thể thành nước mưa chảy tràn. Toàn bộ hệ thống sân bãi nhà máy, nhà ở tập thể được kiên cố bê tông hóa, Chủ cơ sở chỉ xây dựng 19 m rãnh thoát nước mưa và bố trí 02 hố lắng để thoát nước mưa.	Bê tông hóa toàn bộ sân nhà máy, nhà ở tập thể chỉ bố trí rãnh thoát nước mưa và hố lắng trước khi nước mưa chảy tràn xuống sông Nậm Na.
6	Hoàn nguyên bãi thải và trồng cây xanh	Cải tạo mặt bằng và trồng cây xanh các bãi thải sau khi đổ thải hoàn thành	Các bãi thải của cơ sở được lu kè, đổ thải theo đúng quy trình, vị trí và dung lượng được phê duyệt; Chủ cơ sở đã cải tạo xong mặt bằng của các bãi thải, hiện đang xây dựng kế hoạch trồng cây trên diện tích các bãi thải của cơ sở.	Cơ bản thực hiện theo nội dung ĐTM
7	Tháp điều áp	Thi công hạng mục tháp điều áp	Thay đổi thiết kế không bố trí hạng mục tháp điều áp	Không xây dựng bố trị hạng mục tháp điều áp
8	Dung tích hồ chứa	Hồ có dung tích toàn bộ đạt 0,107 triệu m^3; dung tích chết là 0,042 triệu m^3	Hồ có dung tích toàn bộ đạt 0,106 triệu m^3; dung tích chết là 0,041 triệu m^3	Thay đổi dung tích hồ chứa theo thiết kế kỹ thuật của Cơ sở.

Bảng 3.5. Tổng hợp các thông số kỹ thuật thay đổi so với ĐTM

STT	Thông số	Đơn vị	Báo cáo ĐTM	Báo cáo đề xuất cấp GPMT
I	**Lưu vực**			
1	Lưu lượng bình quân năm, Q_O Đập chính	m^3/s	1,69	1,75
2	Lưu lượng bình quân năm, Q_O Đập phụ	m^3/s	1,02	1,03
3	Tổng lượng dòng chảy năm W_O Đập chính	10^6 m^3	52,84	55,188
4	Tổng lượng dòng chảy năm W_O Đập phụ	10^6 m^3	31,89	32,482
II	**Hồ chứa**			
1	Dung tích toàn bộ W_{tb}	10^6 m^3	0,107	0,106
2	Dung tích chết W_c	10^6 m^3	0,042	0,041
III	**Đập dâng nước**			
1	Cao trình đỉnh đập	m	419,00	419,6
IV	**Cống xả cát**			
1	Kích thước BxH	m	2,00 x 2,00	1,2 x 1,36
V	**Cửa lấy nước**			
1	Kích thước lưới chắn rác N x B x L đập chính	m	1 x 3,60 x 2,70	1,0×4,15×3,0
VI	**Cống dẫn nước**			
1	Tổng chiều dài, L	m	187,27	131,15
2	Kích thước cống (B x H hoặc D)	m	1,30 x 1,30	1,50 x 1,50
VII	**Đường ống áp lực**			
1	Tổng chiều dài đường ống	m	439,50	297,8
VI	**Hầm dẫn nước**			
1	Tổng chiều dài hầm chính	m	2113,10	1952,5
VIII	**Đường dây đấu nối**			
1	Chiều dài tuyến, L	m	1605,6	1.622

Các nội dung được Chủ cơ sở thay đổi so với các nội dung đã được phê duyệt ĐTM đều không làm tăng tác động tiêu cực đến môi trường, nhiều nội dung góp phần nâng cao hiệu quả hơn công tác thu gom, xử lý chất thải phát sinh so với phương án đã được phê duyệt trong ĐTM, cụ thể:

+ Khối lượng CTNH của cơ sở phát sinh không lớn 250 kg/năm, gồm 7 mã CNTH, định kỳ hằng năm đều chuyển giao cho đơn vị có chức năng xử lý theo hợp đồng đã ký kết. Việc thay đổi diện tích kho lưu giữ CTNH vẫn đảm bảo đủ diện tích đặt các thùng chứa CTNH an toàn, Cơ sở có 7 loại CTNH phát sinh khối lượng ít nhiều nhất là dầu lẫn nước rò rỉ. Do đó, chủ cơ sở chỉ bố trí 8 thùng chứa CTNH (trong đó có 2 thùng chứa dầu lẫn nước rò rỉ) cho phù hợp tránh lãng phí.

+ Chủ cơ sở bố trí 01 hố chôn lấp rác mới, hố được lót bạt HDPE, có mái che mới và sử dụng nhiều hơn các thùng chứa rác (trong đó có thùng chứa 3 ngăn), kích thước các thùng nhỏ hơn so với nội dung đã phê duyệt trong báo cáo ĐTM. Vị trí hố chôn lấp rác cũ của Cơ sơ trong giai đoạn xây dựng gần trạm biến áp, thời điểm xây dựng dự án khu vực trạm biến áp không có điện do đó, có thể chôn lấp tại đây. Tuy nhiên, khi dự án đi vào vận hành khu vực hố chôn lấp rác cũ không đủ khoảng cách an toàn nhất là trời mưa do đó, Chủ cơ sở bố trí hố chôn lấp rác mới để đảm bảo an toàn và thuận tiện cho quá trình xử lý chất thải sinh hoạt. Việc bố trí nhiều thùng chứa rác và kích thước thùng nhỏ hơn phù hợp với vị trí lắp đặt và tạo thuận tiện cho việc thu gom rác thải phát sinh nhất là bố trí thùng rác 3 ngăn tại khu vực nhà ăn tạo điều kiện thuận lợi cho quá trình phân lại rác tại nguồn phát sinh.

+ Các nội dung thay đổi của hệ thống xử lý nước thải sinh hoạt, nước thải sản xuất (lắp đặt bể tách mỡ, hệ thống xử lý nước thải sinh hoạt công nghệ AO, tăng dung tích hệ thông thu gom xử lý nước thải nhiễm dầu, sử dụng 4 lớp vải lọc dầu SOS -1) góp phần nâng cao khả năng xử lý nước thải phát sinh. Đảm bảo đạt yêu cầu về chất lượng nước thải đầu ra theo quy chuẩn kỹ thuật quốc gia về nước thải sinh và nước thải công nghiệp quy định theo khu vực.

+ Chủ cơ sở bê tông, cứng hóa toàn bộ sân nhà máy, nhà ở tập thể góp phần giảm đáng kể lượng bùn cát phát sinh trong nước mưa chảy tràn.

+ Việc bỏ không sử dụng tháp điều áp được đơn vị tư vấn thiết kế nghiên cứu khả thi và phù hợp; được cơ quan quản lý nhà nước (Sở Công thương) phê duyệt. Không bố trí hạng mục tháp điều áp góp phần giảm diện tích chiếm đất của dự án, giảm khối lượng bê tông xây dựng, giảm thiểu bụi, chất thải phát sinh.

+ Dung tích toàn bộ và dung tích chết của hồ chứa thay đổi là do đơn vị tư vấn thiết kế tính toán, chính xác lại đã được cơ quan có thẩm quyền phê duyệt. Diện tích hồ chứa, mực nước dâng bình thường của Hồ chứa vẫn giữ theo nội dung phê duyệt trong ĐTM.

+ Các thông số kỹ thuật trong báo cáo ĐTM được UBND tỉnh phê duyệt được lấy từ báo cáo thiết kế giai đoạn nghiên cứu khả thi chưa được Cơ quan chuyên môn thẩm định. Đến nay, thiết kế kỹ thuật của Cơ sở đã được thẩm định và tổ chức nghiệm thu hoàn thành một số thông số kỹ thuật có thay đổi so với trong báo cáo ĐTM. Những thay đổi này được tính toán, rà soát bảo đảm phù hợp hơn cho Dự án và đúng với hiện trạng thực tế của công trình.

Chương IV: NỘI DUNG ĐỀ NGHỊ CẤP GIẤY PHÉP MÔI TRƯỜNG

1. Nội dung đề nghị cấp phép đối với nước thải:

1.1. Nguồn phát sinh nước thải

- Nguồn số 01: Nguồn nước thải sinh hoạt, bao gồm: Nước thải phát sinh từ khâu chế biến thực phẩm, rửa ấm chén, bát đũa; nước thải phát sinh từ hoạt động tắm gội, giặt quần áo, đi vệ sinh của công nhân.

- Nguồn số 02: Nguồn nước thải sản xuất: Nước thải rò rỉ có lẫn dầu phát sinh từ các tổ máy trong quá trình sản xuất.

1.2. Lưu lượng xả nước thải tối đa

- Lưu lượng xả nước thải tối đa của Cơ sở là 9,6 m^3/ngày (24 giờ).

Trong đó:

- Nguồn số 01: Toàn bộ nước thải sinh hoạt phát sinh sau khi xử lý sơ bộ (tách mỡ từ nước thải khu vực bếp ăn bằng bể tách mỡ; xử lý nước thải bồn cầu, bồn tiểu bằng bể tự hoại) được thu gom xử lý lại bằng hệ thống xử lý nước thải sinh hoạt công nghệ AO chảy qua ống thoát nước bằng nhựa ra kênh xả nhà máy thủy điện chảy ra sông Nậm Na với lưu lượng tối đa 1,6 m^3/ngày (24 giờ).

- Nguồn số 02: Nước rò rỉ lẫn dầu sau khi được tách dầu do chênh lệch trọng lượng riêng, chảy qua ống thoát nước bằng thép hình cổ ngỗng (ống bẫy dầu) có 4 lớp vải lọc dầu SOS – 1 vào bể thoát nước và được bơm cưỡng bức ra kênh xả chảy ra sông Nậm Na với lưu lượng tối đa 8 m^3/ngày (24 giờ).

1.3. Dòng nước thải

Chủ cơ sở đề nghị cấp phép 02 dòng nước thải bao gồm:

+ 01 dòng nước thải sinh hoạt sau khi được xử lý bằng hệ thống xử lý nước thải sinh hoạt công nghệ AO đạt tiêu chuẩn cột A, QCVN 14:2008/BTNMT, hệ số K = 1,2 nhờ động năng còn lại của máy bơm trong quá trình bơm bơm xử lý nước thải chảy qua ống thoát nước bằng nhựa PVC đường kính D = 34 mm, dài 9 m ra kênh xả nhà máy thủy điện Nậm Pì chảy ra sông Nậm Na.

+ 01 dòng nước thải sản xuất (nước rò rỉ lẫn dầu) sau khi tách dầu do chênh lệch trọng lượng riêng và lọc bằng ống thoát nước bằng thép hình cổ ngỗng (ống bẫy dầu) mỗi đầu được bọc 2 lớp vải lọc dầu SOS -1, đạt tiêu chuẩn cột A, QCVN 40:2011/BTNMT với hệ số Kq = 0,9; Kf = 1,2 qua bể thoát nước, được bơm bằng máy bơm ly tâm công suất 250 lít/phút, qua đường ống thép đường kính D = 110 mm, dài 25 m ra kênh xả nhà máy thủy điện Nậm Pì chảy ra sông Nậm Na.

1.4. Các chất ô nhiễm và giá trị giới hạn của các chất ô nhiễm theo dòng nước thải

- Nước thải sinh hoạt của Cơ sở phát sinh sau khi xử lý đạt tiêu chuẩn theo quy định được bơm ra Sông Nậm Na. Theo phân vùng môi trường tại Quyết định số 1585/QĐ-TTg ngày 07/12/2023 của Thủ tướng Chính phủ phê duyệt quy hoạch tỉnh Lai Châu thời kỳ

2021 – 2030, tầm nhìn đến năm 2050 Sông Nậm Na nằm trong Tiểu vùng nước mặt thuộc vùng bảo vệ nghiêm ngặt tại Phụ lục XVII định hướng phân vùng môi trường tỉnh Lai Châu thời kỳ 2021 – 2030, tầm nhìn đến năm 2050; theo Quyết định số 50/QĐ-TTg ngày 06/02/2023 của Thủ tướng Chính phủ phê duyệt Quy hoạch tổng hợp lưu vực sông Hồng – Thái Bình thời kỳ 2021 – 2030, tầm nhìn đến năm 2050, Sông Nậm Na nằm trong danh mục nguồn nước có chức năng cấp nước cho sinh hoạt. Do đó, chất lượng nước thải sinh hoạt của Cơ sở xả ra phải đảm bảo tiêu chuẩn Cột A, QCVN 14:2008/BTNMT - Quy chuẩn kỹ thuật quốc gia về nước thải sinh hoạt. Theo bảng 2 (Giá trị hệ số K ứng với loại hình cơ sở dịch vụ, cơ sở công cộng và chung cư) trong QCVN 14:2008/BTNMT, Cơ sở thuộc loại hình cơ sở sản xuất dưới 500 người, giá trị tối đa của các chất ô nhiễm trong dòng nước thải sinh hoạt của cơ sở được xác định theo QCVN 14:2008/BTNMT với hệ số K = 1,2.

Bảng 4.1. Các chất ô nhiễm và giá trị giới hạn của các chất ô nhiễm trong dòng nước thải sinh hoạt của Cơ sở theo QCVN 14:2008/BTNMT (K = 1,2)

TT	Thông số	Đơn vị	Giá trị (Cột A)
1	pH	-	5 - 9
2	BOD_5 (20^0C)	mg/l	36
3	Tổng chất rắn lơ lửng (TSS)	mg/l	60
4	Tổng chất rắn hòa tan	mg/l	600
5	Sunfua (tính theo H_2S)	mg/l	1,2
6	Amoni (tính theo N)	mg/l	6
7	Nitrat (NO_3^-) (tính theo N)	mg/l	36
8	Dầu mỡ động, thực vật	mg/l	12
9	Tổng các chất hoạt động bề mặt	mg/l	6
10	Phosphat ($PO_4^{3-)}$ (tính theo P)	mg/l	7,2
11	Tổng Coliforms	MPN/100ml	3.000

- Nguồn tiếp nhận nước thải sản xuất của Cơ sở là Sông Nậm Na nằm trong Tiểu vùng nước mặt thuộc vùng bảo vệ nghiêm ngặt của tỉnh Lai Châu theo Quyết định số 1585/QĐ-TTg ngày 07/12/2023 của Thủ tướng Chính phủ phê duyệt quy hoạch tỉnh Lai Châu thời kỳ 2021 – 2030, tầm nhìn đến năm 2050 và có chức năng cấp nước sinh hoạt theo Quyết định số 50/QĐ-TTg ngày 06/02/2023 của Thủ tướng Chính phủ phê duyệt Quy hoạch tổng hợp lưu vực sông Hồng – Thái Bình thời kỳ 2021 – 2030, tầm nhìn đến năm 2050. Do đó, chất lượng nước thải sản xuất của Cơ sở phải đảm bảo tiêu chuẩn Cột A, QCVN 40:2011/BTNMT - Quy chuẩn kỹ thuật quốc gia về nước thải công nghiệp. Lưu lượng dòng chảy của Sông Nậm Na tối thiểu là 69 m^3/s (lưu lượng xả tối thiểu của thủy điện Nậm Na 3), do đó giá trị Kq = 1,0; lưu lượng nguồn thải của Cơ sở tối đa khoảng 8 m^3 (nhỏ hơn 50 m^3), giá trị Kf = 1,2. Giá trị tối đa của các chất ô nhiễm trong dòng nước thải sản xuất của Cơ sở được xác định theo Cột A, QCVN 40:2011/BTNMT

với Kq = 1,0, Kf = 1,2.

Bảng 4.2. Chất ô nhiễm và giá trị giới hạn của các chất ô nhiễm trong dòng nước thải sản xuất của Cơ sở theo QCVN 40:2011/BTNMT, cột A (Hệ số Kq = 1,0, Kf = 1,2)

TT	Chất ô nhiễm	Đơn vị	Giới hạn của các chất ô nhiễm
1	pH	-	6 đến 9
2	BOD5 (20°C)	mg/l	36
3	COD	mg/l	90
4	Chất rắn lơ lửng	mg/l	60
5	Tổng dầu mỡ khoáng	mg/l	6
6	Amoni (tính theo N)	mg/l	6
7	Tổng Nitơ	mg/l	24
8	Tổng Phốt pho (tính theo P)	mg/l	4,8
9	Coliform	MPN/100ml	3.000

Ghi chú:

- QCVN 40:2011/BTNMT - Quy chuẩn kỹ thuật quốc gia về nước thải công nghiệp.

- QCVN 14:2008/BTNMT - Quy chuẩn kỹ thuật quốc gia về nước thải sinh hoạt.

1.5. Vị trí, phương thức xả nước thải và nguồn tiếp nhận nước thải

- Điểm xả nước thải sau xử lý:

Số lượng: 02 điểm xả

****) Vị trí điểm xả 01:*** Đầu ống thoát nước thải sinh hoạt, nước thải sau khi được xử lý bằng hệ thống xử lý nước thải sinh hoạt công nghệ AO ra kênh xả Nhà máy thủy điện Nậm Pì.

- Phương thức xả: Gián đoạn (xả khi hệ thống xử lý nước thải sinh hoạt hoạt động)

- Chế độ xả: Bơm phun cưỡng bức

- Tọa độ điểm xả: Theo hệ tọa độ VN 2000, kinh tuyến trục 103^{0}, múi chiếu 3^{0}: X (m) = 2.455.054, Y(m) = 515.371 thuộc địa phận bản Nậm Pì, xã Nậm Pì, huyện Nậm Nhùn, tỉnh Lai Châu.

****) Vị trí điểm xả 02:*** Đầu ống thoát nước thải sản xuất, nước thải sau khi tách, lọc dầu tự chảy qua bể tháo nước được bơm ra kênh xả Nhà máy thủy điện Nậm Pì.

- Phương thức xả: Gián đoạn (xả khi mực nước thải sản xuất trong bể đạt ngưỡng đặt của máy bơm tự động).

- Chế độ xả: Bơm cưỡng bức.

- Tọa độ điểm xả: Theo hệ tọa độ VN 2000, kinh tuyến trục 103^{0}, múi chiếu 3^{0}: X(m) = 2.455.056, Y(m)= 515.375 thuộc địa phận bản Nậm Pì, xã Nậm Pì, huyện Nậm Nhùn, tỉnh Lai Châu.

2. Nội dung đề nghị cấp phép đối với khí thải:

Bụi khí thải phát sinh chủ yếu từ các phương tiện giao thông cá nhân của công nhân làm việc và khí thải phát sinh khi sử dụng máy phát điện dự phòng. Lưu lượng bụi,

khí thải phát sinh gián đoạn, không đáng kể do quãng đường giao thông nội bộ của Cơ sở ngắn, ít phương tiện giao thông chủ yếu là xe máy; Cơ sở chỉ dùng máy phát điện dự phòng khi khu vực mất điện lưới, máy phát điện được kiểm tra, kiểm duyệt đảm bảo các quy chuẩn trước khi xuất bán và được sử dụng nguyên liệu đầu vào đảm bảo. Vì vậy, Cơ sở không đề xuất cấp phép đối với khí thải.

3. Nội dung đề nghị cấp phép đối với tiếng ồn, độ rung:

3.1. Nguồn phát sinh tiếng ồn, độ rung

- Nguồn số 01: Tiếng ồn, độ rung từ tổ máy phát điện số 01.
- Nguồn số 02: Tiếng ồn, độ rung từ tổ máy phát điện số 02.

Mức độ ảnh hưởng của tiếng ồn, độ rung từ máy phát điện dự phòng của Cơ sở là rất nhỏ không có tác động ảnh hưởng đến cán bộ công nhân làm việc và sinh hoạt tại Nhà máy cũng như môi trường xung quanh. Do Cơ sở đã bố trí phòng đặt máy phát điện dự phòng nằm riêng biệt được xây dựng kiên cố; xa văn phòng làm việc, nhà ở tập thể của cán bộ công nhân; phòng kín có khả năng cách âm tốt, bên cạnh đó tần suất sử dụng máy phát điện dự phòng của Cơ sở là rất ít (từ thời điểm đi vào vận hành đến nay khoảng 3 tháng, Cơ sở không sử dụng máy phát điện dự phòng). Vì vậy, chủ cơ sở không đề nghị cấp phép đối với nguồn phát sinh này.

3.2. Giới hạn đối với tiếng ồn, độ rung

Tiếng ồn và mức gia tốc rung phát sinh từ 02 tổ máy phát điện phải đảm bảo tại khu vực phòng làm việc, nhà ở tập thể công nhân của Cơ sở giá trị tiếng ồn và mức gia tốc rung nằm trong giới hạn tối đa cho phép về tiếng ồn theo QCVN 26:2010/BTNMT – Quy chuẩn kỹ thuật quốc gia về tiếng ồn và nằm trong giới hạn tối đa cho phép về mức gia tốc rung theo QCVN 27:2010/BTNMT – Quy chuẩn kỹ thuật quốc gia về độ rung đối với hoạt động sản xuất, thương mại, dịch vụ khu vực thông thường, cụ thể:

Bảng 4.3. Giá trị giới hạn cho phép đối với tiếng ồn

TT	Từ 6 giờ đến 21 giờ	Từ 21giờ đến 6 giờ	Tần số quan trắc định kỳ	Ghi chú
1	70	55	Không áp dụng	

Bảng 4.4. Giá trị giới hạn cho phép đối với độ rung

TT	Thời gian áp dụng trong ngày và mức gia tốc rung cho phép (dB)		Tần số quan trắc định kỳ	Ghi chú
	Từ 6 giờ đến 21 giờ	Từ 21giờ đến 6 giờ		
1	70	60	Không áp dụng	

Chương V: KẾT QUẢ QUAN TRẮC MÔI TRƯỜNG CỦA CƠ SỞ

Thực hiện kế hoạch giám sát môi trường giai đoạn vận hành dự án trong báo cáo ĐTM của Cơ sở được phê duyệt tại Quyết định số 754/QĐ-UBND ngày 25/6/2021 của UBND tỉnh Lai Châu, trong đó Cơ sở phải quan trắc nước thải công nghiệp, nước mặt hồ chứa của Dự án với tần suất quan trắc 3 tháng/lần. Theo Văn bản số 515/EVNNPC – KD, ngày 05/02/2024, của Tổng Công ty điện lực Miền Bắc về việc xác nhận ngày vận hành thương mại cho nhà máy thủy điện Nậm Pì tỉnh Lai Châu trong đó: thống nhất ngày vận hành thương mại cho NMTĐ Nậm Pì được tính từ 10h36' ngày 02 tháng 02 năm 2024 – là thời điểm Công ty Cổ phần Năng lượng Nậm Pì Hà Châu đã hoàn thành các thử nghiệm & được cấp các giấy phép hoạt động theo quy định.

Ngày 21/3/2024, Chủ Cơ sở đã phối hợp với Trung tâm quan trắc Tài nguyên và Môi trường thuộc Sở Tài nguyên và Môi trường tỉnh Lai Châu tiến hành lấy 03 mẫu nước: 01 mẫu nước mặt (nước mặt hồ chứa) và 02 mẫu nước thải công nghiệp (trước khi vào hệ thống xử lý và sau khi qua hệ thống xử lý), kết quả quan trắc cụ thể như sau:

Bảng 5.1. Bảng tổng hợp kết quả quan trắc nước thải sản xuất thủy điện Nậm Pì

TT	Thông số	Đơn vị	Phương pháp phân tích	Kết quả quan trắc nước thải sản xuất sau xử lý	Giá trị so sánh theo ĐTM QCVN 40:2011/ BTNMT (Cột B)	Giá trị đề xuất theo nội dung cấp phép QCVN 40:2011/BTNMT (Cột A, Kq = 1,0, Kf = 1,2)
1	pH	-	TCVN 6492:2011	6,9	5,5 ÷ 9	6 ÷ 9
2	Chất rắn lơ lửng	mg/L	SMEWW 2540D:2012	22	100	60
3	COD	mg/L	SMEWW 5220C:2017	25,8	150	90
4	BOD_5	mg/L	TCVN 6001-1:2008	13,5	50	36
5	Tổng Photpho (tính theo P)	mg/L	TCVN 6202:2008	KPH	6	4,8
6	Tổng Nitơ	mg/L	TCVN 6638:2000	KPH	40	24
7	Sunfua (S^{2-})	mg/L	SMEWW 4500S^{2-} ·B&D:2017	0,044	0,5	KXĐ
8	Dầu mỡ khoáng	mg/L	SMEWW 5520B&F:2017	0,4	10	6
9	Coliform	MPN/ 100ml	SMEWW 9221B:2017	93	5.000	3.000
10	Sắt (Fe)	mg/L	SMEWW 3111B:2017	0,074	5	KXĐ

(Nguồn: Tổng hợp phiếu kết quả quan trắc do Trung tâm Quan trắc Tài nguyên và Môi trường thuộc Sở Tài nguyên và Môi trường tỉnh Lai Châu thực hiện).

Ghi chú: Tọa độ lấy mẫu nước thải sản xuất sau khi qua hệ thống xử lý: Theo hệ

tọa độ VN 2000, kinh tuyến trục $103^{0,}$ múi chiếu 3^0: X(m) = 2.455.589, Y(m)= 513.114.

Bảng 5.2. Bảng tổng hợp kết quả quan trắc nước mặt hồ chứa thủy điện Nậm Pì

TT	Thông số	Đơn vị	Phương pháp phân tích	Kết quả quan trắc	QCVN 08:2023/ BTNMT Bảng 1, Bảng 3	Ghi chú
1	pH	-	TCVN 6492:2011	6,9	6,5 ÷ 8,5 (3B)	
2	Oxy hòa tan (DO)	mg/L	TCVN 7325:2016	5,8	≥ 5,0 (3B)	
3	Chất rắn lơ lửng	mg/L	TCVN 6625:2000	12	≤ 15 (3B)	
4	BOD_5	mg/L	TCVN 6001-1:2008	6,4	≤ 10 (3C)	
5	COD	mg/L	SMEWW 5220C:2017	10,4	≤ 15 (3B)	
6	Chloride (Cl^-)	mg/L	TCVN 6194:1996	KPH	250	
7	Sắt (Fe)	mg/L	SMEWW 3111B:2017	0,028	0,5	
8	Nitrit (NO_2^-)	mg/L	TCVN 6178:1996	0,014	0,05	
9	Nitrat (NO_3^-)	mg/L	TCVN 6180:1996	0,115	-	
10	Phosphat (PO43-)	mg/L	TCVN 6202:2008	0,03	-	
11	Tổng dầu, mỡ	mg/L	SMEWW 5520B:2017	KPH	5,0	
12	Coliform	MPN/ 100ml	SMEWW 9221B:2017	49	≤ 1.000 (3B)	

(Nguồn: Tổng hợp phiếu kết quả quan trắc do Trung tâm Quan trắc Tài nguyên và Môi trường thuộc Sở Tài nguyên và Môi trường tỉnh Lai Châu thực hiện).

Ghi chú: Tọa độ lấy mẫu nước thải sản xuất sau khi qua hệ thống xử lý: Theo hệ tọa độ VN 2000, kinh tuyến trục 103^0, múi chiếu 3^0: X(m) = 2.455.596, Y(m)= 513.110.

Theo kế hoạch giám sát môi trường giai đoạn vận hành dự án trong báo cáo ĐTM của Cơ sở được phê duyệt tại Quyết định số 754/QĐ-UBND ngay 25/06/2021 của UBND tỉnh Lai Châu, Cơ sở không phải quan trắc môi trường định kỳ đối với bụi, khí thải.

Chương VI: CHƯƠNG TRÌNH QUAN TRẮC MÔI TRƯỜNG CỦA CƠ SỞ

1. Kế hoạch vận hành thử nghiệm công trình xử lý chất thải:

1.1. Thời gian dự kiến vận hành thử nghiệm:

Cơ sở thủy điện Nậm Pì không thuộc trường hợp là khu sản xuất, kinh doanh, dịch vụ tập trung, cụm công nghiệp và dự án đầu tư thuộc loại hình sản xuất, kinh doanh, dịch vụ có nguy cơ gây ô nhiễm môi trường với công suất lớn quy định tại Cột 3, Phụ lục II ban hành kèm theo Nghị định số 08/2022/NĐ-CP, ngày 10/01/2022 của Chính phủ Quy định chi tiết một số điều của Luật Bảo vệ môi trường. Do đó, thời gian vận hành thử nghiệm công trình xử lý chất thải thực hiện theo hướng dẫn tại điểm b, khoản 6, Điều 31, Nghị định số 08/2022/NĐ-CP, ngày 10/01/2022 "Thời gian vận hành thử nghiệm đối với các dự án khác do chủ dự án đầu tư quyết định và tự chịu trách nhiệm nhưng không quá 06 tháng và phải bảo đảm đánh giá được hiệu quả của công trình xử lý chất thải theo quy định". Chủ cơ sở thủy điện Nậm Pì đề xuất kế hoạch vận hành thử nghiệm hệ thống xử lý nước thải của Cơ sở, cụ thể như sau:

Bảng 6.1. Kế hoạch vận hành thử nghiệm

STT	Tên công trình, biện pháp	Thời gian bắt đầu	Thời gian kết thúc	Công suất dự kiến
1	Hệ thống xử lý nước thải sinh hoạt công nghệ AO	Ngay sau khi được cấp GPMT	02 tháng kể từ ngày cấp GPMT	1,6 m^3/ngày (24 giờ)
2	Công trình xử lý nước thải sản xuất	Ngay sau khi được cấp GPMT	02 tháng kể từ ngày cấp GPMT	8 m^3/ngày (24 giờ)

1.2. Kế hoạch quan trắc chất thải, đánh giá hiệu quả xử lý của các công trình, thiết bị xử lý chất thải

1.2.1. Kế hoạch chi tiết về thời gian dự kiến lấy các loại mẫu chất thải trước khi thải ra ngoài môi trường

Cơ sở không thuộc đối tượng quy định tại Cột 3, Phụ lục 2 ban hành kèm theo Nghị định số 08/2022/NĐ-CP ngày 10/01/2022 của Chính phủ, theo hướng dẫn tại khoản 5, Điều 21, Thông tư số 02/2022/TT-BTNMT ngày 10/01/2022 của Bộ Tài nguyên và Môi trường việc quan trắc chất thải do Chủ Cơ sở tự quyết định bảo đảm quan trắc ớt nhất 03 mẫu đơn trong 03 ngày liờn tiếp của giai đoạn vận hành ổn định cỏc cụng trỡnh xử lý chất thải. Theo đó, Chủ cơ sở thủy điện Nậm Pì xây dựng kế hoạch về thời gian lấy các loại mẫu chất thải trước khi thải ra ngoài môi trường như sau:

Bảng 6.2. Kế hoạch chi tiết về thời gian lấy các loại mẫu chất thải trước khi thải ra ngoài môi trường

TT	Giai đoạn	Thời gian lấy mẫu	Tần suất lấy mẫu
1	Trong giai đoạn vận hành ổn định của hệ thống xử lý nước thải sinh hoạt công nghệ AO	Lấy mẫu 03 ngày liên tiếp trong tuần thứ 03 sau khi cơ sở được cấp GPMT.	- 01 lần/ngày (24 giờ). - Số lượng lấy mẫu: 01 mẫu/lần. - Thời gian lấy: 3 ngày liên tiếp - Loại mẫu: Mẫu đơn.

2	Trong giai đoạn vận hành ổn định của hệ thống xử lý nước thải sản xuất	Lấy mẫu 03 ngày liên tiếp trong tuần thứ 03 sau khi cơ sở được cấp GPMT	- 01 lần/ngày (24 giờ). - Số lượng lấy mẫu: 01 mẫu/lần. - Thời gian lấy: 3 ngày liên tiếp - Loại mẫu: Mẫu đơn.

1.2.2. Kế hoạch đo đạc, lấy và phân tích mẫu chất thải để đánh giá hiệu quả xử lý của công trình

Bảng 6.3. Kế hoạch đo đạc, lấy và phân tích mẫu nước thải sinh hoạt

I	**Thời gian đánh giá trong giai đoạn vận hành ổn định (sau 3 tuần Cơ sở được cấp GPMT)**	
1	Vị trí	- NTSH: Đầu ống thoát nước thải sinh hoạt từ hệ thống xử lý nước thải sinh hoạt công nghệ AO ra kênh xả Nhà máy thủy điện Nậm Pì.
2	Thông số quan trắc	pH, BOD_5, TSS, tổng chất rắn hòa tan, Sunfua (tính theo H_2S), Amoni (tính theo N), Nitrat (NO_3^-) (tính theo N), dầu mỡ động, thực vật, tổng các chất hoạt động bề mặt, Phosphat (PO_4^{3-}) (tính theo P), Tổng Coliforms
3	Quy chuẩn so sánh	QCVN 14:2008/BTNMT - Quy chuẩn kỹ thuật quốc gia về nước thải sinh hoạt, cột A, hệ số K = 1,2.

Bảng 6.4. Kế hoạch đo đạc, lấy và phân tích mẫu nước thải sản xuất

I	**Thời gian đánh giá trong giai đoạn vận hành ổn định (sau 3 tuần Cơ sở được cấp GPMT)**	
1	Vị trí	- NTSX: Nước thải đầu ra của máy bơm thoát nước thải rò rỉ sau khi được tách, lọc loại bỏ dầu thải lẫn trong nước.
2	Thông số quan trắc	Nhiệt độ, pH, pH, BOD5, COD, chất rắn lơ lưng, tổng dầu mỡ khoáng.
3	Quy chuẩn so sánh	QCVN 40:2011/BTNMT - Quy chuẩn kỹ thuật quốc gia về nước thải công nghiệp, Cột A, hệ số Kq = 0,9 và Kf = 1,2.

1.3. Tổ chức có đủ điều kiện hoạt động dịch vụ quan trắc môi trường dự kiến phối hợp để thực hiện kế hoạch

Để đánh giá hiệu quả của quá trình vận hành thử nghiệm công trình bảo vệ môi trường của Cơ sở, Chủ cơ sở sẽ lựa chọn đơn vị đủ điều kiện, năng lực hoạt động quan trắc được Bộ Tài nguyên cấp giấy chứng nhận theo quy định như: Trung tâm Quan trắc tài nguyên và Môi trường tỉnh Lai Châu (được Bộ Tài nguyên và Môi trường chứng nhận đủ điều kiện hoạt động dịch vụ quan trắc môi trường theo Giấy chứng nhận số 18/GCN-BTNMT, ngày 01/8/2023, mã số chứng nhận: VIMCERTS 184); Công ty Cổ phần Quan trắc và Xử lý môi trường Thái Dương, địa chỉ số 24/18 phố Phan Văn Trị, phường Quốc Tử Giám, quận Đống Đa, thành phố Hà Nội (được Bộ Tài nguyên chứng nhận đủ điều kiện

hoạt động dịch vụ quan trắc môi trường theo Giấy chứng nhận số 42/GCN-BTNMT, ngày 09/11/2022; Số hiệu VIMCERTS số 163 (cấp lần 3)); Công ty cổ phần khoa học công nghệ 246, địa chỉ 26-TT8, Khu đô thị Văn Phú, phường Phú La, quận Hà Đông, thành phố Hà Nội (được Bộ Tài nguyên và Môi trường chứng nhận đủ điều kiện hoạt động dịch vụ quan trắc môi trường theo Giấy chứng nhận số 60/GCN-BTNMT, ngày 30/12/2022, mã số chứng nhận: VIMCERTS 319).

2. Chương trình quan trắc chất thải (tự động, liên tục và định kỳ) theo quy định của pháp luật

2.1. Chương trình quan trắc môi trường định kỳ

- Mức lưu lượng xả nước thải Cơ sở đề xuất cấp giấy phép là 9,6 m^3/ngày (24 giờ) theo hướng dẫn tại khoản 2 Điều 97 Nghị định số 08/2022/NĐ-CP ngày 10/01/2022 của Chính phủ và khoản 2, Điều 111 Luật Bảo vệ Môi trường năm 2020, Cơ sở không thuộc đối tượng phải quan trắc môi trường định kỳ nước thải.

- Bụi, khí thải phát sinh tại Cơ sở chủ yếu từ các phương tiện giao thông của công nhân và khói từ máy phát điện dự phòng. Theo hướng dẫn tại khoản 3, Điều 98 Nghị định số 08/2022/NĐ-CP ngày 10/01/2022 của Chính phủ và khoản 2, Điều 112 Luật Bảo vệ Môi trường năm 2020, Cơ sở không thuộc đối tượng phải quan trắc môi trường định kỳ bụi, khí thải công nghiệp.

Do đó, Chủ cơ sở không xây dựng chương trình quan trắc môi trường định kỳ.

2.2. Chương trình quan trắc tự động, liên tục chất thải

- Với lưu lượng xả nước thải là 9,6 m^3/ngày (24 giờ) theo hướng dẫn tại khoản 2, Điều 97 Nghị định số 08/2022/NĐ-CP ngày 10/01/2022 của Chính phủ và khoản 1, Điều 111 Luật Bảo vệ Môi trường năm 2020, Cơ sở không thuộc đối tượng phải quan trắc tự động, liên tục đối với nước thải.

- Theo hướng dẫn tại khoản 2, Điều 98 Nghị định số 08/2022/NĐ-CP ngày 10/01/2022 của Chính phủ và khoản 1, Điều 112 Luật Bảo vệ Môi trường năm 2020, Cơ sở không thuộc đối tượng phải quan trắc tự động, liên tục khí thải.

Chủ Cơ sở không xây dựng chương trình quan trắc tự động, liên tục.

2.3. Hoạt động quan trắc môi trường định kỳ, quan trắc môi trường tự động, liên tục khác theo quy định của pháp luật có liên quan hoặc theo đề xuất của Chủ Cơ sở

Theo quy định của Thông tư 17/2021/TTBTNMT ngày 14/10/2021 của Bộ Tài nguyên và Môi trường quy định về giám sát khai thác, sử dụng tài nguyên nước; Giấy phép khai thác, sử dụng nước mặt số 103/GP-BTNMT, ngày 14/4/2023 đã được Bộ Tài nguyên và Môi trường cấp. Công ty Cổ phần Năng Lượng Nậm Pì Hà Châu thực hiện giám sát các thông số gồm:

- Mực nước hồ.

- Lưu lượng phát điện của nhà máy.

- Lưu lượng xả dòng chảy tối thiểu.

- Lưu lượng xả qua tràn.

Hình thức giám sát: Giám sát tự động, trực tuyến đối với 3 thông số mực nước hồ, lưu lượng phát điện của nhà máy và lưu lượng xả dòng chảy tối thiểu; thực hiện giám sát định kỳ đối với lưu lượng xả qua tràn và giám sát bằng camera đối với việc xả dòng chảy tối thiểu và xả qua tràn.

Chế độ giám sát:

- Đối với thông số giám sát tự động: Không quá 15 phút 01 lần đối với 3 thông số giám sát tự động, trực tuyến.

- Đối với thông số giám sát định kỳ: Tối thiểu vào các thời điểm 01 giờ, 07 giờ, 13 giờ, 19 giờ trong mùa lũ; không quá 12 giờ 01 lần và tối thiểu vào các thời điểm 07 giờ và 19 giờ trong mùa cạn và phải cập nhật số liệu vào hệ thống giám sát trước 10 giờ sáng ngày hôm sau.

Chủ Cơ sở đã lắp đặt đầy đủ thiết bị quan trắc công trình đập, hồ chứa, thiết bị quan trắc dòng chảy tối thiểu, thiết bị thông tin, cảnh báo an toàn cho đập, vùng hạ du đập và hạ lưu nhà máy.

3. Kinh phí thực hiện quan trắc môi trường hàng năm

Theo quy định, hướng dẫn của Luật Bảo vệ Môi trường năm 2020 và các văn bản hướng dẫn thực hiện Luật Bảo vệ môi trường năm 2020, Cơ sở không thuộc đối tượng phải thực hiện chương trình quan trắc định kỳ; quan trắc tự động, liên tục đối với chất thải. Do đó, Chủ cơ sở không phải bố trí kinh phí thực hiện quan trắc môi trường hằng năm.

Chương VII: KẾT QUẢ KIỂM TRA, THANH TRA VỀ BẢO VỆ MÔI TRƯỜNG ĐỐI VỚI CƠ SỞ

Ngày 17/5/2024 đại diện Sở Tài nguyên và Môi trường đã tiến hành làm việc với Chủ Cơ sở để kiểm tra, xác minh việc chấp hành quy định của pháp luật trong lĩnh vực bảo vệ môi trường đối với Cơ sở. Kết quả kiểm tra, xác minh "dự án thủy điện Nậm Pì do Công ty Cổ phần năng lượng Nậm Pì Hà Châu làm chủ đầu tư đã vận hành chính thức (phát điện thương mại từ tháng 02/2024) mà không có Giấy phép môi trường theo quy định". Sở Tài nguyên và Môi trường đã tham mưu cho UBND tỉnh Lai Chây ra Quyết định xử phạt vi phạm hành chính đối với Cơ sở.

UBND tỉnh Lai Châu ra quyết định xử phạm vi phạm hành chính đối với Cơ sở Quyết định số 729/QĐ-XPHC ngày 23/5/2024 xử phạt vi phạm hành chính về hành vi "không có Giấy phép môi trường theo quy định", xử phạt chính: phạt tiền là 310.000.000 đồng (Ba trăm mười triệu đồng); phạt bổ sung: đình chỉ hoạt động của nguồn phát sinh chất thải mà không có Giấy phép môi trường của Cơ sở Thủy điện Nậm Pì với thời gian 04 tháng.

UBND tỉnh giao nhiệm vụ cho Sở Tài nguyên và Môi trường, Sở Công thương và UBND huyện Nậm Nhùn tổ chức thực hiện việc đình chỉ hoạt động có thời hạn do vi phạm hành chính của Cơ sở tại Quyết định số 2071/UBND-KTN ngày 31/5/2024.

Ngày 31/5/2024, Sở Tài nguyên và Môi trường ra Thông báo số 1364/TB-STNMT Thông báo kết quả kiểm tra và yêu cầu khắc phục tồn tại, vi phạm về bảo vệ môi trường.

Chủ Cơ sở đã chấp hành nghiêm Quyết định số 729/QĐ-XPHC ngày 23/5/2024 của UBND tỉnh Lai Châu và Thông báo số 1364/TB-STNMT ngày 31/5/2024 của Sở Tài nguyên, đã nộp phạt đầy đủ số tiền 310.000.000 vào Kho bạc nhà nước tỉnh Lai Châu (có ủy nhiệm chi nộp phạt trong phụ lục báo cáo), tích cực phối hợp UBND huyện Nậm Nhùn, Sở Tài nguyên và Môi trường, Sở Công thương, Công an huyện Nậm Nhùn, UBND xã Nậm Pì và UBND xã Pú Đao tổ chức niêm phong nhà xưởng, máy móc, trang thiết bị mà có phát sinh nguồn chất thải của Cơ sở.

Chương VIII: CAM KẾT CHỦ CƠ SỞ

Chủ cơ sở thủy điện Nậm Pì, Công ty Cổ phần Năng lượng Nậm Pì Hà Châu xin cam kết với các nội dung như sau:

- Cam kết về tính chính xác, trung thực của các số liệu, thông tin được trình bày trong báo cáo đề xuất cấp giấy phép môi trường và các hồ sơ đính kèm phụ lục của Báo cáo này.

- Cam kết vận hành hệ thống thu gom, xử lý nước thải sinh hoạt đảm bảo toàn bộ nước thải sinh hoạt phát sinh được xử lý đạt QCVN 14:2008/BTNMT, cột A, hệ số K = 1,2 trước khi thải ra môi trường tiếp nhận là sông Nậm Na.

- Cam kết vận hành hệ thống thu gom, xử lý nước thải sản xuất đảm bảo toàn bộ nước thải sản xuất được xử lý đạt QCVN 40:2011/BTNMT, cột A (Kq = 1,0 và Kf = 1,2) trước khi thải ra nguồn tiếp nhận là sông Nậm Na.

- Cam kết thu gom, phân loại và xử lý chất thải rắn thông thường, rác thải trôi từ thượng nguồn về hồ chứa, chuyển giao bùn thải từ bể tự hoại và chất thải nguy hại phát sinh cho đơn vị có đầy đủ năng lực, chuyên môn xử lý theo quy định, hướng dẫn tại Nghị định số 08/2022/NĐ-CP ngày 10/01/2022 của Chính phủ và Thông tư số 02/2022/TT-BTNMT ngày 10/01/2022 của Bộ Tài nguyên và Môi trường.

- Cam kết thu gom, phân loại tại nguồn chất thải rắn sinh hoạt theo Quyết định số 35/2022/QĐ-UBND ngày 26/9/2022 của UBND tỉnh Lai Châu và hướng dẫn kỹ thuật về phân loại chất thải rắn sinh hoạt của Bộ Tài nguyên và Môi trường tại Công văn số 9368/BTNMT-KSONMT, ngày 02/12/2023;

- Cam kết triển khai các biện pháp giảm thiểu khí thải, tiếng ồn, độ rung.

- Cam kết triển khai đầy đủ các biện pháp phòng ngừa, ứng phó sự cố cháy nổ, sự cố dầu mỡ rò rỉ, sự cố về điện, sự cố của các công trình, sự cố vận hành cửa van lấy nước, cống xả cát, sự cố vỡ van đập,… và hoàn toàn chịu trách nhiệm đền bù, khắc phục thiệt hại do sự cố gây ra.

- Cam kết chịu trách nhiệm về công tác an toàn và bảo vệ môi trường trong quá trình vận hành Dự án, tuân thủ nghiêm các quy định về bảo vệ môi trường của Nhà nước, của tỉnh Lai Châu.

- Cam kết tuân thủ quy định về khai thác, sử dụng, bảo vệ môi trường nước mặt đối với suối Nậm Khao và suối Nậm Long; duy trì dòng chảy tối thiểu theo đúng quy định tại Giấy phép khai thác, sử dụng nước mặt số 103/GP-BTNMT ngày 14/4/2023 của Bộ trưởng Bộ Tài nguyên và Môi trường.

- Cam kết thực hiện đúng các nội dung trong Quy trình vận hành hồ chứa thủy điện Nậm Pì đã ban hành.

- Cam kết hoàn nguyên 06 bãi thải và tiến hành trồng cây xanh trước khi bàn

giao lại cho địa phương quản lý theo nội dung đã nêu trong báo cáo ĐTM được phê duyệt của Cơ sở.

- Cam kết đảm bảo môi trường làm việc an toàn cho công nhân vận hành. Thực hiện các biện pháp phòng chống cháy nổ, đảm bảo an toàn lao động, ứng phó sự cố môi trường theo đúng quy định,… và hoàn toàn chịu trách nhiệm đền bù, khắc phục thiệt hại do sự cố gây ra.

- Cam kết chấp hành nghiêm chế độ báo cáo định kỳ, đột xuất về công tác bảo vệ môi trường theo quy định, hướng dẫn của các cấp, các ngành.

- Cam kết thực hiện đúng, đầy đủ trách nhiệm theo quy định pháp luật về bảo vệ môi trường và các quy định pháp luật khác có liên quan.

- Cam kết không có công trình, hạng mục công trình có phát sinh chất thải hoặc công trình bảo vệ môi trường còn tiếp tục thực hiện sau khi được cấp giấy phép môi trường.

- Cam kết thực hiện đúng nội dung Giấy phép; trường hợp các văn bản quy phạm pháp luật, quy chuẩn kỹ thuật môi trường nêu tại Giấy phép có sửa đổi, bổ sung hoặc được thay thế thì thực hiện theo quy định tại văn bản mới.

PHỤ LỤC BÁO CÁO

1. Giấy chứng nhận đăng ký Doanh nghiệp công ty cổ phần mã số doanh nghiệp 6200111269, đăng ký lần đầu: ngày 16 tháng 11 năm 2020.
2. Quyết định số 4942/QĐ-BCT ngày 27/12/2018 của Bộ Công thương về việc phê duyệt bổ sung Quy hoạch thủy điện vừa và nhỏ toàn tỉnh Lai Châu.
3. Quyết định số 1954/QĐ-BCT ngày 24/7/2020 của Bộ Công Thương về việc phê duyệt điều chỉnh quy hoạch các Dự án thủy điện Nậm Bụm 1A, Nậm Củm 1, Nậm Pảng 2, Nậm Nghẹ 1A và Nậm Pì trên địa bàn tỉnh Lai Châu.
4. Quyết định số 1438/QĐ-UBND ngày 04/11/2019 của UBND tỉnh Lai Châu về việc phê duyệt chủ trương đầu tư dự án thuỷ điện Nậm Pì.
5. Quyết định số 1379/QĐ-UBND ngày 25/09/2020 của UBND tỉnh Lai Châu điều chỉnh Quyết định chủ trương đầu tư dự án thuỷ điện Nậm Pì.
6. Quyết định số 55/QĐ-UBND ngày 18/01/2022 của UBND tỉnh Lai Châu chấp thuận điều chỉnh nhà đầu tư dự án thuỷ điện Nậm Pì.
7. Quyết định số 1197/QĐ-UBND ngày 15/09/2022 của UBND tỉnh Lai Châu chấp thuận điều chỉnh chủ trương đầu tư dự án thuỷ điện Nậm Pì.
8. Quyết định số 463/QĐ-UBND ngày 21/3/2023 của UBND tỉnh Lai Châu chấp thuận điều chỉnh chủ trương đầu tư dự án thuỷ điện Nậm Pì.
9. Văn bản số 356/SCT-QLNL ngày 11/3/2021 của Sở Công Thương về việc thông báo kết quả thẩm định Báo cáo nghiên cứu khả thi đầu tư xây dựng dự án thủy điện Nậm Pì.
10. Văn bản số 1845/SCT-QLNL ngày 19/10/2021 của Sở Công Thương về việc thông báo kết quả thẩm định thiết kế kỹ thuật dự án Thủy điện Nậm Pì.
11. Quyết định số 1648/QĐ-UBND, ngày 08/12/2021 của Ủy ban nhân dân tỉnh Lai Châu về việc thu hồi đất, cho phép chuyển mục đích sử dụng đất, cho thuê đất và cấp giấy chứng nhận quyền sử dụng đất, quyền sở hữu nhà ở và tài sản khác gắn liền với đất để thực hiện dự án thủy điện Nậm Pì.
12. Hợp đồng thuê đất số 322/HĐTĐ, ngày 16/12/2021 giữa Công ty cổ phần thủy điện Hà Châu và Sở Tài nguyên và Môi trường tỉnh Lai Châu.
13. Giấy chứng nhận quyền sử dụng đất quyền sở hữu nhà ở và tài sản khác gắn liền với đất CX355468; CX355469; CX355470; CX355471; CX355472 do UBND tỉnh Lai Châu cấp ngày 18/12/2021.
14. Biên bản giao đất thực địa ngày 17/12/2021 giữa Công ty cổ phần thủy điện Hà Châu và Sở Tài nguyên và Môi trường tỉnh Lai Châu.
15. Quyết định số 514/QĐ-UBND ngày 31/3/2023 của Ủy ban nhân dân tỉnh Lai Châu về việc thu hồi đất, cho phép chuyển mục đích sử dụng đất, cho thuê đất và cấp giấy chứng nhận quyền sử dụng đất, quyền sở hữu nhà ở và tài sản khác gắn liền với đất để thực hiện dự án thủy điện

Nậm Pì (lần 2).
16. Hợp đồng thuê đất số 109/HĐTĐ, ngày 17/4/2023 giữa Công ty cổ phần Năng lượng Nậm Pì Hà Châu và Sở Tài nguyên và Môi trường tỉnh Lai Châu.
17. Giấy chứng nhận quyền sử dụng đất quyền sở hữu nhà ở và tài sản khác gắn liền với đất DH 655413; DH 655414; DH 655415; DH 655416 do UBND tỉnh Lai Châu cấp ngày 31/3/2023.
18. Thông báo số 478/TB-CTLCH ngày 16/12/2021 của Cục thuế tỉnh Lai Châu về đơn giá thuê đất, thuê mặt nước.
19. Giấy chứng nhận thẩm duyệt thiết kế về phòng cháy và chữa cháy số 43/TD-PCCC ngày 05/7/2021 của Phòng Cảnh sát PCCC và CNCH tỉnh Lai Châu.
20. Văn bản số 50/TD-PCCC, ngày 04/10/2023 của phòng Cảnh sát PCCC và CNCH cho ý kiến đồng ý về thiết kế phòng cháy và chữa cháy.
21. Văn bản số 1334/NT-PC07 ngày 25/10/2023 của Phòng cảnh sát PCCC và CNCH Công an tỉnh Lai Châu nghiệm thu về phòng cháy chữa cháy của thủy điện Nậm Pì.
22. Văn bản số 2420/EVNNNPC-KT ngày 23/5/2022 của Tổng công ty Điện Lực Miền Bắc về việc điều chỉnh thỏa thuận đấu nối NMTĐ Nậm Pì, tỉnh Lai Châu.
23. Văn bản số 2872/EVNPC-KT ngày 17/6/2022 của Tổng công ty Điện Lực Miền Bắc về việc thỏa thuận kỹ thuật đường dây và TBA tăng áp 110kV NMTĐ Nậm Pì, tỉnh Lai Châu.
24. Hợp đồng mua bán điện số 348/ EVNNPC-KD ngày 15/12/2022 giữa Công ty cổ phần Năng lượng Nậm Pì Hà Châu và Tổng Công ty Điện lực miền Bắc.
25. Giấy phép hoạt động điện lực số 20/GP-ĐTĐL ngày 01/02/2024 của Tổng cục Điều tiết Điện lực, Bộ Công Thương.
26. Văn bản số 515/EVNNPC-KD ngày 05/02/2024 của Tổng Công ty điện lực Miền Bắc về việc xác nhận vận hành thương mại cho nhà máy thủy điện Nậm Pì, tỉnh Lai Châu.
27. Biên bản nghiệm thu số: 01/2023/NTHT/CĐM ngày 31/8/2023 nghiệm thu hoàn toàn bộ công trình cụm đầu mối.
28. Biên bản nghiệm thu số: 02/2023/NTHT/CĐM ngày 31/8/2023 nghiệm thu hoàn toàn bộ công trình tuyến năng lượng.
29. Biên bản nghiệm thu số: 03/2023/NTHT/CĐM ngày 31/8/2023 nghiệm thu hoàn toàn bộ công trình cụm nhà máy.
30. Biên bản nghiệm thu ngày 28/8/2023 nghiệm thu hoàn thành lắp đặt tổ máy số 01 và các thiết bị cơ điện đồng hồ.
31. Biên bản nghiệm thu ngày 31/8/2023 nghiệm thu hoàn thành lắp đặt tổ máy số 02 và các thiết bị cơ điện đồng hồ.
32. Thông báo số 37/TB-SCT ngày 02/11/2023 của Sở Công Thương thông báo kết quả kiểm tra công tác nghiệm thu hoàn thành công trình thủy điện Nậm Pì.
33. Quyết định 754/QĐ-UBND ngày 25/6/2021 của Ủy ban Nhân dân tỉnh Lai Châu phê duyệt

Báo cáo đánh giá tác động Môi trường của Dự án thủy điện Nậm Pì.
34. Quyết định số 202/QĐ-UBND ngày 06/3/2024 của Ủy ban nhân dân tỉnh Lai Châu đính chính, bổ sung một số nội dung tại Phụ lục kèm theo Quyết định số 754/QĐ-UBND ngày 25 tháng 6 năm 2021 của Ủy ban nhân dân tỉnh phê duyệt báo cáo đánh giá tác động môi trường của Dự án Thủy điện Nậm Pì.
35. Quyết định số 26/2023/QĐ-HC ngày 12/6/2023 của Công ty cổ phần năng lượng Nậm Pì Hà Châu về việc phê duyệt Quy trình vận hành hồ chứa công trình thủy điện Nậm Pì tại xã Nậm Pì huyện Nậm Nhùn.
36. Giấy phép xây dựng số 1644/GPXD ngày 24/12/2021 của Sở Xây dựng tỉnh Lai Châu;
37. Giấy phép khai thác, sử dụng nước mặt số 103/GP-BTNMT ngày 14/4/2023 của Bộ trưởng Bộ Tài nguyên và Môi trường.
38. Quyết định số 230/QĐ-UBND ngày 21/3/2023 của UBND huyện Nậm Nhùn Phê duyệt phương án ứng phó với tình huống đập, hồ chứa thủy điện Nậm Pì, xã Nậm Pì, xã Pú Đao, huyện Nậm Nhùn.
39. Quyết định số 769/QĐ-UBND ngày 06/6/2023 của UBND tỉnh Lai Châu Phê duyệt phương án bảo vệ đập hồ chứa công trình thủy điện Nậm Pì tại xã Nậm Pì và xã Pú Đao, huyện Nậm Nhùn, tỉnh Lai Châu.
40. Quyết định số 50/QĐ-TTg ngày 06/02/2023, của Thủ tướng Chính phủ phê duyệt Quy hoạch tổng hợp lưu vực sông Hồng – Thái Bình thời kỳ 2021 – 2030.
41. Quyết định số 1585/QĐ-TTg ngày 07/12/2023 của Thủ tướng Chính phủ phê duyệt quy hoạch tỉnh lai châu thời kỳ 2021 - 2030, tầm nhìn đến năm 2050.
42. Quyết định số 154/QĐ-BTNMT, ngày 17 tháng 01 năm 2024 của Bộ trưởng Bộ Tài nguyên và Môi trường về việc công bố giá trị dòng chảy tối thiểu ở hạ lưu các hồ chứa, đập dâng của các công trình thủy lợi, thủy điện.
43. Hợp đồng kinh tế số 133/2024/HĐKT-XLCTNH/AS-NP về việc thu gom vận chuyển và xử lý chất thải nguy hại giữa Công ty Cổ Phần Năng lượng Nậm Pì Hà Châu và Công ty Cổ TNHH thương mại và Xây Dựng An Sinh.
44. Bản vẽ hoàn công các hạng mục, công trình thu gom, thoát nước mưa.
45. Bản vẽ hoàn công các hạng mục, công trình xử lý nước thải sinh hoạt.
46. Bản vẽ hoàn công các hạng mục, công trình xử lý nước rò rỉ lẫn dầu.
47. Bản vẽ hoàn công các hạng mục, công trình xử lý nước tháo khô.
48. Bản vẽ hoàn công kho lưu chứa CTNH, bể dầu sự cố.
49. Quyết định số 729/QĐ-XPHC ngày 23/5/2024 của UBND tỉnh Lai Châu xử phạt vi phạm hành chính.
50. Thông báo số 1364/TB-STNMT ngày 31/5/2024 của Sở Tài nguyên và Môi trường Thông báo kết quả kiểm tra và yêu cầu khắc phục tồn tại, vi phạm về bảo vệ môi trường.
51. Chứng từ nộp tiền phạt vi phạm hành chính của Cơ sở.
52. Biên bản tổ chức niêm phong tại Cơ sở.

SỞ KẾ HOẠCH VÀ ĐẦU TƯ
TỈNH LAI CHÂU
PHÒNG ĐĂNG KÝ KINH DOANH

CỘNG HÒA XÃ HỘI CHỦ NGHĨA VIỆT NAM
Độc lập – Tự do – Hạnh phúc

GIẤY CHỨNG NHẬN ĐĂNG KÝ DOANH NGHIỆP
CÔNG TY CỔ PHẦN

Mã số doanh nghiệp: 6200111269

Đăng ký lần đầu: ngày 16 tháng 11 năm 2020

1. Tên công ty

Tên công ty viết bằng tiếng Việt: CÔNG TY CỔ PHẦN NĂNG LƯỢNG NẬM PÌ HÀ CHÂU

Tên công ty viết bằng tiếng nước ngoài:

Tên công ty viết tắt:

2. Địa chỉ trụ sở chính

Tổ 11, Phường Tân Phong, Thành phố Lai Châu, Tỉnh Lai Châu, Việt Nam

Điện thoại: *02133878238* Fax: *02133878238*

Email: *nphachau86@gmail.com* Website:

3. Vốn điều lệ

Vốn điều lệ: 120.000.000.000 đồng.

Bằng chữ: Một trăm hai mươi tỷ đồng

Mệnh giá cổ phần: 10.000 đồng

Tổng số cổ phần: 12.000.000

4. Người đại diện theo pháp luật của công ty

* Họ và tên: LÊ VIỆT HÀ Giới tính: *Nữ*

Chức danh: Chủ tịch hội đồng quản trị

Sinh ngày: *02/09/1995* Dân tộc: *Kinh* Quốc tịch: *Việt Nam*

Loại giấy tờ chứng thực cá nhân: *Thẻ căn cước công dân*

Số giấy chứng thực cá nhân: *012195000082*

Ngày cấp: *24/02/2017* Nơi cấp: *Cục cảnh sát ĐKQL cư trú và DLQG về dân cư*

Nơi đăng ký hộ khẩu thường trú: *P524-CT5, khu đô thị Mỹ Đình-Mễ Trì Tổ 2, Phường Mỹ Đình 1, Quận Nam Từ Liêm, Thành phố Hà Nội, Việt Nam*

Chỗ ở hiện tại: *P524-CT5, khu đô thị Mỹ Đình-Mễ Trì Tổ 2, Phường Mỹ Đình 1, Quận Nam Từ Liêm, Thành phố Hà Nội, Việt Nam*

TRƯỞNG PHÒNG
KT. TRƯỞNG PHÒNG
PHÓ TRƯỞNG PHÒNG

SỞ KẾ HOẠCH VÀ ĐẦU TƯ TỈNH LAI CHÂU
PHÒNG ĐĂNG KÝ KINH DOANH

Trần Văn Dũng

BẢN SAO

BỘ CÔNG THƯƠNG	CỘNG HÒA XÃ HỘI CHỦ NGHĨA VIỆT NAM
	Độc lập - Tự do - Hạnh phúc
Số: 4942/QĐ-BCT	*Hà Nội, ngày 21 tháng 12 năm 2018*

QUYẾT ĐỊNH

Phê duyệt bổ sung Quy hoạch thủy điện vừa và nhỏ tỉnh Lai Châu

SỞ CÔNG THƯƠNG TỈNH LAI CHÂU
ĐẾN Số: 467
Ngày: 11/01/19
Chuyển: Phòng QLNL
Lưu hồ sơ số:

BỘ TRƯỞNG BỘ CÔNG THƯƠNG

Căn cứ Luật Xây dựng số 50/2014/QH13 ngày 18 tháng 6 năm 2014 của Quốc hội nước Cộng hòa xã hội chủ nghĩa Việt Nam;

Căn cứ Nghị định số 98/2017/NĐ-CP ngày 18 tháng 8 năm 2017 của Chính phủ quy định chức năng, nhiệm vụ, quyền hạn và cơ cấu tổ chức của Bộ Công Thương;

Căn cứ các Nghị định số 59/2015/NĐ-CP ngày 18 tháng 6 năm 2015 và Nghị định số 42/2017/NĐ-CP ngày 05 tháng 4 năm 2017 của Chính phủ về quản lý dự án đầu tư xây dựng;

Căn cứ Thông tư số 43/2012/TT-BCT ngày 27 tháng 12 năm 2012 của Bộ Công Thương Quy định về quản lý quy hoạch, đầu tư xây dựng dự án thủy điện và vận hành khai thác công trình thủy điện;

Xét đề nghị của UBND tỉnh Lai Châu tại các văn bản:

- Văn bản số 1893/UBND-CN ngày 23 tháng 11 năm 2018 về việc đề nghị bổ sung quy hoạch các Dự án thủy điện Nậm Xe 2 và Nậm Xe 2A, huyện Phong Thổ, tỉnh Lai Châu;

- Văn bản số 1680/UBND-CN ngày 24 tháng 10 năm 2018 về việc đề nghị bổ sung quy hoạch Dự án thủy điện Nậm Nghẹ 1A và Nậm Pạc 1A, huyện Nậm Nhùn, tỉnh Lai Châu;

- Văn bản số 1439/UBND-CN ngày 19 tháng 9 năm 2018 về việc đề nghị bổ sung quy hoạch Dự án thủy điện Hua Be, huyện Tân Yên, tỉnh Lai Châu;

- Văn bản số 2037/UBND-CN ngày 14 tháng 12 năm 2018 về việc đề nghị bổ sung quy hoạch Dự án thủy điện Nậm Pàng 2, huyện Nậm Nhùn, tỉnh Lai Châu;

- Văn bản số 2070/UBND-CN ngày 19 tháng 12 năm 2018 về việc đề nghị bổ sung quy hoạch các Dự án thủy điện Nậm Pì, huyện Nậm Nhùn, tỉnh Lai Châu;

- Văn bản số 1980/UBND-CN ngày 05 tháng 12 năm 2018 về việc đề nghị bổ sung quy hoạch Dự án thủy điện Nậm Lụm 3, huyện Phong Thổ, tỉnh Lai Châu;

- Các Văn bản số 1799/UBND-CN ngày 14 tháng 11 năm 2018 và số 2073/UBND-CN ngày 19 tháng 12 năm 2018 về việc đề nghị bổ sung quy hoạch Dự án thủy điện Hua Chăng 2, huyện Tân Uyên, tỉnh Lai Châu;

- Văn bản số 1886/UBND-CN ngày 23 tháng 11 năm 2018 về việc đề nghị bổ sung quy hoạch Dự án thủy điện Nậm Mít Luông, huyện Tân Uyên, tỉnh Lai Châu;

- Các Văn bản số 1202/UBND-CN ngày 09 tháng 8 năm 2018 và số 2036/UBND-CN ngày 14 tháng 12 năm 2018 của UBND tỉnh Lai Châu về việc Thường trực Hội đồng nhân dân tỉnh Lai Châu đã nhất trí chủ trương chuyển đổi mục đích sử dụng đất thuộc quy hoạch rừng phòng hộ đối với các DATĐ vừa và nhỏ;

Trên cơ sở Báo cáo bổ sung quy hoạch các Dự án thủy điện do cơ quan Tư vấn chuyên ngành lập theo quy định gồm:

- Các DATĐ Nậm Xe 2 và Nậm Xe 2A do Công ty CP Tư vấn và Đầu tư năng lượng GRECO lập tháng 12 năm 2018;

- DATĐ Nậm Nghẹ 1A do Công ty Cổ phần Tư vấn và Chuyển giao công nghệ Hà Nội lập tháng 11 năm 2018;

- DATĐ Nậm Pạc 1A do Công ty Cổ phần Tư vấn năng lượng sạch lập tháng 9 năm 2018;

- DATĐ Hua Be do Công ty Cổ phần Đầu tư và Xây dựng CENCO lập tháng 12 năm 2018;

- DATĐ Nậm Pàng 2 do Công ty Cổ phần Tư vấn và Chuyển giao công nghệ Hà Nội lập tháng 11 năm 2018;

- DATĐ Nậm Pì do Công ty Cổ phần Tư vấn Sông Việt lập tháng 12 năm 2018;

- DATĐ Nậm Lụm 3 do Công ty Cổ phần Tư vấn năng lượng sạch lập năm 2018;

- Báo cáo bổ sung quy hoạch Dự án thủy điện Hua Chăng 2 do Công ty Cổ phần Xây dựng hạ tầng Việt Hưng lập năm 2018;

- Báo cáo bổ sung quy hoạch Dự án thủy điện Mường Kim 3 do Công ty Cổ phần Tư vấn năng lượng sạch lập năm 2018;

- Báo cáo bổ sung quy hoạch Dự án thủy điện Nậm Mít Luông do Công ty Cổ phần Tư vấn khảo sát thiết kế và xây dựng năng lượng lập năm 2018;

Theo đề nghị của Cục trưởng Cục Điện lực và Năng lượng tái tạo,

QUYẾT ĐỊNH:

Điều 1. Phê duyệt bổ sung các Dự án thủy điện: Nậm Xe 2, Nậm Xe 2A, Nậm Nghẹ 1A, Nậm Pạc 1A, Hua Be, Nậm Pàng 2, Nậm Pì, Nậm Lụm 3, Hua Chăng 2, Mường Kim 3 và Nậm Mít Luông vào Quy hoạch thủy điện vừa và nhỏ

tỉnh Lai Châu. Vị trí xây dựng công trình, nhiệm vụ, sơ đồ khai thác và các thông số chính của các Dự án thủy điện được bổ sung tại Phụ lục kèm theo Quyết định này.

Điều 2. Việc đầu tư xây dựng các Dự án thủy điện tại Điều 1 của Quyết định này phải đảm bảo phù hợp với các quy hoạch, kế hoạch: Phát triển kinh tế - xã hội, sử dụng đất, sử dụng tài nguyên, phát triển điện lực. Đảm bảo tuân thủ các quy định hiện hành về xây dựng, tài nguyên nước, bảo vệ và phát triển rừng và các quy định có liên quan khác.

Điều 3. Trong giai đoạn nghiên cứu đầu tư xây dựng công trình các Dự án thủy điện nêu trên, UBND tỉnh Lai Châu chỉ đạo Chủ đầu tư, đơn vị Tư vấn và các cơ quan có liên quan thực hiện các nội dung sau:

- Hoàn thiện điều tra, khảo sát bổ sung, đánh giá đầy đủ các điều kiện tự nhiên khu vực dự án (địa hình, địa chất, khí tượng, thủy văn, dân sinh, kinh tế - xã hội...);

- Tiếp tục nghiên cứu chuẩn xác quy mô mực nước dâng bình thường (MNDBT), mực nước chết (MNC), công suất lắp máy (N_{lm}), điện lượng trung bình năm (E_0) và phương án thiết kế các hạng mục công trình có liên quan nhằm nâng cao hiệu quả đầu tư, đảm bảo công trình vận hành an toàn ổn định và giảm thiểu tác động đối với môi trường - xã hội;

- Đánh giá kỹ và thực hiện đầy đủ các biện pháp giảm thiểu tác động của dự án đối với môi trường - xã hội. Trong đó, phải lập và trình cấp có thẩm quyền phê duyệt để thực hiện các phương án về: Trồng rừng thay thế, đảm bảo duy trì dòng chảy tối thiểu phía hạ lưu đập. Công tác bồi thường, hỗ trợ, di dân, tái định cư phải được thực hiện phù hợp với phong tục tập quán của đồng bào các dân tộc tại địa phương. Đảm bảo xả đủ cho cấp nước thủy lợi và sinh hoạt theo quy định;

- Rà soát, đánh giá kỹ quy hoạch đất rừng các loại và hiện trạng đất rừng của tỉnh, trên cơ sở đó xác định chính xác diện tích chiếm đất các loại của các dự án thủy điện nêu trên để thực hiện việc chuyển đổi mục đích sử dụng đất theo quy định của pháp luật hiện hành và các văn bản hướng dẫn, chỉ đạo của cấp có thẩm quyền;

- Trước khi quyết định chủ trương đầu tư, đề nghị rà soát kỹ diện tích chiếm đất trồng lúa của các Dự án để trình cấp có thẩm quyền xem xét cho phép chuyển đổi mục đích sử dụng đất theo quy định;

- Trong quá trình đầu tư xây dựng, vận hành khai thác các nhà máy thủy điện phải đảm bảo không ảnh hưởng đến các bậc thang thuỷ điện liền kề phía thượng và hạ lưu, không ảnh hưởng đến các công trình công cộng, di tích lịch sử, văn hóa và các quy hoạch khác có liên quan đã được cấp có thẩm quyền phê duyệt;

- Thực hiện các quy định về quản lý chất lượng công trình xây dựng theo Luật Xây dựng, các Nghị định của Chính phủ và các Thông tư hướng dẫn của Bộ Xây dựng;

- Tiến độ thực hiện các Dự án phải phù hợp với tiến độ xây dựng lưới điện truyền tải trong khu vực.

Điều 4. Quyết định này có hiệu lực thi hành kể từ ngày ký.

Điều 5. Chánh Văn phòng Bộ, Cục trưởng Cục Điện lực và Năng lượng tái tạo, Chủ tịch UBND tỉnh Lai Châu, Giám đốc Sở Công Thương tỉnh Lai Châu, Tổng giám đốc Tập đoàn Điện lực Việt Nam, Chủ đầu tư các dự án và Thủ trưởng các đơn vị có liên quan chịu trách nhiệm thi hành Quyết định này./.

Nơi nhận:
- Như Điều 5;
- Thứ trưởng Hoàng Quốc Vượng;
- Lưu: VT, ĐL.

BỘ TRƯỞNG

Trần Tuấn Anh

Phụ lục: Thông số chính của các Dự án thủy điện được bổ sung vào Quy hoạch thủy điện vừa và nhỏ tỉnh Lai Châu

(Ban hành theo Quyết định số: 4942/QĐ-BCT ngày 27 tháng 12 năm 2018 của Bộ Công Thương)

Tên Dự án	Vị trí xây dựng công trình			Nhiệm vụ	Sơ đồ khai thác	Các thông số chính
	Tọa độ (dự kiến)	Sông, suối - hệ thống sông	Xã - Huyện			
1. Thủy điện Nậm Xe 2	+ Tuyến đập: 22°30'43" VĐB - 103°24'44" KĐĐ. + Tuyến nhà máy: 22°31'2,28" VĐB - 103°22'51" KĐĐ	Suối Nậm Pạt (phụ lưu cấp 1 của suối Nậm So) và suối Nậm So (phụ lưu suối Nậm Ban)	Các xã Nậm Xe và Mường So, huyện Phong Thổ	Phát điện lên lưới điện Quốc gia	Đập dâng nối tiếp hai bờ, cống xả cát, đập tràn tự do giữa lòng suối Nậm Pạt và tuyến năng lượng bố trí bên bờ trái gồm cửa lấy nước, tuyến đường ống áp lực, tuyến hầm dẫn nước, nhà máy thủy điện kiểu hở xả nước tại suối Nậm So	F_{lv} = 174 km^2 MNDBT = 361,5 m MNC = 361 m $MNHL_{min}$ = 318,7 m N_{lm} = 8 MW E_o = 27,483 triệu KWh
2. Thủy điện Nậm Xe 2A	+ Tuyến đập: 22°31'3,59" VĐB - 103°22'48" KĐĐ. + Tuyến nhà máy: 22°31'20,5" VĐB - 103°20'49,3" KĐĐ	Suối Nậm So (phụ lưu suối Nậm Ban)	Xã Mường So, huyện Phong Thổ	Phát điện lên lưới điện Quốc gia	Đập dâng nối tiếp hai bờ, cống xả cát, đập tràn tự do giữa lòng nhánh suối Nậm So (hạ lưu nhà máy thủy điện Nậm Xe 2 và Nậm So 2) và tuyến năng lượng bố trí bên bờ trái suối Nậm So gồm cửa lấy nước, tuyến hầm dẫn nước, nhà máy thủy điện kiểu hở xả nước tại suối Nậm So.	F_{lv} = 344,4 km^2 MNDBT = 318,5 m $MNHL_{min}$ = 290,94 m N_{lm} = 10 MW E_o = 35,097 triệu KWh

Tên Dự án	Vị trí xây dựng công trình			Nhiệm vụ	Sơ đồ khai thác	Các thông số chính
	Tọa độ (dự kiến)	Sông, suối - hệ thống sông	Xã - Huyện			
3. Thủy điện Nậm Nghẹ 1A	+ Tuyến đập: 22°25'41,48" VĐB - 103°57'40,37" KĐĐ. + Tuyến nhà máy: 22°25'1,81" VĐB - 103°57'14,5" KĐĐ	Suối Nậm Nghẹ	Xã Hua Bum, huyện Nậm Nhùn	Phát điện lên lưới điện Quốc gia	Đập dâng nối tiếp hai bờ, cống xả cát, đập tràn tự do giữa lòng suối Nậm Nghẹ và tuyến năng lượng bố trí bên bờ phải suối Nậm Nghẹ gồm cửa lấy nước, tuyến kênh kết hợp hầm dẫn nước, bể áp lực, đường ống áp lực, nhà máy thủy điện kiểu hở xả nước tại suối Nậm Nghẹ.	F_{lv} = 20,4 km^2 MNDBT = 1090 m MNC = 1085,5 m $MNHL_{min}$ = 895 m N_{lm} = 6,6 MW E_o = 23,132 triệu KWh
4. Thủy điện Nậm Pục 1A	+ Tuyến đập số 1: 22°31'04,1" VĐB - 103°33'20,6" KĐĐ. + Tuyến đập số 2: 22°30'15" VĐB - 103°33'10.1" KĐĐ. + Tuyến nhà máy: 22°30'53,7" VĐB - 103°31'26,2" KĐĐ.	Suối Tung Qua Lìn và suối Dền Sung	Xã Sin Suối Hồ, huyện Phong Thổ	Phát điện lên lưới điện Quốc gia	Tuyến đập số 1 (lấy nước kiểu Chi Rôn) trên suối Tung Qua Lìn dẫn nước bằng kênh dẫn bên bờ trái vào bể áp lực; tuyến đập số 2 (lấy nước kiểu Chi Rôn) trên suối Dền Sung dẫn nước bằng kênh dẫn bên bờ phải vào bể áp lực, tuyến năng lượng (bể áp lực, cửa lấy nước, đường ống áp lực) bên bờ phải suối Dền Sung (giữa 2 suối nêu trên) và nhà máy thủy điện kiểu hở xả nước tại suối Dền Sung.	F_{lv1} = 7,7 km^2 $MNDBT_1$ = 1.319 m F_{lv2} = 10,7 km^2 $MNDBT_2$ = 1.318,8 m $MNHL_{min}$ = 960,21 m N_{lm} = 6,2 MW E_o = 25 triệu KWh

Tên Dự án	Vị trí xây dựng công trình			Nhiệm vụ	Sơ đồ khai thác	Các thông số chính
	Tọa độ (dự kiến)	Sông, suối - hệ thống sông	Xã - Huyện			
5. Thủy điện Hua Be	+ Tuyến đập số 1: 22°14'33" VĐB - 103°47'40" KĐĐ. + Tuyến đập số 2: 22°14'45" VĐB - 103°47'21" KĐĐ. + Tuyến nhà máy: 22°13'50" VĐB - 103°46'15" KĐĐ.	Suối Nậm Be (phụ lưu sông Nậm Mu) và suối nhánh của suối Nậm Be	Xã Phúc Khoa và thị trấn Tân Uyên, huyện Tân Uyên	Phát điện lên lưới điện Quốc gia	Tuyến đập số 1 (lấy nước kiểu Chi Rôn) trên suối Nậm Be dẫn nước bằng đường hầm bên bờ phải đến tuyến đập 2; tuyến đập số 2 (lấy nước kiểu Chi Rôn) trên suối nhánh của suối Nậm Be; tuyến năng lượng bố trí bên bờ phải suối gồm cửa lấy nước, đường hầm dẫn nước và nhà máy thủy điện kiểu hở xả nước tại suối Nậm Be.	$F_{lv1} = 21,02\ km^2$ $MNDBT_1 = 1.115\ m$ $F_{lv2} = 14,78\ km^2$ $MNDBT_2 = 1.115\ m$ $MNHL_{max} = 857,59\ m$ $MNHL_{min} = 855,2\ m$ $N_{lm} = 10\ MW$ $E_o = 34,12$ triệu KWh
6. Thủy điện Nậm Păng 2	+ Tuyến đập: 22°24'53,49" VĐB - 103°04'30,38" KĐĐ. + Tuyến nhà máy: 22°24'03,66" VĐB - 103°05'50,93" KĐĐ.	Suối Nậm Păng (phụ lưu của suối Nậm Ban) và suối Nậm Ban (phụ lưu của sông Nậm Na)	các xã Nậm Ban và Trung Chải, huyện Nậm Nhùn	Phát điện lên lưới điện Quốc gia	Đập dâng nối tiếp hai bờ, cống xả cát, đập tràn tự do giữa lòng suối Nậm Păng và tuyến năng lượng bố trí bên bờ trái suối Nậm Păng gồm cửa lấy nước, tuyến kênh kết hợp hầm dẫn nước, đường ống áp lực, nhà máy thủy điện kiểu hở xả nước tại suối Nậm Ban	$F_{lv} = 20,7\ km^2$ $MNDBT = 880\ m$ $MNC = 874,5\ m$ $MNHL_{min} = 640\ m$ $N_{lm} = 8,6\ MW$ $E_o = 30,45$ triệu KWh

Tên Dự án	Vị trí xây dựng công trình			Nhiệm vụ	Sơ đồ khai thác	Các thông số chính
	Tọa độ (dự kiến)	Sông, suối - hệ thống sông	Xã - Huyện			
7. Thủy điện Nậm Pì	+ Tuyến đập số 1: 22°10'46" VĐB - 103°07'28" KĐD. + Tuyến đập số 2: 22°11'52,4" VĐB - 103°07'40" KĐD. + Tuyến nhà máy: 22°11'43,3" VĐB; 103°09'1,8" KĐD.	Suối Nậm Khao (phụ lưu của suối Nậm Long), suối Nậm Long (thượng nguồn của suối Nậm Pì - hệ thống sông Nậm Na) và sông Nậm Na	Các xã Nậm Pì và Pú Đao, huyện Nậm Nhùn	Phát điện lên lưới điện Quốc gia	Tuyến đập số 1 (lấy nước kiểu Chi Rôn) trên suối Nậm Khao đường hầm bên bờ trái đến hồ chứa tuyến đập 2; tuyến đập số 2 trên suối Nậm Long; tuyến năng lượng bố trí bên bờ trái gồm cửa lấy nước, đường hầm dẫn nước, đường ống áp lực và nhà máy thủy điện kiểu hở xả nước tại sông Nậm Na	$F_{lv1} = 16,1$ km^2 $MNDBT_1 = 500$ m $F_{lv2} = 26,2$ km^2 $MNDBT_2 = 415$ m $MNHL_{min} = 215$ m $N_{lm} = 9$ MW $E_o = 30,73$ triệu KWh
8. Thủy điện Nậm Lụm 3	+ Tuyến đập số 1: 22°35'26,2" VĐB - 103°22'57" KĐD. + Tuyến đập số 2: 22°35'09,27" VĐB - 103°22'59,5" KĐD. + Tuyến nhà máy: 22°34'14,5" VĐB - 103°22'06,6" KĐD.	Suối Nậm Lụm và suối Nậm Lon (nhánh của suối Nậm Lụm)	Xã Bản Lang, huyện Phong Thổ	Phát điện lên lưới điện Quốc gia	Tuyến đập số 1 trên suối Nậm Lụm (đập dâng nối tiếp hai bờ và tràn tự do giữa lòng suối) dẫn nước bằng kênh bên bờ trái đến hồ chứa tuyến đập 2; tuyến đập số 2 (lấy nước kiểu Chi Rôn) trên suối Nậm Lon; tuyến năng lượng bố trí bên bờ trái suối và nhà máy thủy điện kiểu hở xả nước tại suối Nậm Lụm	$F_{lv1} = 102,3$ km^2 $MNDBT_1 = 475,2$ m $MNC_1 = 400,13$ m $F_{lv2} = 50,9$ km^2 $MNDBT_2 = 475,2$ m $MNHL_{min} = 395,4$ m $N_{lm} = 12$ MW $E_o = 40,55$ triệu KWh

Tên Dự án	Vị trí xây dựng công trình			Nhiệm vụ	Sơ đồ khai thác	Các thông số chính
	Tọa độ (dự kiến)	Sông, suối - hệ thống sông	Xã - Huyện			
9. Thủy điện Hua Chăng 2	+ Tuyến đập: 22°10'47" VĐB - 103°47'23" KĐĐ. + Tuyến nhà máy: 22°10'14" VĐB - 103°45'56" KĐĐ	Suối Hua Chăng	Thị trấn Tân Uyên, huyện Tân Uyên	Phát điện lên lưới điện Quốc gia	Đập dâng nối tiếp hai bờ và đập tràn trên suối Hua Chăng, tuyến năng lượng kiểu đường dẫn bên bờ trái suối Hua Chăng và nhà máy thủy điện kiểu hở xả nước trở lại suối Hua Chăng	F_{lv} = 37,5 km^2 MNDBT = 753,2 m MNC = 747 m $MNHL_{min}$ = 591,31 m N_{lm} = 7 MW E_o = 22,28 triệu KWh
10. Thủy điện Mường Kim 3	+ Tuyến đập số 1: 21°52'50'' VĐB - 103°52'22.36'' KĐĐ. + Tuyến đập số 2: 21°53'0.3'' VĐB - 103°52'08.36'' KĐĐ. + Tuyến Nhà máy: 21°50'58.33'' VĐB - 103°50'31.54'' KĐĐ	Suối Nậm Kim và suối Nậm Bốn	Xã Mường Kim, huyện Than Uyên	Phát điện lên lưới điện Quốc gia	Tuyến đập số 1 (lấy nước kiểu Chi Rôn) trên suối Nậm Kim (đập dâng nối tiếp hai bờ và tràn tự do kết hợp lấy nước giữa lòng suối) kênh dẫn đến hồ chứa tuyến đập 2; tuyến đập số 2 trên suối Nậm Bốn gồm đập dâng nối tiếp hai bờ và tràn tự do; tuyến năng lượng kiểu đường dẫn bố trí bên bờ phải suối và nhà máy thủy điện kiểu hở xả nước tại suối Nậm Kim.	F_{lv1} = 433,8 km^2 $MNDBT_1$ = 430,41 m F_{lv2} = 73,3 km^2 $MNDBT_2$ = 429,9 m $MNHL_{min}$ = 370,15 m N_{lm} = 18,5 MW E_o = 57,39 triệu KWh

Tên Dự án	Vị trí xây dựng công trình			Nhiệm vụ	Sơ đồ khai thác	Các thông số chính
	Tọa độ (dự kiến)	Sông, suối - hệ thống sông	Xã - Huyện			
11. Thủy điện Nậm Mít Luông	+ Tuyến đập: 22°03'27'' VĐB - 103°51'41'' KĐĐ. + Tuyến Nhà máy: 22°03'12'' VĐB - 103°51'26'' KĐĐ.	Suối Nậm Mít Luông	Xã Pắc Ta, huyện Tân Uyên	Phát điện lên lưới điện Quốc gia	Đập dâng kết hợp đập tràn xả lũ trên suối Nậm Mít Luông, tuyến năng lượng kiểu đường hầm dẫn nước bên bờ phải và nhà máy thủy điện kiểu hở xả nước trở lại suối Nậm Mít Luông	F_{lv} = 136,7 km^2 MNDBT = 555 m MNC = 554 m $MNHL_{min}$ = 513,5 m N_{lm} = 6,8 MW E_o = 21,591 triệu KWh

Ghi chú: F_{lv}: Diện tích lưu vực tính đến tuyến đập; F_{lv1}: Diện tích lưu vực tính đến tuyến đập số 1; F_{lv2}: Diện tích lưu vực tính đến tuyến đập số 2; MNDBT: Mực nước dâng bình thường; $MNDBT_1$: Mực nước dâng bình thường tuyến đập số 1; $MNDBT_2$: Mực nước dâng bình thường tuyến đập số 2; MNC: Mực nước chết; MNC_1: Mực nước chết tuyến đập số 1 ; MNC_2: Mực nước chết tuyến đập số 2; $MNHL_{min}$: Mực nước hạ lưu nhà máy nhỏ nhất; N_{lm}: Công suất lắp máy; E_o: Điện lượng bình quân năm.

BỘ CÔNG THƯƠNG	CỘNG HÒA XÃ HỘI CHỦ NGHĨA VIỆT NAM Độc lập - Tự do - Hạnh phúc
Số: 1954 /QĐ-BCT	*Hà Nội, ngày 24 tháng 7 năm 2020*

QUYẾT ĐỊNH

Về việc phê duyệt điều chỉnh quy hoạch các Dự án thủy điện Nậm Bụm 1A, Nậm Củm 1, Nậm Pảng 2, Nậm Nghẹ 1A và Nậm Pì trên địa bàn tỉnh Lai Châu

BỘ TRƯỞNG BỘ CÔNG THƯƠNG

Căn cứ Luật Xây dựng số 50/2014/QH13 ngày 18 tháng 6 năm 2014 của Quốc hội nước Cộng hòa xã hội chủ nghĩa Việt Nam;

Căn cứ Nghị quyết số 751/2019/UBTVQH14 ngày 16 tháng 8 năm 2019 của Ủy ban Thường vụ Quốc hộ giải thích một số điều của Luật Quy hoạch;

Căn cứ Nghị quyết số 110/NQ-CP ngày 02 tháng 12 năm 2019 của Chính phủ về việc ban hành Danh mục các quy hoạch được tích hợp vào quy hoạch cấp quốc gia, quy hoạch vùng, quy hoạch tỉnh theo quy định tại điểm c khoản 1 Điều 59 Luật Quy hoạch;

Căn cứ các Nghị định số 59/2015/NĐ-CP ngày 18 tháng 6 năm 2015 và Nghị định số 42/2017/NĐ-CP ngày 05 tháng 4 năm 2017 của Chính phủ về quản lý dự án đầu tư xây dựng;

Căn cứ Nghị định số 98/2017/NĐ-CP ngày 18 tháng 8 năm 2017 của Chính phủ quy định chức năng, nhiệm vụ, quyền hạn và cơ cấu tổ chức của Bộ Công Thương;

Căn cứ quyết định số 329/QĐ-BCT ngày 22 tháng 01 năm 2020 của Bộ trưởng Bộ Công Thương về nguyên tắc và thứ tự điều chỉnh bổ sung quy hoạch các dự án điện;

Căn cứ Thông tư số 43/2012/TT-BCT ngày 27 tháng 12 năm 2012 của Bộ Công Thương Quy định về quản lý quy hoạch, đầu tư xây dựng dự án thủy điện và vận hành khai thác công trình thủy điện;

Xét đề nghị của Ủy ban nhân dân (UBND) tỉnh Lai Châu tại các Văn bản:

- Văn bản số 1818/UBND-KTN ngày 26 tháng 8 năm 2019 về việc đề nghị điều chỉnh quy hoạch dự án thủy điện Nậm Pảng 2 huyện Nậm Nhùn, tỉnh Lai Châu;

- Văn bản số 107/UBND-KTN ngày 17 tháng 01 năm 2020 về việc đề nghị điều chỉnh quy hoạch dự án thủy điện Nậm Củm 1 huyện Mường Tè, tỉnh Lai Châu;

- Văn bản số 357/UBND-KTN ngày 25 tháng 02 năm 2020 về việc đề nghị điều chỉnh quy hoạch dự án thủy điện Nậm Nghẹ 1A huyện Nậm Nhùn, tỉnh Lai Châu;

- Văn bản số 437/UBND-KTN ngày 04 tháng 3 năm 2020 về việc đề nghị điều chỉnh quy hoạch dự án thủy điện Nậm Bụm 1A huyện Nậm Nhùn, tỉnh Lai Châu;

- Văn bản số 902/UBND-KTN ngày 11 tháng 5 năm 2020 về việc đề nghị điều chỉnh quy hoạch dự án thủy điện Nậm Pì huyện Nậm Nhùn, tỉnh Lai Châu.

Trên cơ sở Báo cáo điều chỉnh quy hoạch các Dự án thủy điện do cơ quan tư vấn chuyên ngành lập:

- Dự án thủy điện Nậm Pảng 2 do Công ty Cổ phần Tư vấn xây dựng Điện Morava (cơ quan Tư vấn) lập tháng 7 năm 2019;

- Dự án thủy điện Nậm Củm 1 do Công ty Cổ phần Tư vấn và Xây dựng Điện (cơ quan Tư vấn) lập tháng 11 năm 2019;

- Dự án thủy điện Nậm Bụm 1A do Công ty Cổ phần Tư vấn xây dựng Điện Morava (cơ quan Tư vấn) lập tháng 02 năm 2020;

- Các Dự án thủy điện Nậm Nghẹ 1A và Nậm Pì do Công ty Cổ phần Đầu tư và Tư vấn thiết kế xây dựng Việt Nhật (cơ quan Tư vấn) lập năm 2019;

Theo đề nghị của Cục trưởng Cục Điện lực và Năng lượng tái tạo,

QUYẾT ĐỊNH:

Điều 1. Phê duyệt điều chỉnh quy hoạch Dự án thủy điện Nậm Bụm 1A (đã được Bộ Công Thương phê duyệt tại Quyết định số 3938/QĐ-BCT ngày 16 tháng 10 năm 2017), Dự án thủy điện Nậm Củm 1 (đã được Bộ Công Thương phê duyệt tại Quyết định số 4137/QĐ-BCT ngày 16 tháng 11 năm 2017) và các Dự án thủy điện Nậm Pảng 2, Nậm Nghẹ 1A, Nậm Pì (đã được Bộ Công Thương phê duyệt tại Quyết định số 4942/QĐ-BCT ngày 27 tháng 12 năm 2018). Vị trí xây dựng công trình, nhiệm vụ, sơ đồ khai thác và các thông số chính của các Dự án thủy điện được điều chỉnh tại Phụ lục kèm theo Quyết định này.

Điều 2. Các dự án thủy điện Nậm Bụm 1A, Nậm Củm 1, Nậm Pảng 2, Nậm Nghẹ 1A và Nậm Pì sau khi điều chỉnh quy hoạch thuộc Quy hoạch thủy điện nhỏ toàn quốc trên địa bàn tỉnh Lai Châu và sẽ được tích hợp vào Quy hoạch phát triển điện lực quốc gia (Quy hoạch ngành quốc gia); Việc đầu tư xây dựng các Dự án thủy điện tại Điều 1 của Quyết định này phải đảm bảo phù hợp với các quy hoạch, kế hoạch: Phát triển kinh tế - xã hội, sử dụng đất, sử dụng tài nguyên, phát triển điện lực. Đảm bảo tuân thủ các quy định hiện hành về xây dựng, tài nguyên nước, bảo vệ và phát triển rừng và các quy hoạch có liên quan khác.

Điều 3. Trong giai đoạn nghiên cứu đầu tư xây dựng công trình các Dự án thủy điện nêu trên, Ủy ban nhân dân tỉnh Lai Châu chỉ đạo Chủ đầu tư, đơn vị Tư vấn và các cơ quan có liên quan thực hiện các nội dung sau:

- Hoàn thiện điều tra, khảo sát bổ sung, đánh giá đầy đủ các điều kiện tự nhiên khu vực dự án (địa hình, địa chất, khí tượng, thủy văn, dân sinh, kinh tế - xã hội...).

- Tiếp tục nghiên cứu chuẩn xác quy mô mực nước dâng bình thường (MNDBT), mực nước chết (MNC), công suất lắp máy (N_{lm}), điện lượng trung bình năm (E_0) và phương án thiết kế các hạng mục công trình có liên quan nhằm nâng cao hiệu quả đầu tư, đảm bảo công trình vận hành an toàn ổn định và giảm thiểu tác động đối với môi trường - xã hội.

- Đánh giá kỹ và thực hiện đầy đủ các biện pháp giảm thiểu tác động của dự án đối với môi trường - xã hội. Trong đó, phải lập và trình cấp có thẩm quyền phê duyệt để thực hiện các phương án về: Trồng rừng thay thế, đảm bảo duy trì dòng chảy tối thiểu phía hạ lưu đập. Công tác bồi thường, hỗ trợ, di dân, tái định cư phải được thực hiện phù hợp với phong tục tập quán của đồng bào các dân tộc tại địa phương. Đảm bảo xả đủ cho cấp nước thủy lợi và sinh hoạt theo quy định;

- Rà soát, đánh giá kỹ quy hoạch đất rừng các loại và hiện trạng đất rừng của tỉnh, trên cơ sở đó xác định chính xác diện tích chiếm đất các loại của các dự án thủy điện nêu trên để thực hiện việc chuyển đổi mục đích sử dụng đất theo quy định của pháp luật hiện hành và các văn bản hướng dẫn, chỉ đạo của cấp có thẩm quyền;

- Trước khi quyết định chủ trương đầu tư, đề nghị rà soát kỹ diện tích chiếm đất trồng lúa của các Dự án để trình cấp có thẩm quyền xem xét cho phép chuyển đổi mục đích sử dụng đất theo quy định;

- Trong quá trình đầu tư xây dựng, vận hành khai thác các nhà máy thủy điện phải đảm bảo không ảnh hưởng đến các bậc thang thủy điện liền kề phía thượng và hạ lưu, không ảnh hưởng đến các công trình công cộng, di tích lịch sử, văn hóa và các quy hoạch khác có liên quan đã được cấp có thẩm quyền phê duyệt;

- Thực hiện các quy định về quản lý chất lượng công trình xây dựng theo Luật Xây dựng, các Nghị định của Chính phủ và các Thông tư hướng dẫn của Bộ Xây dựng;

- Tiến độ thực hiện các Dự án phải phù hợp với tiến độ xây dựng lưới điện truyền tải trong khu vực.

Điều 4. Quyết định này có hiệu lực thi hành kể từ ngày ký.

Điều 5. Chánh Văn phòng Bộ, Cục trưởng Cục Điện lực và Năng lượng tái tạo, Chủ tịch UBND tỉnh Lai Châu, Giám đốc Sở Công Thương tỉnh Lai Châu, Tổng giám đốc Tập đoàn Điện lực Việt Nam, Chủ đầu tư các dự án và Thủ trưởng các đơn vị có liên quan chịu trách nhiệm thi hành Quyết định này./.

KT. BỘ TRƯỞNG
THỨ TRƯỞNG

Hoàng Quốc Vượng

Nơi nhận:
- Như Điều 5;
- Bộ trưởng (để b/c);
- Lưu: VT, ĐL.

Phụ lục: Thông số chính của các Dự án thủy điện được điều chỉnh quy hoạch

(Ban hành theo Quyết định số: 1954 /QĐ-BCT ngày 24 tháng 7 năm 2020 của Bộ Công Thương)

Tên Dự án	Vị trí xây dựng công trình			Nhiệm vụ	Sơ đồ khai thác	Các thông số chính
	Tọa độ (dự kiến)	Sông, suối - hệ thống sông	Xã - Huyện			
1. Thủy điện Nậm Bụm 1A	- Tuyến đập chính: 22°24'18,58" VĐB - 102°59'39,15"KĐĐ -Tuyến đập phụ: 22°24'55,69" VĐB - 102°58'46,15" KĐĐ - Nhà máy: 22°24'18,59" VĐB - 102°59'9,15" KĐĐ	Suối Nậm Bụm, Dền Thàng (hệ thống sông Đà)	xã Hua Bum, huyện Nậm Nhùn	Phát điện lên lưới điện quốc gia	Tuyến đập phụ (kiểu chiron) nằm trên suối Dền Thàng gom nước về tuyến đập chính bằng đường hầm áp lực, tuyến đập chính là đập dâng kết hợp đập tràn nằm trên suối Nậm Bụm, tuyến năng lượng kiểu đường dẫn bên bờ trái suối Nậm Bụm, nhà máy thủy điện kiểu hở nằm bên bờ trái và xả nước ra suối Nậm Bụm.	$F_{lvc} = 24,1\ km^2$ $F_{lvp} = 19,1\ km^2$ $MNDBT_{dc} = 890\ m$ $MNDBT_{dp} = 896\ m$ $MNHL_{min} = 765\ m$ $N_{lm} = 9,5\ MW$ $E_o = 30,929$ triệu KWh.
2. Thủy điện Nậm Cùm 1	- Tuyến đập chính: 22°35'19" VĐB - 102°41'29" KĐĐ -Tuyến đập chiron 1: 22°36'18" VĐB - 102°43'19" KĐĐ -Tuyến đập chiron 2: 22°35'52" VĐB - 102°42'31" KĐĐ - Nhà máy: 22°37'25" VĐB - 102°41'02" KĐĐ	Suối Khò Ma, Khe Ló, Xà Hồ (nhánh cấp I của suối Nậm Cùm)	xã Pa Ủ, huyện Mường Tè	Phát điện lên lưới điện quốc gia	Tuyến đập Chiron 1 nằm trên suối Khò Ma gom nước về tuyến đập Chiron 2 bằng đường hầm áp lực, tuyến đập Chiron 2 nằm trên suối Khe Ló gom nước về hồ chính bằng đường hầm áp lực, tuyến đập chính là đập dâng kết hợp đập tràn nằm trên suối Xà Hồ, tuyến năng lượng kiểu đường dẫn bên bờ trái suối Xà Hồ và nhà máy thủy điện kiểu hở	$F_{lvc} = 5,1\ km^2$ $F_{CR1} = 32,4\ km^2$ $F_{CR2} = 22\ km^2$ $MNDBT_c = 1.100\ m$ $MNDBT_{CR1} = 1.115,1\ m$ $MNDBT_{CR2} = 1.112,1\ m$ $MNHL_{max} = 765\ m$ $N_{lm} = 29,8\ MW$ $E_o = 98,41$ triệu KWh.

Tên Dự án	Vị trí xây dựng công trình			Nhiệm vụ	Sơ đồ khai thác	Các thông số chính
	Tọa độ (dự kiến)	Sông, suối - hệ thống sông	Xã - Huyện			
					nằm bên bờ trái suối Nậm Cùm xả nước ra suối Nậm Cùm.	
3. Thủy điện Nậm Pảng 2	- Tuyến đập chính: 22°25'13,7" VĐB - 103°04'1,2" KĐĐ -Tuyến đập phụ: 22°25'20" VĐB - 103°04'16" KĐĐ - Nhà máy: 22°24'1,49" VĐB - 103°05'16,82" KĐĐ	Suối Nậm Pảng (nhánh cấp I của suối Nậm Ban – nhánh cấp II của sông Đà)	xã Nậm Ban, huyện Nậm Nhùn	Phát điện lên lưới điện quốc gia	Tuyến đập phụ (kiểu chiron) nằm trên suối Nậm Hon gom nước vào hồ chính bằng kênh thông hồ, tuyến đập chính là đập dâng kết hợp đập tràn nằm trên suối Nậm Pảng, tuyến năng lượng kiểu đường dẫn bên bờ phải suối Nậm Pảng và nhà máy thủy điện kiểu hở nằm bên bờ phải suối Nậm Ban xả nước ra suối Nậm Ban (cách hợp lưu suối Nậm Pảng và Nậm Ban khoảng 200 m).	$F_{lvc} = 11,5\ km^2$ $F_{lvp} = 8,5\ km^2$ MNDBT = 1.005 m $MNHL_{max} = 680$ m $N_{lm} = 11$ MW $E_o = 38,72$ triệu KWh.

Tên Dự án	Vị trí xây dựng công trình			Nhiệm vụ	Sơ đồ khai thác	Các thông số chính
	Tọa độ (dự kiến)	Sông, suối - hệ thống sông	Xã - Huyện			
4.Thủy điện Nậm Nghẹ 1A	- Tuyến đập : 22°26'21" VĐB - 102°57'27" KĐĐ - Nhà máy: 22°25'03" VĐB - 102°57'16" KĐĐ	Suối Nậm Nghẹ (nhánh cấp I của suối Nậm Bum – nhánh cấp II của sông Đà)	xã Hua Bum, huyện Nậm Nhùn	Phát điện lên lưới điện quốc gia	Tuyến đập là đập dâng kết hợp đập tràn trên suối Nậm Nghẹ, tuyến năng lượng kiểu đường dẫn bên bờ phải suối Nậm Nghẹ, nhà máy kiểu hở bên bờ phải và xả nước ra suối Nậm Nghẹ.	F_{lv} = 21,1 km^2 MNDBT= 1.209 m $MNHL_{min}$ = 895 m N_{lm} = 10 MW E_o = 33,462 triệu KWh.
5.Thủy điện Nậm Pì	- Tuyến đập chính: 22°11'52,4" VĐB - 103°07'40" KĐĐ - Tuyến đập phụ: 22°10'46" VĐB - 103°07'28" KĐĐ - Nhà máy: 22°11'34,9" VĐB - 103°09'2,6" KĐĐ	Suối Nậm Khao (phụ lưu của suối Nậm Long), suối Nậm Long (thượng nguồn của suối Nậm Pì – hệ thống sông Nậm Na)	xã Nậm Pì và Pú Đao, huyện Nậm Nhùn	Phát điện lên lưới điện quốc gia	Tuyến đập phụ (kiểu chiron) trên suối Nậm Khao gom nước về hồ chính, tuyến đập chính là đập dâng kết hợp đập tràn trên suối Nậm Long, tuyến năng lượng kiểu đường dẫn (đường ống áp lực kết hợp với đường hầm dẫn nước) bên bờ phải suối Nậm Long, nhà máy kiểu hở bên bờ phải xả nước ra sông Nậm Na (cách hợp lưu của suối Nậm Pì và sông Nậm Na khoảng 550 m).	F_{lvc} = 26,2 km^2 F_{lvp} = 16,1 km^2 $MNDBT_{dc}$ = 415 m $MNDBT_{dp}$ = 476 m $MNHL_{min}$ = 215 m N_{lm} = 10 MW E_o = 33,56 triệu KWh.

Ghi chú: *F_{lv}: Diện tích lưu vực tính đến tuyến đập; MNDBT: Mực nước dâng bình thường; $MNHL_{min}$: Mực nước hạ lưu nhà máy nhỏ nhất; $MNHL_{max}$: Mực nước hạ lưu nhà máy lớn nhất; N_{lm}: Công suất lắp máy; E_o: Điện lượng bình quân năm.*

Người ký: Ủy ban nhân dân tỉnh Lai Châu
Email: laichau@chinhphu.vn
Cơ quan: tỉnh Lai Châu

ỦY BAN NHÂN DÂN TỈNH LAI CHÂU	CỘNG HÒA XÃ HỘI CHỦ NGHĨA VIỆT NAM Độc lập - Tự do - Hạnh phúc
Số: 1498/QĐ-UBND	*Lai Châu, ngày 04 tháng 11 năm 2019*

QUYẾT ĐỊNH
Phê duyệt chủ trương đầu tư dự án Thủy điện Nậm Pì

ỦY BAN NHÂN DÂN TỈNH LAI CHÂU

Căn cứ Luật Tổ chức chính quyền địa phương ngày 19 tháng 6 năm 2015;

Căn cứ Luật Đầu tư ngày 26 tháng 11 năm 2014;

Căn cứ các Nghị định của Chính phủ: Số 118/2015/NĐ-CP ngày 12 tháng 11 năm 2015 quy định chi tiết và hướng dẫn thi hành một số điều của Luật Đầu tư; số 218/2013/NĐ-CP ngày 26 tháng 12 năm 2013 quy định chi tiết và hướng dẫn thi hành một số điều của Luật Thuế thu nhập doanh nghiệp; số 46/2014/NĐ-CP ngày 15 tháng 5 năm 2014 quy định thu tiền thuê đất, thuê mặt nước; số 135/2016/NĐ-CP ngày 09 tháng 9 năm 2016 và số 123/2017/NĐ-CP ngày 14 tháng 11 năm 2017 sửa đổi, bổ sung một số điều của các Nghị định quy định về thu tiền sử dụng đất, thu tiền thuê đất, thuê mặt nước; số 134/2016/NĐ-CP ngày 01 tháng 9 năm 2016 quy định chi tiết một số điều và biện pháp thi hành Luật Thuế xuất khẩu, nhập khẩu;

Căn cứ Quyết định số 4942/QĐ-BCT ngày 27 tháng 12 năm 2018 của Bộ Công Thương về phê duyệt bổ sung Quy hoạch thủy điện vừa và nhỏ tỉnh Lai Châu;

Xét đề nghị của Giám đốc Sở Kế hoạch và Đầu tư tại Tờ trình số 1717/TTr-SKHĐT ngày 29 tháng 10 năm 2019,

QUYẾT ĐỊNH:

Chấp thuận nhà đầu tư:

Công ty Cổ phần thủy điện Hà Châu

- Giấy chứng nhận Đăng ký kinh doanh: Số 6200092672, do Sở Kế hoạch và Đầu tư tỉnh Lai Châu cấp lần đầu ngày 22 tháng 5 năm 2017; đăng ký thay đổi lần thứ 1 ngày 05 tháng 7 năm 2019.

- Địa chỉ trụ sở chính: Đường Điện Biên Phủ, tổ 11, phường Tân Phong, thành phố Lai Châu, tỉnh Lai Châu. Điện thoại: 0912560949.

- Người đại diện: Lê Việt Hà.

+ Chức danh: Giám đốc.

+ Ngày sinh: 02/9/1995 Dân tộc: Kinh Quốc tịch: Việt Nam.

+ Thẻ căn cước công dân: Số 012195000082, do Cục Cảnh sát ĐKQL cư trú và DLQG về dân cư cấp ngày 24 tháng 02 năm 2017.

+ Nơi đăng ký hộ khẩu thường trú: P524 - CT5, khu đô thị Mỹ Đình - Mễ Trì, tổ 2, phường Mỹ Đình 1, quận Nam Từ Liêm, thành phố Hà Nội.

+ Chỗ ở hiện nay: P524 - CT5, khu đô thị Mỹ Đình - Mễ Trì, tổ 2, phường Mỹ Đình 1, quận Nam Từ Liêm, thành phố Hà Nội.

Điều 1. Nội dung dự án đầu tư

1. Tên dự án đầu tư: **THỦY ĐIỆN NẬM PÌ**

2. Mục tiêu dự án: Đầu tư xây dựng mới công trình thủy điện Nậm Pì nhằm sản xuất điện năng, phát điện hòa vào lưới điện quốc gia phục vụ nhu cầu sản xuất và sinh hoạt; tìm kiếm lợi nhuận cho nhà đầu tư; tạo việc làm cho người lao động; góp phần tăng thu ngân sách nhà nước, thúc đẩy phát triển kinh tế - xã hội địa phương.

STT	Mục tiêu hoạt động	Mã ngành theo VSIC (Mã ngành cấp 4)	Mã ngành CPC (đối với các ngành nghề có mã CPC, nếu có)
1	Sản xuất điện	3511	

3. Quy mô công suất dự án: Dự án thủy điện Nậm Pì thuộc loại công trình công nghiệp cấp III, nhà máy có 02 tổ máy với tổng công suất lắp máy là 9,0 MW, điện lượng trung bình khoảng 30,73 triệu kWh/năm.

Các hạng mục công trình chính: Tuyến đập, tuyến năng lượng, nhà máy thủy điện, trạm biến áp, tuyến đường dây.

4. Địa điểm thực hiện dự án: Xã Nậm Pì và xã Pú Đao huyện Nậm Nhùn, tỉnh Lai Châu.

5. Diện tích đất dự kiến sử dụng: 5,91 ha. Trong đó: Mặt bằng công trình, bãi thải, đường công vụ 5,88 ha; Đường dây tải điện: 0,03 ha.

- Hiện trạng các loại đất dự kiến: Đất trồng lúa nước 0,51 ha; đất trồng cây lâu năm 2,48 ha; 0,08 ha đất rừng sản xuất; 1,16 ha đất rừng phòng hộ; 1,13 đất nương rẫy trồng cây hàng năm khác; 0,33 ha đất sông suối; 0,22 ha đất bằng chưa sử dụng.

- Quy hoạch, hiện trạng đất rừng: Diện tích đất quy hoạch lâm nghiệp thuộc đất quy hoạch rừng phòng hộ và đất quy hoạch rừng sản xuất 1,09 ha, hiện

trạng đất không có rừng; diện tích ngoài quy hoạch lâm nghiệp 4,82 ha hiện trạng không có rừng.

6. Tổng vốn đăng ký đầu tư và nguồn vốn

- Tổng vốn đăng ký đầu tư: **315.000 triệu đồng**. Trong đó:

+ Chi phí xây dựng: 163.430 triệu đồng;

+ Chi phí thiết bị: 69.740 triệu đồng;

+ Chi phí đền bù giải phóng mặt bằng: 3.000 triệu đồng;

+ Chi phí quản lý, tư vấn: 21.840 triệu đồng;

+ Chi phí khác, lãi vay: 29.980 triệu đồng;

+ Chi phí dự phòng: 27.010 triệu đồng.

- Nguồn vốn đăng ký đầu tư:

+ Vốn góp để thực hiện dự án: 30%

+ Vốn vay các tổ chức tín dụng: 70%

7. Thời hạn hoạt động của dự án: 50 năm.

8. Tiến độ thực hiện dự án: Khởi công quý III/2020 – Hoàn thành quý III/2022. Cụ thể:

- Từ quý IV/2019 đến quý II/2020: Khảo sát thiết kế kỹ thuật, bản vẽ thi công, hoàn thiện hồ sơ pháp lý dự án, cắm chỉ giới chiếm đất, đền bù giải phóng mặt bằng,...Xây dựng các hạng mục phụ trợ đường thi công vận hành.

- Quý III/2020 đến quý IV/2020: Khởi công thi công các hạng mục công trình chính.

- Quý I/2021 đến quý IV/2021: Thi công hoàn thiện phần xây dựng và lắp đặt thiết bị của nhà máy.

- Quý III/2022: Phát điện, hoàn thành dự án đưa nhà máy vào khai thác.

Điều 2. Các ưu đãi đầu tư

1. Về thuế thu nhập doanh nghiệp

a) Được áp dụng thuế suất ưu đãi 10% trong thời gian mười lăm (15) năm; đối với thu nhập của doanh nghiệp từ thực hiện dự án đầu tư, thời gian áp dụng thuế suất ưu đãi được tính liên tục từ năm đầu tiên doanh nghiệp có doanh thu từ dự án đầu tư mới *(theo quy định tại khoản 1 và khoản 6 Điều 15 Nghị định số 218/2013/NĐ-CP ngày 26 tháng 12 năm 2013 của Chính phủ quy định chi tiết và hướng dẫn thi hành một số điều của Luật Thuế thu nhập doanh nghiệp)*.

b) Được miễn thuế bốn (4) năm, giảm 50% số thuế phải nộp trong chín (9) năm tiếp theo. Thời gian miễn thuế, giảm thuế được tính liên tục từ năm đầu

tiên doanh nghiệp có thu nhập chịu thuế từ dự án đầu tư; trường hợp doanh nghiệp không có thu nhập chịu thuế trong ba năm đầu, kể từ năm đầu tiên có doanh thu từ dự án đầu tư thì thời gian miễn thuế, giảm thuế được tính từ năm thứ tư *(theo quy định tại khoản 1 và khoản 4 Điều 16 Nghị định số 218/2013/NĐ-CP ngày 26 tháng 12 năm 2013 của Chính phủ quy định chi tiết và hướng dẫn thi hành một số điều của Luật Thuế thu nhập doanh nghiệp).*

Doanh nghiệp phải hạch toán riêng thu nhập từ hoạt động sản xuất, kinh doanh được hưởng ưu đãi thuế thu nhập doanh nghiệp *(bao gồm mức thuế suất ưu đãi hoặc miễn thuế, giảm thuế)*; trường hợp có khoản doanh thu hoặc chi phí được trừ không thể hạch toán riêng được thì khoản doanh thu hoặc chi phí được trừ đó xác định theo tỷ lệ giữa chi phí được trừ hoặc doanh thu của hoạt động sản xuất, kinh doanh hưởng ưu đãi thuế trên tổng chi phí được trừ hoặc doanh thu của doanh nghiệp *(theo khoản 1 Điều 19 Nghị định số 218/2013/NĐ-CP ngày 26 tháng 12 năm 2013 của Chính phủ quy định chi tiết và hướng dẫn thi hành Luật Thuế thu nhập doanh nghiệp).*

2. Về tiền thuê đất

a) Được miễn tiền thuê đất, thuê mặt nước trong thời gian xây dựng cơ bản của dự án nhưng tối đa không quá 3 năm kể từ ngày có quyết định cho thuê đất *(theo khoản 2 Điều 19 Nghị định số 46/2014/NĐ-CP ngày 15 tháng 5 năm 2014 của Chính phủ quy định về thu tiền thuê đất, thuê mặt nước).*

b) Được miễn tiền thuê đất, thuê mặt nước sau thời gian được miễn tiền thuê đất của thời gian xây dựng cơ bản theo quy định tại điểm a nêu trên là mười lăm (15) năm *(theo điểm d khoản 3 Điều 19 Nghị định số 46/2014/NĐ-CP ngày 15 tháng 5 năm 2014 của Chính phủ quy định về thu tiền thuê đất, thuê mặt nước).*

c) Giảm 50% tiền thuê đất, thuê mặt nước trong thời gian ngừng sản xuất kinh doanh khi bị thiên tai, hỏa hoạn, tai nạn bất khả kháng *(theo quy định tại điểm c khoản 1 Điều 20 Nghị định số 46/2014/NĐ-CP ngày 15 tháng 5 năm 2014 của Chính phủ về thu tiền thuê đất, thuê mặt nước).*

3. Thuế nhập khẩu: Miễn thuế hàng hóa nhập khẩu để tạo tài sản cố định của đối tượng được hưởng ưu đãi đầu tư. Áp dụng theo Điều 14 Nghị định 134/2016/NĐ-CP ngày 01 tháng 9 năm 2016 của Chính phủ quy định chi tiết một số điều và biện pháp thi hành Luật Thuế xuất khẩu, nhập khẩu.

Điều 3. Trách nhiệm của Nhà đầu tư

1. Sau khi được Uỷ ban nhân dân tỉnh chấp thuận phê duyệt chủ trương đầu tư, Nhà đầu tư tiến hành khảo sát chi tiết, lập dự án đầu tư, đánh giá tác động môi trường, lấy ý kiến cộng đồng dân cư, tổ chức, cá nhân có liên quan trong khai thác, sử dụng tài nguyên nước, thực hiện công khai phương án sử

dựng nước mặt theo quy định; hoàn thiện các thủ tục đất đai theo quy định của Luật Đất đai, thủ tục về xây dựng theo quy định của Luật Xây dựng và tuân thủ các quy định của pháp luật có liên quan; tiếp thu, hoàn chỉnh theo ý kiến tham gia của các sở, Uỷ ban nhân dân huyện Nậm Nhùn tại bước lập dự án, thiết kế cơ sở; khởi công dự án khi có đủ các thủ tục theo quy định của pháp luật.

2. Trong quá trình thực hiện dự án phải tuân thủ các quy định về an toàn lao động, đảm bảo an toàn dân cư khu vực hạ lưu, không làm ảnh hưởng đến các công trình ở thượng lưu, hạ lưu và hạ tầng trong khu vực đầu tư của dự án. Đồng thời, phải có giải pháp thi công không làm ảnh hưởng lưu thông dòng chảy nhất là vào mùa mưa lũ, không ảnh hưởng đến rừng và đảm bảo nguyên tắc điều hòa, phân phối tài nguyên nước theo quy định của Luật Tài nguyên nước.

3. Triển khai thực hiện dự án đầu tư theo đúng nội dung, tiến độ quy định tại Quyết định chủ trương đầu tư và quy định của pháp luật có liên quan. Trường hợp có sự sai khác, thay đổi về nội dung đã quy định tại Quyết định chủ trương đầu tư này thì Nhà đầu tư phải trình Ủy ban nhân dân tỉnh xem xét, điều chỉnh trước khi thực hiện các bước tiếp theo.

4. Ký quỹ đảm bảo thực hiện dự án đầu tư: Nhà đầu tư phải ký quỹ với Sở Kế hoạch và Đầu tư để bảo đảm thực hiện dự án theo quy định tại Điều 42 Luật Đầu tư năm 2014.

- Thời điểm ký quỹ: Trước thời điểm giao đất.

- Mức ký quỹ: 2% tổng mức đầu tư *(theo điểm b khoản 3 Điều 27 Nghị định 118/2015/NĐ-CP)*; Nhà đầu tư được giảm 50% số tiền ký quỹ *(theo điểm b khoản 6 Điều 27 Nghị định 118/2015/NĐ-CP)*.

- Tiền ký quỹ được nộp vào tài khoản của Sở Kế hoạch và Đầu tư mở tại Ngân hàng thương mại Việt Nam theo lựa chọn của Nhà đầu tư. Nhà đầu tư tự chịu chi phí liên quan đến việc mở, duy trì tài khoản ký quỹ và thực hiện các giao dịch liên quan đến tài khoản ký quỹ. Nhà đầu tư được hoàn trả tiền ký quỹ theo nguyên tắc quy định tại khoản 8 Điều 27 Nghị định 118/2015/NĐ-CP.

5. Phối hợp với Uỷ ban Mặt trận Tổ quốc huyện và các tổ chức đoàn thể tuyên truyền các chính sách pháp luật, chế độ về bồi thường, hỗ trợ, tái định cư; tổ chức vận động các tổ chức, cá nhân có liên quan thực hiện bồi thường, tái định cư; chi trả kinh phí cho Uỷ ban Mặt trận Tổ quốc và các tổ chức đoàn thể thực hiện nhiệm vụ trên *(nằm trong 2% chi phí tổ chức thực hiện bồi thường, hỗ trợ, tái định cư theo quy định tại Thông tư số 74/2015/TT-BTC ngày 15 tháng 5 năm 2015 của Bộ Tài chính về hướng dẫn việc lập dự toán, sử dụng và thanh quyết toán kinh phí tổ chức thực hiện bồi thường, hỗ trợ, tái định cư khi Nhà nước thu hồi đất)*.

6. Thực hiện nghiêm túc chế độ báo cáo trước khi khởi công, trước khi khai thác, vận hành; báo cáo tình hình thực hiện dự án trong giai đoạn đầu tư và trong giai đoạn khai thác vận hành *(định kỳ theo quý, năm)* gửi Sở Kế hoạch và Đầu tư và các cơ quan có liên quan; báo cáo đột xuất khi có yêu cầu của cơ quan nhà nước có thẩm quyền *(theo quy định tại Điều 71 Luật Đầu tư, biểu mẫu báo cáo theo Thông tư 16/2015/TT-BKHĐT ngày 18 tháng 11 năm 2015 của Bộ Kế hoạch và Đầu tư quy định biểu mẫu thực hiện thủ tục đầu tư và báo cáo hoạt động đầu tư tại Việt Nam)*; cung cấp các văn bản, tài liệu, thông tin liên quan đến nội dung kiểm tra, thanh tra và giám sát đánh giá đầu tư cho cơ quan nhà nước có thẩm quyền theo quy định của pháp luật.

Điều 4. Chấm dứt hoạt động của dự án đầu tư

Dự án đầu tư bị chấm dứt hoạt động theo quy định của Điều 48 Luật Đầu tư số 67/2014/QH13 ngày 26 tháng 11 năm 2014, Nghị định, Văn bản hướng dẫn Luật Đầu tư; Nhà đầu tư vi phạm các quy định của pháp luật có liên quan; dự án không đảm bảo các điều kiện theo quy định trong đầu tư, vận hành. Nhà đầu tư tự chịu toàn bộ chi phí khi dự án bị chấm dứt hoạt động.

Điều 5. Trách nhiệm của các cơ quan liên quan

1. Sở Tài nguyên và Môi trường hướng dẫn, giúp Nhà đầu tư thực hiện các thủ tục về đất đai, môi trường, cấp phép khai thác sử dụng nước mặt theo quy định và phù hợp với Quyết định chủ trương đầu tư; tăng cường công tác quản lý nhà nước theo chức năng, nhiệm vụ được giao.

2. Sở Công Thương hướng dẫn, giúp Nhà đầu tư thực hiện các thủ tục liên quan đến lĩnh vực đầu tư thủy điện đảm bảo theo quy định và phù hợp với Quyết định chủ trương đầu tư; tăng cường công tác quản lý nhà nước theo chức năng, nhiệm vụ được giao.

3. Sở Kế hoạch và Đầu tư theo dõi tiến độ thực hiện dự án đã phê duyệt tại Quyết định chủ trương đầu tư; hướng dẫn, theo dõi, tổng hợp báo cáo tình hình thực hiện dự án theo quy định; thực hiện quản lý nhà nước theo chức năng, nhiệm vụ được giao.

4. Uỷ ban nhân dân huyện Nậm Nhùn có trách nhiệm hướng dẫn, giúp Nhà đầu tư thực hiện công tác đền bù, giải phóng mặt bằng; thực hiện quản lý nhà nước theo chức năng, nhiệm vụ được phân cấp.

5. Các sở, ban, ngành của tỉnh căn cứ chức năng, nhiệm vụ có trách nhiệm kiểm tra, giám sát, hướng dẫn, giúp Nhà đầu tư thực hiện các thủ tục pháp lý có liên quan đến lĩnh vực đầu tư thủy điện theo quy định.

Điều 6. Thời hạn hiệu lực của quyết định chủ trương đầu tư: 50 năm *(năm mươi năm)*, kể từ ngày Quyết định chủ trương đầu tư có hiệu lực.

Điều 7. Quyết định này có hiệu lực kể từ ngày ký. Chánh Văn phòng Uỷ ban nhân dân tỉnh; Giám đốc các Sở: Kế hoạch và Đầu tư, Tài chính, Tài nguyên và Môi trường, Nông nghiệp và Phát triển nông thôn, Công Thương, Xây dựng, Giao thông vận tải, Lao động - Thương binh và Xã hội; Cục trưởng Cục Thuế tỉnh; Chủ tịch Ủy ban nhân dân huyện Nậm Nhùn; Nhà đầu tư chịu trách nhiệm thi hành Quyết định này./.

Nơi nhận:
- Như Điều 7;
- Bộ Công Thương (B/c);
- TT. Tỉnh ủy (B/c);
- Chủ tịch, các PCT UBND tỉnh;
- Lưu: VT, KTN.

TM. ỦY BAN NHÂN DÂN
CHỦ TỊCH

Trần Tiến Dũng

ỦY BAN NHÂN DÂN TỈNH LAI CHÂU	CỘNG HÒA XÃ HỘI CHỦ NGHĨA VIỆT NAM Độc lập - Tự do - Hạnh phúc
Số: 1379 /QĐ-UBND	*Lai Châu, ngày 25 tháng 9 năm 2020*

QUYẾT ĐỊNH

Điều chỉnh Quyết định chủ trương đầu tư dự án Thủy điện Nậm Pì

ỦY BAN NHÂN DÂN TỈNH LAI CHÂU

Căn cứ Luật Tổ chức chính quyền địa phương ngày 19 tháng 6 năm 2015;

Căn cứ Luật Đầu tư ngày 26 tháng 11 năm 2014;

Căn cứ Nghị định số 118/2015/NĐ-CP ngày 12 tháng 11 năm 2015 của Chính phủ Quy định chi tiết và hướng dẫn thi hành một số điều của Luật Đầu tư;

Căn cứ Quyết định số 1954/QĐ-BCT ngày 24 tháng 7 năm 2020 của Bộ Công Thương về việc điều chỉnh quy hoạch các dự án thủy điện Nậm Bụm 1A, Nậm Củm 1, Nậm Pảng 2, Nậm Nghẹ 1A và Nậm Pì trên địa bàn tỉnh Lai Châu;

Theo đề nghị của Giám đốc Sở Kế hoạch và Đầu tư tại Tờ trình số 1513/TTr-SKHĐT ngày 24 tháng 8 năm 2020.

QUYẾT ĐỊNH:

Điều 1. Điều chỉnh chủ trương đầu tư dự án thủy điện Nậm Pì đã được phê duyệt tại Quyết định số 1438/QĐ-UBND ngày 04 tháng 11 năm 2019 của Ủy ban nhân dân tỉnh Lai Châu cụ thể như sau:

1. Điều chỉnh Quy mô công suất dự án

1.1. Quy mô công suất dự án đã phê duyệt tại Quyết định số 1438/QĐ-UBND

Dự án thủy điện Nậm Pì thuộc loại công trình công nghiệp cấp III, nhà máy có 02 tổ máy với tổng công suất lắp máy là 9,0 MW, điện lượng trung bình khoảng 30,73 triệu kWh/năm.

Các hạng mục công trình chính: Tuyến đập, tuyến năng lượng, nhà máy thủy điện, trạm biến áp, tuyến đường dây.

1.2. Quy mô công suất dự án điều chỉnh

Dự án thủy điện Nậm Pì thuộc loại công trình công nghiệp cấp III, nhà máy có 02 tổ máy với tổng công suất lắp máy là 10 MW, điện lượng trung bình khoảng 33,56 triệu kWh/năm.

Các hạng mục công trình chính: Tuyến đập, tuyến năng lượng, nhà máy thủy điện, trạm biến áp, tuyến đường dây 110kV.

2. Điều chỉnh diện tích đất dự kiến sử dụng

2.1. Diện tích đất dự kiến sử dụng đã phê duyệt tại Quyết định số 1438/QĐ-UBND: 5,91 ha. Trong đó: Mặt bằng công trình, bãi thải, đường công vụ 5,88 ha; Đường dây tải điện: 0,03 ha.

2.2. Diện tích đất dự kiến sử dụng điều chỉnh: 4,65 ha. Trong đó: Mặt bằng công trình, bãi thải, đường công vụ 4,61 ha; đường dây tải điện: 0,04 ha.

3. Điều chỉnh tổng vốn đăng ký đầu tư và nguồn vốn

3.1. Tổng vốn đăng ký đầu tư và nguồn vốn đã phê duyệt tại Quyết định số 1438/QĐ-UBND

- Tổng vốn đăng ký đầu tư: **315.000 triệu đồng**. Trong đó:

+ Chi phí xây dựng: 163.430 triệu đồng.

+ Chi phí thiết bị: 69.740 triệu đồng.

+ Chi phí đền bù giải phóng mặt bằng: 3.000 triệu đồng.

+ Chi phí quản lý, tư vấn: 21.840 triệu đồng.

+ Chi phí khác, lãi vay: 29.980 triệu đồng.

+ Chi phí dự phòng: 27.010 triệu đồng.

- Nguồn vốn đăng ký đầu tư:

+ Vốn góp để thực hiện dự án: 30%

+ Vốn vay các tổ chức tín dụng: 70%

3.2. Tổng vốn đăng ký đầu tư và nguồn vốn điều chỉnh

- Tổng vốn đăng ký đầu tư: **315.000 triệu đồng**. Trong đó:

+ Chi phí xây dựng: 181.138 triệu đồng.

+ Chi phí thiết bị: 87.013 triệu đồng.

+ Chi phí đền bù giải phóng mặt bằng: 2.000 triệu đồng (đã bao gồm chi phí tuyên truyền, vận động bồi thường, tái định cư).

+ Chi phí quản lý, tư vấn: 22.724 triệu đồng.

+ Chi phí khác, lãi vay: 19.594 triệu đồng.

+ Chi phí dự phòng: 2.531 triệu đồng.

- Nguồn vốn đăng ký đầu tư:

+ Vốn góp để thực hiện dự án: 30%

+ Vốn vay các tổ chức tín dụng: 70%

4. Điều chỉnh tiến độ thực hiện dự án

4.1. Tiến độ thực hiện dự án đã phê duyệt tại Quyết định số 1438/QĐ-UBND

Khởi công quý III/2020 – Hoàn thành quý III/2022. Cụ thể:

- Từ quý IV/2019 đến quý II/2020: Khảo sát thiết kế kỹ thuật, bản vẽ thi công, hoàn thiện hồ sơ pháp lý dự án, cắm chỉ giới chiếm đất, đền bù giải phóng mặt bằng,...Xây dựng các hạng mục phụ trợ đường thi công - vận hành.

- Quý III/2020 đến quý IV/2020: Khởi công thi công các hạng mục công trình chính.

- Quý I/2021 đến quý IV/2021: Thi công hoàn thiện phần xây dựng và lắp đặt thiết bị của nhà máy.

- Quý III/2022: Phát điện, hoàn thành dự án đưa nhà máy vào khai thác.

4.2. Tiến độ thực hiện dự án điều chỉnh

Khởi công quý IV/2020 - Hoàn thành quý IV/2022. Cụ thể:

- Từ quý III/2020 đến quý IV/2020: Khảo sát thiết kế kỹ thuật, bản vẽ thi công; hoàn thiện hồ sơ pháp lý; cắm chỉ giới chiếm đất, đền bù giải phóng mặt bằng,... Xây dựng các hạng mục phụ trợ, đường thi công - vận hành.

- Từ quý IV/2020 đến quý IV/2022: Khởi công, thi công các hạng mục công trình chính; hoàn thiện phần xây dựng và lắp đặt thiết bị các hạng mục công trình chính.

- Quý IV/2022: Phát điện, hoàn thành dự án đưa nhà máy vào khai thác sử dụng.

5. Điều chỉnh các ưu đãi đầu tư

5.1. Các ưu đãi đầu tư đã được phê duyệt tại Quyết định số 1438/QĐ-UBND

a) Về thuế thu nhập doanh nghiệp

- Được áp dụng thuế suất ưu đãi 10% trong thời gian mười lăm (15) năm; đối với thu nhập của doanh nghiệp từ thực hiện dự án đầu tư, thời gian áp dụng thuế suất ưu đãi được tính liên tục từ năm đầu tiên doanh nghiệp có doanh thu từ dự án đầu tư mới *(theo quy định tại khoản 1 và khoản 6 Điều 15 Nghị định số 218/2013/NĐ-CP ngày 26 tháng 12 năm 2013 của Chính phủ quy định chi tiết và hướng dẫn thi hành một số điều của Luật Thuế thu nhập doanh nghiệp).*

- Được miễn thuế bốn (4) năm, giảm 50% số thuế phải nộp trong chín (9) năm tiếp theo. Thời gian miễn thuế, giảm thuế được tính liên tục từ năm đầu tiên doanh nghiệp có thu nhập chịu thuế từ dự án đầu tư; trường hợp doanh nghiệp không có thu nhập chịu thuế trong ba năm đầu, kể từ năm đầu tiên có doanh thu từ dự án đầu tư thì thời gian miễn thuế, giảm thuế được tính từ năm thứ tư *(theo*

quy định tại khoản 1 và khoản 4 Điều 16 Nghị định số 218/2013/NĐ-CP ngày 26 tháng 12 năm 2013 của Chính phủ quy định chi tiết và hướng dẫn thi hành một số điều của Luật Thuế thu nhập doanh nghiệp).

Doanh nghiệp phải hạch toán riêng thu nhập từ hoạt động sản xuất, kinh doanh được hưởng ưu đãi thuế thu nhập doanh nghiệp *(bao gồm mức thuế suất ưu đãi hoặc miễn thuế, giảm thuế)*; trường hợp có khoản doanh thu hoặc chi phí được trừ không thể hạch toán riêng được thì khoản doanh thu hoặc chi phí được trừ đó xác định theo tỷ lệ giữa chi phí được trừ hoặc doanh thu của hoạt động sản xuất, kinh doanh hưởng ưu đãi thuế trên tổng chi phí được trừ hoặc doanh thu của doanh nghiệp *(theo khoản 1 Điều 19 Nghị định số 218/2013/NĐ-CP ngày 26 tháng 12 năm 2013 của Chính phủ quy định chi tiết và hướng dẫn thi hành Luật Thuế thu nhập doanh nghiệp).*

b) Về tiền thuê đất

- Được miễn tiền thuê đất, thuê mặt nước trong thời gian xây dựng cơ bản của dự án nhưng tối đa không quá 3 năm kể từ ngày có quyết định cho thuê đất *(theo khoản 2 Điều 19 Nghị định số 46/2014/NĐ-CP ngày 15 tháng 5 năm 2014 của Chính phủ quy định về thu tiền thuê đất, thuê mặt nước).*

- Được miễn tiền thuê đất, thuê mặt nước sau thời gian được miễn tiền thuê đất của thời gian xây dựng cơ bản theo quy định tại điểm a nêu trên là mười lăm (15) năm *(theo điểm d khoản 3 Điều 19 Nghị định số 46/2014/NĐ-CP ngày 15 tháng 5 năm 2014 của Chính phủ quy định về thu tiền thuê đất, thuê mặt nước).*

- Giảm 50% tiền thuê đất, thuê mặt nước trong thời gian ngừng sản xuất kinh doanh khi bị thiên tai, hỏa hoạn, tai nạn bất khả kháng *(theo quy định tại điểm c khoản 1 Điều 20 Nghị định số 46/2014/NĐ-CP ngày 15 tháng 5 năm 2014 của Chính phủ về thu tiền thuê đất, thuê mặt nước).*

c) Thuế nhập khẩu: Miễn thuế hàng hóa nhập khẩu để tạo tài sản cố định của đối tượng được hưởng ưu đãi đầu tư. Áp dụng theo Điều 14 Nghị định 134/2016/NĐ-CP ngày 01 tháng 9 năm 2016 của Chính phủ quy định chi tiết một số điều và biện pháp thi hành Luật Thuế xuất khẩu, nhập khẩu.

5.2. Các ưu đãi đầu tư điều chỉnh

- Ưu đãi về thuế thu nhập doanh nghiệp: Áp dụng theo Nghị định số 218/2013/NĐ-CP ngày 26 tháng 12 năm 2013 của Chính phủ Quy định chi tiết và hướng dẫn thi hành một số điều của Luật Thuế thu nhập doanh nghiệp.

- Ưu đãi về miễn, giảm tiền thuê đất, tiền sử dụng đất: Áp dụng theo Nghị định số 46/2014/NĐ-CP ngày 15 tháng 5 năm 2014 của Chính phủ quy định về thu tiền thuê đất, thuê mặt nước; số 135/2016/NĐ-CP ngày 09 tháng 9 năm 2016; số 123/2017/NĐ-CP ngày 14 tháng 11 năm 2017 của Chính phủ về sửa

đổi, bổ sung một số điều của các Nghị định quy định về thu tiền sử dụng đất, thu tiền thuê đất, thuê mặt nước.

- Ưu đãi về thuế nhập khẩu: Áp dụng theo Nghị định số 134/2016/NĐ-CP ngày 01 tháng 9 năm 2016 của Chính phủ quy định chi tiết một số điều và biện pháp thi hành Luật Thuế xuất khẩu, nhập khẩu.

Điều 2. Trách nhiệm của Nhà đầu tư

1. Sau khi được Ủy ban nhân dân tỉnh chấp thuận phê duyệt điều chỉnh Quyết định chủ trương đầu tư dự án, Nhà đầu tư hoàn thiện theo ý kiến của cơ quan thẩm định, tiến hành khảo sát chi tiết lập dự án đầu tư, đánh giá tác động môi trường, lấy ý kiến cộng đồng dân cư và các tổ chức, cá nhân có liên quan trong khai thác, sử dụng tài nguyên nước, thực hiện công khai phương án sử dụng nước mặt theo quy định; hoàn thiện các thủ tục về đất đai theo quy định của pháp luật về đất đai, thủ tục về xây dựng theo quy định của Luật Xây dựng và tuân thủ các quy định của pháp luật có liên quan; khởi công xây dựng công trình khi có đủ các thủ tục theo quy định của pháp luật.

2. Huy động nhân lực, máy móc, thiết bị triển khai thực hiện hoàn thành dự án đúng tiến độ.

Điều 3. Trách nhiệm của các cơ quan liên quan

1. Sở Tài nguyên và Môi trường hướng dẫn, giúp Nhà đầu tư thực hiện các thủ tục về đất đai, môi trường, cấp phép khai thác sử dụng nước mặt,... theo quy định của pháp luật và phù hợp với Quyết định chủ trương đầu tư; phối hợp với Sở Công Thương thẩm định, đánh giá kỹ các hạng mục công trình đảm bảo không ảnh hưởng đến dòng chảy, môi trường và an toàn phía hạ lưu công trình; thẩm định chặt chẽ về đánh giá tác động môi trường; tăng cường công tác quản lý nhà nước theo chức năng, nhiệm vụ được giao.

2. Sở Công Thương hướng dẫn, giúp Nhà đầu tư thực hiện các thủ tục liên quan đến lĩnh vực đầu tư thủy điện đảm bảo theo quy định và phù hợp với Quyết định chủ trương đầu tư; trong quá trình thẩm định thiết kế cơ sở, thiết kế kỹ thuật, chủ trì, phối hợp với Sở Tài nguyên và Môi trường, các cơ quan có liên quan thẩm định chặt chẽ theo quy định, đảm yêu cầu an toàn kỹ thuật và không ảnh hưởng đến dòng chảy, môi trường và an toàn phía hạ lưu công trình; tăng cường công tác quản lý nhà nước theo chức năng, nhiệm vụ được giao.

3. Sở Kế hoạch và Đầu tư theo dõi tiến độ thực hiện dự án đã phê duyệt tại Quyết định chủ trương đầu tư; hướng dẫn, theo dõi, tổng hợp báo cáo tình hình thực hiện dự án theo quy định; thực hiện quản lý nhà nước theo chức năng, nhiệm vụ được giao.

4. Sở Nông nghiệp và Phát triển nông thôn, Ủy ban nhân dân huyện Nậm Nhùn chịu trách nhiệm về số liệu, giám sát chặt chẽ diện tích rừng theo quy định; phối hợp với Sở Tài nguyên và Môi trường rà soát lại diện tích rừng tại bước giao đất; thực hiện quản lý nhà nước theo chức năng, nhiệm vụ được giao.

5. Uỷ ban nhân dân huyện Nậm Nhùn có trách nhiệm hướng dẫn, giúp Nhà đầu tư thực hiện công tác đền bù, giải phóng mặt bằng; giám sát, quản lý đất đai, môi trường, rừng theo quy định của pháp luật; thực hiện quản lý nhà nước theo chức năng, nhiệm vụ được phân cấp.

6. Các sở, ban, ngành của tỉnh căn cứ chức năng, nhiệm vụ có trách nhiệm kiểm tra, giám sát, hướng dẫn, giúp Nhà đầu tư thực hiện các thủ tục pháp lý có liên quan đến lĩnh vực đầu tư thủy điện theo quy định.

Điều 4. Quyết định này có hiệu lực thi hành kể từ ngày ký. Các nội dung khác không điều chỉnh tại Quyết định này thực hiện theo Quyết định số 1438/QĐ-UBND ngày 04 tháng 11 năm 2019 của Ủy ban nhân dân tỉnh Lai Châu.

Điều 5. Chánh Văn phòng Ủy ban nhân dân tỉnh; Giám đốc các Sở: Kế hoạch và Đầu tư, Tài nguyên và Môi trường, Nông nghiệp và Phát triển nông thôn, Công Thương, Xây dựng, Giao thông vận tải; Cục trưởng Cục Thuế tỉnh; Chủ tịch Uỷ ban nhân dân huyện Nậm Nhùn, Nhà đầu tư và các đơn vị có liên quan chịu trách nhiệm thi hành Quyết định này./.

Nơi nhận:
- Như Điều 3;
- UBND tỉnh: U;
- Lưu: VT, KT5.

TM. ỦY BAN NHÂN DÂN
CHỦ TỊCH

Trần Tiến Dũng

ỦY BAN NHÂN DÂN TỈNH LAI CHÂU	CỘNG HÒA XÃ HỘI CHỦ NGHĨA VIỆT NAM Độc lập - Tự do - Hạnh phúc
Số: 55 /QĐ-UBND	*Lai Châu, ngày 18 tháng 01 năm 2022*

QUYẾT ĐỊNH CHẤP THUẬN ĐIỀU CHỈNH NHÀ ĐẦU TƯ DỰ ÁN THỦY ĐIỆN NẬM PÌ

(Cấp lần đầu ngày 04 tháng 11 năm 2019)
(Điều chỉnh lần thứ nhất ngày 25 tháng 9 năm 2020)
(Điều chỉnh lần thứ hai ngày 18 tháng 01 năm 2022)

ỦY BAN NHÂN DÂN TỈNH LAI CHÂU

Căn cứ Luật Tổ chức chính quyền địa phương ngày 19 tháng 6 năm 2015; Luật sửa đổi, bổ sung một số điều của Luật Tổ chức Chính phủ và Luật Tổ chức chính quyền địa phương ngày 22 tháng 11 năm 2019;

Căn cứ Luật Đầu tư ngày 17 tháng 6 năm 2020;

Căn cứ Nghị định số 31/2021/NĐ-CP ngày 26 tháng 3 năm 2021 của Chính phủ quy định chi tiết và hướng dẫn thi hành một số điều của Luật Đầu tư;

Căn cứ Thông tư số 03/2021/TT-BKHĐT ngày 09 tháng 4 năm 2021 của Bộ Kế hoạch và Đầu tư quy định mẫu văn bản, báo cáo liên quan đến hoạt động đầu tư tại Việt Nam, đầu tư từ Việt Nam ra nước ngoài và xúc tiến đầu tư;

Căn cứ Quyết định số 1438/QĐ-UBND ngày 04 tháng 11 năm 2019 của Ủy ban nhân dân tỉnh Lai Châu phê duyệt chủ trương đầu tư dự án thủy điện Nậm Pì; Quyết định số 1379/QĐ-UBND ngày 25 tháng 9 năm 2020 của Ủy ban nhân dân tỉnh Lai Châu điều chỉnh Quyết định chủ trương đầu tư dự án thủy điện Nậm Pì;

Căn cứ Quyết định số 1648/QĐ-UBND ngày 08 tháng 12 năm 2021 của Ủy ban nhân dân tỉnh về việc thu hồi đất, cho phép chuyển mục đích sử dụng đất, cho thuê đất và cấp Giấy chứng nhận quyền sử dụng đất, quyền sở hữu nhà ở và tài sản khác gắn liền với đất để thực hiện dự án thủy điện Nậm Pì;

Căn cứ văn bản đề nghị điều chỉnh dự án đầu tư và hồ sơ kèm theo của Công ty Cổ phần thủy điện Hà Châu;

Xét Tờ trình số 68/TTr-SKHĐT ngày 13 tháng 01 năm 2022 của Sở Kế hoạch và Đầu tư.

QUYẾT ĐỊNH:

Chấp thuận điều chỉnh Nhà đầu tư thực hiện dự án thủy điện Nậm Pì được quy định tại Quyết định phê duyệt chủ trương đầu tư số 1438/QĐ-UBND ngày 04

tháng 11 năm 2019 do Ủy ban nhân dân tỉnh Lai Châu phê duyệt với các nội dung như sau:

Điều 1. Nhà đầu tư chuyển nhượng

- Tên doanh nghiệp: Công ty Cổ phần thủy điện Hà Châu.

- Giấy chứng nhận đăng ký doanh nghiệp: Số 6200092672, do Sở Kế hoạch và Đầu tư tỉnh Lai Châu cấp lần đầu ngày 22 tháng 5 năm 2017; đăng ký thay đổi lần thứ 1 ngày 05 tháng 7 năm 2019.

- Địa chỉ trụ sở chính: Đường Điện Biên Phủ, tổ 11, phường Tân Phong, thành phố Lai Châu, tỉnh Lai Châu.

- Điện thoại: 0912560949.

- Người đại diện: Lê Việt Hà

+ Chức danh: Giám đốc.

+ Ngày sinh: 02/9/1995 + Dân tộc: Kinh + Quốc tịch: Việt Nam.

+ Thẻ căn cước công dân: Số 012195000082, do Cục cảnh sát ĐKQL cư trú và DLQG về dân cư cấp ngày 24 tháng 02 năm 2017.

+ Nơi đăng ký hộ khẩu thường trú: P524-CT5, khu đô thị Mỹ Đình - Mễ Trì, tổ 2, phường Mỹ Đình 1, quận Nam Từ Liêm, thành phố Hà Nội.

+ Chỗ ở hiện tại: P524-CT5, khu đô thị Mỹ Đình - Mễ Trì, tổ 2, phường Mỹ Đình 1, quận Nam Từ Liêm, thành phố Hà Nội.

Điều 2. Nhà đầu tư nhận chuyển nhượng

- Tên doanh nghiệp: Công ty Cổ phần năng lượng Nậm Pì Hà Châu

- Giấy chứng nhận đăng ký doanh nghiệp: Số 6200111269, do Sở Kế hoạch và Đầu tư tỉnh Lai Châu cấp lần đầu ngày 16 tháng 11 năm 2020.

- Địa chỉ trụ sở chính: Tổ 11, phường Tân Phong, thành phố Lai Châu, tỉnh Lai Châu.

- Điện thoại: 02133878238.

- Người đại diện: Lê Việt Hà

+ Chức danh: Chủ tịch Hội đồng quản trị.

+ Ngày sinh: 02/9/1995 + Dân tộc: Kinh + Quốc tịch: Việt Nam.

+ Thẻ căn cước công dân: Số 012195000082, do Cục cảnh sát ĐKQL cư trú và DLQG về dân cư cấp ngày 24 tháng 02 năm 2017.

+ Nơi đăng ký hộ khẩu thường trú: P524-CT5, khu đô thị Mỹ Đình - Mễ Trì, tổ 2, phường Mỹ Đình 1, quận Nam Từ Liêm, thành phố Hà Nội.

+ Chỗ ở hiện tại: P524-CT5, khu đô thị Mỹ Đình - Mễ Trì, tổ 2, phường Mỹ Đình 1, quận Nam Từ Liêm, thành phố Hà Nội.

Điều 3. Nội dung chuyển nhượng dự án

- Chuyển nhượng toàn bộ dự án thủy điện Nậm Pì đã được Ủy ban nhân dân tỉnh Lai Châu phê duyệt chủ trương đầu tư tại Quyết định số 1438/QĐ-UBND ngày 04 tháng 11 năm 2019 và điều chỉnh chủ trương đầu tư tại Quyết định số 1379/QĐ-UBND ngày 25 tháng 9 năm 2020.

- Công ty Cổ phần năng lượng Nậm Pì Hà Châu tiếp tục kế thừa quyền và nghĩa vụ thực hiện dự án thủy điện Nậm Pì theo quy định của pháp luật và Quyết định số 1438/QĐ-UBND ngày 04 tháng 11 năm 2019 của Ủy ban nhân dân tỉnh Lai Châu phê duyệt chủ trương đầu tư dự án thủy điện Nậm Pì, Quyết định số 1379/QĐ-UBND ngày 25 tháng 9 năm 2020 của Ủy ban nhân dân tỉnh Lai Châu phê duyệt điều chỉnh Quyết định chủ trương đầu tư dự án thủy điện Nậm Pì.

Điều 4. Điều khoản thi hành

1. Quyết định này có hiệu lực thi hành kể từ ngày ký và là một bộ phận không tách rời của Quyết định số 1438/QĐ-UBND ngày 04 tháng 11 năm 2019 của Ủy ban nhân dân tỉnh Lai Châu phê duyệt chủ trương đầu tư dự án thủy điện Nậm Pì; Quyết định số 1379/QĐ-UBND ngày 25 tháng 9 năm 2020 của Ủy ban nhân dân tỉnh Lai Châu điều chỉnh Quyết định chủ trương đầu tư dự án thủy điện Nậm Pì.

2. Chánh Văn phòng Ủy ban nhân dân tỉnh; Giám đốc các sở: Kế hoạch và Đầu tư, Tài nguyên và Môi trường, Nông nghiệp và Phát triển nông thôn, Công Thương, Xây dựng, Giao thông vận tải; Cục trưởng Cục Thuế tỉnh; Chủ tịch Ủy ban nhân dân huyện Nậm Nhùn, các Nhà đầu tư và các đơn vị có liên quan chịu trách nhiệm thi hành Quyết định này.

3. Quyết định này được cấp cho Công ty Cổ phần thủy điện Hà Châu, Công ty Cổ phần năng lượng Nậm Pì Hà Châu và một bản lưu tại Ủy ban nhân dân tỉnh Lai Châu./.

Nơi nhận:
- Như Điều 3;
- Bộ Công Thương (để B/c);
- TT Tỉnh ủy (để B/c);
- Chủ tịch, các PCT UBND tỉnh;
- Lưu: VT, KT4.

TM. ỦY BAN NHÂN DÂN
KT. CHỦ TỊCH
PHÓ CHỦ TỊCH

Giàng A Tính

ỦY BAN NHÂN DÂN TỈNH LAI CHÂU	CỘNG HÒA XÃ HỘI CHỦ NGHĨA VIỆT NAM Độc lập - Tự do - Hạnh phúc
Số: 1197/QĐ-UBND	*Lai Châu, ngày 15 tháng 9 năm 2022*

QUYẾT ĐỊNH CHẤP THUẬN ĐIỀU CHỈNH CHỦ TRƯƠNG ĐẦU TƯ DỰ ÁN THỦY ĐIỆN NẬM PÌ

(Cấp lần đầu ngày 04 tháng 11 năm 2019)
(Điều chỉnh lần thứ nhất ngày 25 tháng 9 năm 2020)
(Điều chỉnh lần thứ hai ngày 18 tháng 01 năm 2022)
(Điều chỉnh lần thứ ba ngày 15 tháng 9 năm 2022)

ỦY BAN NHÂN DÂN TỈNH LAI CHÂU

Căn cứ Luật Tổ chức chính quyền địa phương ngày 19 tháng 6 năm 2015; Luật sửa đổi, bổ sung một số điều của Luật Tổ chức Chính phủ và Luật Tổ chức chính quyền địa phương ngày 22 tháng 11 năm 2019;

Căn cứ Luật Đầu tư ngày 17 tháng 6 năm 2020;

Căn cứ Nghị định số 31/2021/NĐ-CP ngày 26 tháng 3 năm 2021 của Chính phủ quy định chi tiết và hướng dẫn thi hành một số điều của Luật Đầu tư;

Căn cứ Thông tư số 03/2021/TT-BKHĐT ngày 09 tháng 4 năm 2021 của Bộ Kế hoạch và Đầu tư quy định mẫu văn bản, báo cáo liên quan đến hoạt động đầu tư tại Việt Nam, đầu tư từ Việt Nam ra nước ngoài và xúc tiến đầu tư;

Căn cứ Quyết định số 1438/QĐ-UBND ngày 04 tháng 11 năm 2019 của Ủy ban nhân dân tỉnh phê duyệt chủ trương đầu tư dự án thủy điện Nậm Pì;

Căn cứ các Quyết định của Ủy ban nhân dân tỉnh: Số 1379/QĐ-UBND ngày 25 tháng 9 năm 2020; số 55/QĐ-UBND ngày 18 tháng 01 năm 2022 của Ủy ban nhân dân tỉnh chấp thuận điều chỉnh chủ trương đầu tư dự án thủy điện Nậm Pì;

Căn cứ văn bản đề nghị điều chỉnh dự án đầu tư và hồ sơ kèm theo của Công ty Cổ phần năng lượng Nậm Pì Hà Châu;

Xét Tờ trình số 1471/TTr-SKHĐT ngày 07 tháng 9 năm 2022 của Sở Kế hoạch và Đầu tư.

QUYẾT ĐỊNH:

Điều 1. Chấp thuận điều chỉnh chủ trương đầu tư của dự án thủy điện Nậm Pì tại Quyết định số 1379/QĐ-UBND do Ủy ban nhân dân tỉnh Lai Châu

chấp thuận điều chỉnh ngày 25 tháng 9 năm 2020, với những nội dung điều chỉnh như sau:

Tiến độ thực hiện dự án quy định tại điểm 4.2 khoản 4 Điều 1 Quyết định số 1379/QĐ-UBND ngày 25 tháng 9 năm 2020 của Ủy ban nhân dân tỉnh được điều chỉnh như sau:

"Điều 1.

4. Điều chỉnh tiến độ thực hiện dự án

4.2. Tiến độ thực hiện dự án điều chỉnh: Khởi công quý IV/2021 - Hoàn thành tháng 11 năm 2023, cụ thể:

- Từ quý II/2021 đến quý IV/2021: Khảo sát thiết kế kỹ thuật, bản vẽ thi công; hoàn thiện hồ sơ pháp lý; cắm chỉ giới chiếm đất, đền bù giải phóng mặt bằng,... xây dựng hạng mục phụ trợ, đường thi công vận hành.

- Từ quý IV/2021 đến tháng 11 năm 2023: Khởi công thi công các hạng mục công trình chính; hoàn thiện phần xây dựng và lắp đặt thiết bị các hạng mục công trình.

- Tháng 11 năm 2023: Phát điện, hoàn thành dự án đưa nhà máy vào khai thác".

Điều 2. Tổ chức thực hiện

Yêu cầu Nhà đầu tư tiếp tục rà soát, khẩn trương hoàn thiện các thủ tục pháp lý có liên quan và triển khai thực hiện dự án đảm bảo tuân thủ quy định của pháp luật; huy động đủ nguồn lực, nhân lực, máy móc thiết bị để thi công hoàn thành dự án theo tiến độ được duyệt.

Điều 3. Điều khoản thi hành

1. Quyết định này có hiệu lực thi hành kể từ ngày ký và là một bộ phận không tách rời của Quyết định số 1438/QĐ-UBND ngày 04 tháng 11 năm 2019 của Ủy ban nhân dân tỉnh phê duyệt chủ trương đầu tư dự án thủy điện Nậm Pì; Quyết định số 1379/QĐ-UBND ngày 25 tháng 9 năm 2020, số 55/QĐ-UBND ngày 18 tháng 01 năm 2022 của Ủy ban nhân dân tỉnh chấp thuận điều chỉnh chủ trương đầu tư dự án thủy điện Nậm Pì.

2. Chánh Văn phòng Ủy ban nhân dân tỉnh; Giám đốc các sở: Kế hoạch và Đầu tư, Tài nguyên và Môi trường, Nông nghiệp và Phát triển nông thôn, Công Thương, Xây dựng, Giao thông vận tải; Cục trưởng Cục Thuế tỉnh; Chủ tịch Ủy ban nhân dân huyện Nậm Nhùn; Nhà đầu tư và các đơn vị có liên quan chịu trách nhiệm thi hành Quyết định này.

3. Quyết định này được gửi cho Công ty Cổ phần năng lượng Nậm Pì Hà Châu và một bản lưu tại Ủy ban nhân dân tỉnh Lai Châu./.

Nơi nhận:
- Như Điều 3;
- Bộ Công Thương (để B/c);
- TT. Tỉnh ủy (để B/c);
- Chủ tịch, các PCT UBND tỉnh;
- Lưu: VT, KT1, KT5.

TM. ỦY BAN NHÂN DÂN
KT. CHỦ TỊCH
PHÓ CHỦ TỊCH

Giàng A Tính

ỦY BAN NHÂN DÂN TỈNH LAI CHÂU	CỘNG HÒA XÃ HỘI CHỦ NGHĨA VIỆT NAM Độc lập - Tự do - Hạnh phúc
Số: 463 /QĐ-UBND	*Lai Châu, ngày 31 tháng 3 năm 2023*

QUYẾT ĐỊNH CHẤP THUẬN ĐIỀU CHỈNH CHỦ TRƯƠNG ĐẦU TƯ DỰ ÁN THỦY ĐIỆN NẬM PÌ

(Cấp lần đầu ngày 04 tháng 11 năm 2019)
(Điều chỉnh lần thứ nhất ngày 25 tháng 9 năm 2020)
(Điều chỉnh lần thứ hai ngày 18 tháng 01 năm 2022)
(Điều chỉnh lần thứ ba ngày 15 tháng 9 năm 2022)
(Điều chỉnh lần thứ tư ngày 31 tháng 3 năm 2023)

ỦY BAN NHÂN DÂN TỈNH LAI CHÂU

Căn cứ Luật Tổ chức chính quyền địa phương ngày 19 tháng 6 năm 2015; Luật sửa đổi, bổ sung một số điều của Luật Tổ chức Chính phủ và Luật Tổ chức chính quyền địa phương ngày 22 tháng 11 năm 2019;

Căn cứ Luật Đầu tư ngày 17 tháng 6 năm 2020;

Căn cứ Nghị định số 31/2021/NĐ-CP ngày 26 tháng 3 năm 2021 của Chính phủ quy định chi tiết và hướng dẫn thi hành một số điều của Luật Đầu tư;

Căn cứ Thông tư số 03/2021/TT-BKHĐT ngày 09 tháng 4 năm 2021 của Bộ Kế hoạch và Đầu tư quy định mẫu văn bản, báo cáo liên quan đến hoạt động đầu tư tại Việt Nam, đầu tư từ Việt Nam ra nước ngoài và xúc tiến đầu tư;

Căn cứ Quyết định số 1438/QĐ-UBND ngày 04 tháng 11 năm 2019 của Ủy ban nhân dân tỉnh phê duyệt chủ trương đầu tư dự án thủy điện Nậm Pì;

Căn cứ các Quyết định của Ủy ban nhân dân tỉnh: Số 1379/QĐ-UBND ngày 25 tháng 9 năm 2020; số 55/QĐ-UBND ngày 18 tháng 01 năm 2022; số 1197/QĐ-UBND ngày 15 tháng 9 năm 2022 chấp thuận điều chỉnh chủ trương đầu tư dự án thủy điện Nậm Pì;

Căn cứ Văn bản số 9792/BCT-ĐL ngày 21 tháng 12 năm 2020 của Bộ Công Thương về việc bổ sung phương án đấu nối thủy điện Nậm Pì vào Quy hoạch phát triển điện lực tỉnh Lai Châu;

Căn cứ Văn bản số 3177/UBND-KTN ngày 06 tháng 10 năm 2021 của Ủy ban nhân dân tỉnh về việc hướng tuyến đường dây 110kV đấu nối nhà máy thủy điện Nậm Pì vào lưới điện Quốc gia;

Căn cứ văn bản đề nghị điều chỉnh dự án đầu tư và hồ sơ kèm theo của Công ty Cổ phần năng lượng Nậm Pì Hà Châu;

Xét Tờ trình số 412/TTr-SKHĐT ngày 16 tháng 3 năm 2023 của Sở Kế hoạch và Đầu tư.

QUYẾT ĐỊNH:

Điều 1. Chấp thuận điều chỉnh chủ trương đầu tư của dự án thủy điện Nậm Pì đã được Ủy ban nhân dân tỉnh chấp thuận chủ trương đầu tư tại Quyết định số 1438/QĐ-UBND ngày 04 tháng 11 năm 2019 và chấp thuận điều chỉnh tại các Quyết định: Số 1379/QĐ-UBND ngày 25 tháng 9 năm 2020, số 55/QĐ-UBND ngày 18 tháng 01 năm 2022, số 1197/QĐ-UBND ngày 15 tháng 9 năm 2022, với nội dung điều chỉnh như sau:

Địa điểm thực hiện dự án quy định tại khoản Điều 1 Quyết định số 1438/QĐ-UBND ngày 04 tháng 11 năm 2019 của Ủy ban nhân dân tỉnh được điều chỉnh như sau:

"Điều 1. Nội dung dự án đầu tư

4. Địa điểm thực hiện dự án: Các xã Nậm Pì, Pú Đao, huyện Nậm Nhùn và xã Chăn Nưa, huyện Sìn Hồ, tỉnh Lai Châu.".

Điều 2. Tổ chức thực hiện

Yêu cầu Nhà đầu tư tiếp tục rà soát, khẩn trương hoàn thiện các thủ tục pháp lý có liên quan đến dự án và triển khai thực hiện dự án đảm bảo tuân thủ các quy định của pháp luật; huy động đủ nguồn lực, nhân lực, máy móc thiết bị để thi công hoàn thành dự án theo đúng tiến độ được duyệt.

Điều 3. Điều khoản thi hành

1. Quyết định này có hiệu lực thi hành kể từ ngày ký và là một bộ phận không tách rời của Quyết định số 1438/QĐ-UBND ngày 04 tháng 11 năm 2019 của Ủy ban nhân dân tỉnh phê duyệt chủ trương đầu tư dự án thủy điện Nậm Pì và các Quyết định: Số 1379/QĐ-UBND ngày 25 tháng 9 năm 2020; số 55/QĐ-UBND ngày 18 tháng 01 năm 2022; số 1197/QĐ-UBND ngày 15 tháng 9 năm 2022 của Ủy ban nhân dân tỉnh chấp thuận điều chỉnh chủ trương đầu tư dự án thủy điện Nậm Pì.

2. Chánh Văn phòng Ủy ban nhân dân tỉnh; Giám đốc các sở: Kế hoạch và Đầu tư, Tài nguyên và Môi trường, Nông nghiệp và Phát triển nông thôn, Công Thương, Xây dựng, Giao thông vận tải; Cục trưởng Cục Thuế tỉnh; Chủ tịch Uỷ ban nhân dân các huyện Nậm Nhùn và Sìn Hồ; Nhà đầu tư và các đơn vị có liên quan chịu trách nhiệm thi hành Quyết định này./.

3. Quyết định này được gửi cho Công ty Cổ phần năng lượng Nậm Pì Hà Châu và một bản lưu tại Ủy ban nhân dân tỉnh Lai Châu./.

Nơi nhận:
- Như Điều 3;
- Bộ Công Thương (để B/c);
- TT Tỉnh ủy (để B/c);
- Chủ tịch, các PCT UBND tỉnh;
- TT Phục vụ HCC tỉnh;
- Lưu: VT, KT1, KT5.

TM. ỦY BAN NHÂN DÂN
KT. CHỦ TỊCH
PHÓ CHỦ TỊCH

Giàng A Tính

UBND TỈNH LAI CHÂU **SỞ CÔNG THƯƠNG**	**CỘNG HOÀ XÃ HỘI CHỦ NGHĨA VIỆT NAM** **Độc lập - Tự do - Hạnh phúc**
Số: 356 /SCT-QLNL V/v thông báo kết quả thẩm định Báo cáo nghiên cứu khả thi đầu tư xây dựng dự án thủy điện Nậm Pì	*Lai Châu, ngày 11 tháng 3 năm 2021*

Kính gửi: Công ty Cổ phần thủy điện Hà Châu.

Sở Công Thương nhận được các Tờ trình: số 01/2021/TTr-TĐDA ngày 08/01/2021 và số 03/2021/TTr-TĐDA ngày 03/3/2021 của Công ty Cổ phần thủy điện Hà Châu về việc thẩm định thiết kế cơ sở dự án Thủy điện Nậm Pì (*có Hồ sơ kèm theo*).

Căn cứ Luật Xây dựng năm 2014; Luật Sửa đổi, bổ sung một số điều của Luật Xây dựng năm 2020;

Căn cứ Nghị định số 15/2021/NĐ-CP ngày 03/3/2021 của Chính phủ về quản lý dự án đầu tư xây dựng;

Căn cứ Thông tư số 43/2012/TT-BCT ngày 27/12/2012 của Bộ Công Thương quy định về quản lý quy hoạch, đầu tư xây dựng dự án thủy điện và vận hành khai thác công trình thủy điện;

Căn cứ Thông tư số 07/2019/TT-BXD ngày 07/11/2019 của Bộ Xây dựng sửa đổi, bổ sung, thay thế một số quy định tại Thông tư số 03/2016/TT-BXD ngày 10/3/2016 của Bộ Xây dựng quy định về phân cấp công trình xây dựng và hướng dẫn áp dụng trong quản lý hoạt động đầu tư xây dựng;

Căn cứ Quyết định số 1954/QĐ-BCT ngày 24/7/2020 của Bộ Công Thương về phê duyệt điều chỉnh quy hoạch các dự án thủy điện Nậm Bụm 1A, Nậm Cùm 1, Nậm Pàng 2, Nậm Nghẹ 1A và Nậm Pì trên địa bàn tỉnh Lai Châu;

Căn cứ Báo cáo thẩm tra hồ sơ Báo cáo nghiên cứu khả thi dự án Thủy điện Nậm Pì số 01/BCTT-TĐ/MORAVA ngày 02/3/2021 của Công ty Cổ phần tư vấn xây dựng điện MORAVA,

Sau khi xem xét, Sở Công Thương thông báo kết quả thẩm định thiết kế cơ sở đầu tư xây dựng dự án Thủy điện Nậm Pì tại Xã Pú Đao và xã Nậm Pì, huyện Nậm Nhùn, tỉnh Lai Châu như sau:

I. THÔNG TIN CHUNG VỀ DỰ ÁN.

- Tên dự án: Thủy điện Nậm Pì.
- Nhóm dự án, loại, cấp, quy mô công trình:

+ Nhóm dự án: Dự án nhóm B.

+ Loại công trình: Công trình công nghiệp.

+ Cấp công trình: Công trình cấp III.

+ Quy mô công suất: 10MW.

- Chủ đầu tư: Công ty Cổ phần thủy điện Hà Châu.

- Địa điểm xây dựng: Xã Pú Đao và xã Nậm Pì, huyện Nậm Nhùn

- Giá trị tổng mức đầu tư dự kiến: 330,28 tỷ đồng.

- Nguồn vốn đầu tư: 30% vốn tự có, 70% vốn vay các tổ chức tín dụng.

- Thời gian thực hiện: Khởi công quý III/2020, hoàn thành quý III/2022.

- Tiêu chuẩn, quy chuẩn áp dụng: Quy chuẩn kỹ thuật quốc gia ký hiệu QCVN 04-05:2012/BNNPTNT của Bộ Nông nghiệp và Phát triển nông thôn; Tiêu chuẩn TCVN 9137-2012 thiết kế đập bê tông và bê tông cốt thép; các tiêu chuẩn, quy chuẩn hiện hành khác.

- Nhà thầu tư vấn khảo sát địa hình, địa chất: Công ty Cổ phần tư vấn đầu tư xây dựng Tây Bắc.

- Nhà thầu tư vấn lập hồ sơ thiết kế cơ sở: Công ty Cổ phần tư vấn thiết kế công nghiệp xây dựng Việt Nam.

- Nhà thầu tư vấn thẩm tra Báo cáo nghiên cứu khả thi: Công ty Cổ phần tư vấn xây dựng điện MORAVA.

- Các thông số kỹ thuật chính của dự án:

Thông số	Ký hiệu	Đơn vị	Giá trị
Diện tích lưu vực đập chính	F_{lvdc}	km^2	26,2
Diện tích lưu vực đập phụ	F_{lvdp}	km^2	16,1
Lưu lượng lũ thiết kế (P=1,5%)	$Q_{1,5\%}$	m^3/s	418
Lưu lượng lũ kiểm tra (P=0,5%)	$Q_{0,5\%}$	m^3/s	418,36
Tổng lưu lượng bình quân năm	Q_o	m^3/s	2,71
Mực nước dâng bình thường đập chính	MNDBT	m	415
Mực nước dâng bình thường đập phụ	MNDBT	m	476
Mực nước chết đập chính	MNC	m	410
Mực nước chết đập phụ	MNC	m	476
Mực nước hạ lưu nhà máy nhỏ nhất	$MNHL_{min}$	m	215
Dung tích toàn bộ	V_{tb}	10^6m^3	0,107
Dung tích chết	V_c	10^6m^3	0,042
Dung tích hữu ích	V_{hi}	10^6m^3	0,065
Lưu lượng lớn nhất qua nhà máy	Q_{max}	m^3/s	6,4
Cột nước tính toán	H_{tt}	m	182,9
Công suất lắp máy	N_{lm}	MW	10
Công suất đảm bảo	N_{db}	MW	0,547
Số tổ máy	n	tổ	2
Điện lượng trung bình năm	E_0	10^6Kwh	33,56
Số giờ sử dụng công suất lắp máy	Hsd	Giờ	3.356

II. HỒ SƠ TRÌNH THẨM ĐỊNH DỰ ÁN

1. Văn bản pháp lý

- Quyết định số 1954/QĐ-BCT ngày 24/7/2020 của Bộ Công Thương về phê duyệt điều chỉnh quy hoạch các dự án thủy điện Nậm Bụm 1A, Nậm Cùm 1, Nậm Păng 2, Nậm Nghẹ 1A và Nậm Pì trên địa bàn tỉnh Lai Châu.

- Quyết định số 1438/QĐ-UBND ngày 04/11/2019 của UBND tỉnh Lai Châu về phê duyệt chủ trương đầu tư dự án Thủy điện Nậm Pì.

- Văn bản số 9792/BCT-ĐL ngày 21/12/2020 của Bộ Công Thương về việc bổ sung phương án đấu nối thủy điện Nậm Pì vào Quy hoạch phát triển điện lực tỉnh Lai Châu.

2. Hồ sơ, tài liệu dự án, khảo sát, thiết kế

Hồ sơ dự án Thủy điện Nậm Pì gồm: Báo cáo tóm tắt, thuyết minh chung, Điều kiện khí tượng thủy văn, Báo cáo khảo sát địa hình, Báo cáo khảo sát địa chất, Thủy năng và kinh tế năng lượng, Tổng mức đầu tư, Thuyết minh thiết kế cơ sở, Phụ lục tính toán, Tập bản vẽ thiết kế cơ sở.

3. Hồ sơ năng lực nhà thầu

- Nhà thầu tư vấn khảo sát địa hình, địa chất: Công ty Cổ phần tư vấn đầu tư xây dựng Tây Bắc.

- Nhà thầu tư vấn lập hồ sơ thiết kế cơ sở: Công ty Cổ phần tư vấn thiết kế công nghiệp xây dựng Việt Nam.

- Nhà thầu tư vấn thẩm tra Báo cáo nghiên cứu khả thi: Công ty Cổ phần tư vấn xây dựng điện MORAVA.

III. NỘI DUNG HỒ SƠ DỰ ÁN TRÌNH

Các hạng mục chính của dự án gồm: Hồ chứa, đập chính, đập phụ, hầm dẫn nước, đường ống áp lực, hầm áp lực, nhà máy, như sau:

- Hồ chứa với dung tích toàn bộ là 0,107 triệu m^3, dung tích hữu ích là 0,065 triệu m^3, dung tích chết là 0,042 triệu m^3. Cao trình mực nước dâng bình thường tại đập chính là 415m; cao trình mực nước chết tại đập chính là 410m.

- Đập chính gồm đập dâng kết hợp đập tràn. Kết cấu phần đập dâng là đập bê tông trọng lực có cao trình đỉnh đập dâng 419m, chiều cao lớn nhất 20m, phần vỏ bọc phía thượng lưu, đáy đập sử dụng bê tông cốt thép M200, phần lõi đập sử dụng bê tông M150. Kết cấu phần đập tràn là kiểu tự do Ofixerop, cao trình đỉnh đập tràn 415m, chiều cao đập tràn lớn nhất 24m, hình thức nối tiếp và tiêu năng là nối tiếp phun xa, tiêu năng bằng hố xói, phần vỏ bọc phía thượng lưu, hạ lưu, đáy đập sử dụng bê tông cốt thép M200, phần mặt tràn sử dụng bê tông cốt thép M300, phần lõi đập sử dụng bê tông M150.

- Đập phụ gồm đập dâng kết hợp đập tràn tự do. Kết cấu đập phụ là đập Chiron, cao trình đỉnh đập 476m, cao trình ngưỡng tràn 478m, chiều cao đập lớn 5,9m. Phần vỏ bọc phía thượng lưu, hạ lưu, đáy đập và mặt tràn sử dụng bê tông cốt thép M300.

- Cống xả cát đập chính: Có kết cấu bằng bê tông cốt thép đặt trong thân đập dâng vai trái, kích thước BxH =2m x2m, cao trình ngưỡng cống xả cát 400m.

- Cửa lấy nước: Có kết cấu bằng bê tông cốt thép đặt trong thân đập dâng vai trái, kích thước BxH = 1,8m x 1,8m, cao trình ngưỡng cửa lấy nước 406,7m.

- Cửa lấy nước tại đập phụ: Có kết cấu kiểu Chiron ngang bằng bê tông cốt thép, kích thước Chiron lấy nước BxL = 1,9m x 8m, cao trình ngưỡng Chiron 475,6m.

- Hầm dẫn nước: Có kết cấu bê tông cốt thép với mặt cắt ngang hình móng ngựa, được thiết kế nhiều loại mặt cắt gia cố phù hợp với từng vùng địa chất. Tổng chiều dài hầm dẫn nước là L=1.971,61mm, độ dốc dọc hầm từ i=0,05% đến i=11%.

- Đường ống áp lực: Sử dụng ống thép có đường kính D=1,6m, dày từ 12 đến 18mm, tổng chiều dài đường ống là 425,5m, được cố định bằng các mố đỡ và 06 mố néo sử dụng bê tông cốt thép.

- Hầm áp lực: Có kết cấu bê tông cốt thép với mặt cắt ngang hình móng ngựa, được thiết kế nhiều loại mặt cắt gia cố phù hợp với từng vùng địa chất. Tổng chiều dài hầm áp lực là L=2.091,11mm, độ dốc dọc hầm từ i=2,6% đến i=85%.

- Nhà máy thủy điện: Nhà máy thủy điện kiểu hở, có kết cấu bằng bê tông cốt thép, có 02 tổ máy sử dụng tuabin Francis trục ngang với tổng công suất lắp máy là 10MW, cao trình tim tua bin 215,5m. Công suất phát ra của nhà máy Thủy điện Nậm Pì sẽ truyền tải lên lưới điện Quốc gia thông qua trạm biến áp 110kV Nậm Pì đặt tại khu vực nhà máy.

IV. KẾT QUẢ THẨM ĐỊNH BÁO CÁO NGHIÊN CỨU KHẢ THI

1. Sự tuân thủ quy định của pháp luật về lập dự án đầu tư xây dựng, thiết kế cơ sở; điều kiện năng lực hoạt động xây dựng của tổ chức, cá nhân hành nghề xây dựng

1.1. Sự tuân thủ quy định của pháp luật về lập dự án đầu tư xây dựng, thiết kế cơ sở

Chủ đầu tư đã lựa chọn nhà thầu lập dự án đầu tư xây dựng, thiết kế cơ sở và nhà thầu thẩm tra Báo cáo nghiên cứu khả thi đầu tư xây dựng dự án Thủy điện Nậm Pì đảm bảo phù hợp với quy định của Luật xây dựng năm 2014, Luật Sửa đổi, bổ sung một số điều của Luật Xây dựng năm 2020 và các văn bản hướng dẫn.

1.2. Điều kiện năng lực hoạt động xây dựng của tổ chức, cá nhân hành nghề xây dựng

a. Năng lực hoạt động của tổ chức khảo sát địa chất, địa hình:

- Năng lực hoạt động của tổ chức: Công ty Cổ phần tư vấn đầu tư xây dựng Tây Bắc đủ điều kiện khảo sát địa chất, địa hình theo đúng quy định, đã được Sở Xây dựng tỉnh Lai Châu cho phép khảo sát địa hình, địa chất công trình hạng II theo chứng chỉ Năng lực hoạt động xây dựng số LAC-00015160 ngày 16/8/2018, có hiệu lực đến 16/8/2023.

- Năng lực hành nghề của cá nhân:

+ Chủ nhiệm khảo sát địa chất ông Phan Thanh Minh đủ điều kiện làm chủ nhiệm khảo sát địa chất công trình theo quy định, đã được Sở Xây dựng thành phố Hà Nội cấp chứng chỉ hành nghề hoạt khảo sát địa chất công trình số KS-04-07268-A ngày 10/8/2016, có hiệu lực đến ngày 10/8/2021.

+ Chủ nhiệm khảo sát địa hình ông Võ Văn Định đủ điều kiện làm chủ nhiệm khảo sát địa hình công trình theo quy định, đã được Sở Xây dựng thành phố Hà Nội cấp chứng chỉ hành nghề khảo sát địa hình số KS-04-03553-A ngày 11/07/2017, có hiệu lực đến ngày 11/07/2022.

b. Năng lực hoạt động của tổ chức lập hồ sơ thiết kế cơ sở: Công ty Cổ phần tư vấn thiết kế công nghiệp xây dựng Việt Nam.

- Năng lực hoạt động của tổ chức: Công ty Cổ phần tư vấn thiết kế công nghiệp xây dựng Việt Nam đủ điều kiện lập hồ sơ thiết kế cơ sở theo quy định, đã được Cục Điều tiết Điện lực phép hoạt động tư vấn lập dự án đầu tư, thiết kế, đấu thầu các công trình nhà máy thủy điện có quy mô công suất lắp đặt đến 30MW theo giấy phép Hoạt động Điện lực số 196/GP-ĐTĐL ngày 21/12/2016, có hiệu lực đến ngày 21/12/2021 và được Sở Xây dựng thành phố Hà Nội cho phép thiết kế xây dựng công trình năng lượng hạng III theo chứng chỉ Năng lực hoạt động xây dựng số HAN-00035449 ngày 10/01/2020, có hiệu lực đến ngày 08/01/2030.

- Năng lực hành nghề của cá nhân: Chủ nhiệm thiết kế ông Đỗ Hữu Dương đủ điều kiện làm chủ nhiệm thiết kế theo quy định, đã được Sở Xây dựng thành phố Hà Nội cấp chứng chỉ hành nghề thiết kế công trình thủy điện hạng II số HAN-00068539 ngày 16/8/2019, có hiệu lực đến ngày 16/8/2024.

c. Năng lực hoạt động của đơn vị thẩm tra thiết kế:

- Năng lực hoạt động của tổ chức: Công ty Cổ phần tư vấn xây dựng điện MORAVA đủ điều kiện thực hiện thẩm tra thiết kế theo quy định, đã được Cục Điều tiết Điện lực cho phép thực hiện hoạt động tư vấn lập dự án đầu tư, thiết kế, đấu thầu các công trình nhà máy thủy điện có quy mô công suất lắp đặt đến 30MW theo giấy phép Hoạt động Điện lực số 76/GP-ĐTĐL ngày 18/05/2016, có hiệu lực đến ngày 18/05/2021 và được Sở Xây dựng tỉnh Bắc Ninh cho phép thẩm tra thiết kế công trình công nghiệp hạng II theo chứng chỉ Năng lực hoạt động xây dựng số BAN-00010428 ngày 27/6/2019, có hiệu lực đến ngày 27/6/2029.

- Năng lực hành nghề của cá nhân: Chủ trì thẩm tra thiết kế ông Hồ Sỹ Thịnh đủ điều kiện làm chủ trì thẩm tra thiết kế theo quy định, đã được Hiệp hội các nhà thầu xây dựng Việt Nam cấp chứng chỉ hành nghề thiết kế công trình thủy điện hạng II số HNT-00095489 ngày 20/7/2020, có hiệu lực đến ngày 20/7/2025.

2. Sự phù hợp của thiết kế cơ sở với Quy hoạch thủy điện, vị trí công trình đã được cơ quan nhà nước chấp thuận

- Về quy hoạch thủy điện: Thiết kế cơ sở dự án Thủy điện Nậm Pì có sơ đồ khai thác gồm: tuyến đập phụ kiểu Chiron trên suối Nậm Khao gom nước về hồ chính, tuyến đập chính là đập dâng kết hợp đập tràn tự do trên suối Nậm Long, tuyến năng lượng gồm tuyến ống áp lực và hầm áp lực bên bờ phải suối

Nậm Long, nhà máy kiểu hở bên bờ phải xả nước ra sông Nậm Na phù hợp với Quy hoạch thủy điện được Bộ Công Thương phê duyệt điều chỉnh tại Quyết định số 1954/QĐ-BCT ngày 24/7/2020.

- Về vị trí công trình: Đơn vị tư vấn lập hồ sơ thiết kế cơ sở đã đưa ra các phương án và tính toán, lựa chọn được vị trí tuyến dập đầu mối và nhà máy, như sau: Tuyến đập phụ có tọa độ $103^0$07'28" kinh độ Đông; $22^0$10'46" vĩ độ Bắc; tuyến đập phụ có tọa độ $103^0$07'40" kinh độ Đông; $22^0$11'52,4" vĩ độ Bắc; nhà máy có tọa độ 103°09'2,6" kinh độ Đông, 22°11'34,9" vĩ độ Bắc đảm bảo phù hợp với Quy hoạch thủy điện.

3. Sự phù hợp của dự án với chủ trương đầu tư được cơ quan nhà nước có thẩm quyền quyết định hoặc chấp thuận

Dự án thủy điện Nậm Pì được lập có công suất 10MW với mục tiêu sản xuất điện năng, phát điện hòa vào lưới điện quốc gia phục vụ nhu cầu sản xuất và sinh hoạt phù hợp với chủ trương đầu tư dự án thủy điện Nậm Pì đã được UBND tỉnh Lai Châu phê duyệt tại Quyết định số 1438/QĐ-UBND ngày 04/11/2019.

4. Khả năng kết nối với hạ tầng kỹ thuật khu vực

Về khả năng kết nối truyền tải công suất phát ra: Dự án thuỷ điện Nậm Pì sẽ truyền tải công suất phát ra lên lưới điện Quốc gia thông qua trạm biến áp 110kV Nậm Pì đặt tại khu vực nhà máy thủy điện Nậm Pì phù hợp với Quy hoạch phát triển điện lực tỉnh Lai Châu đã được Bộ Công Thương chấp thuận tại Văn bản số 9792/BCT-ĐL ngày 21/12/2020.

5. Sự phù hợp của giải pháp thiết kế cơ sở về bảo đảm an toàn xây dựng; việc thực hiện các yêu cầu về phòng, chống cháy, nổ và bảo vệ môi trường

- Các giải pháp thiết kế về đảm bảo an toàn xây dựng: Các hạng mục công trình của dự án được tính toán, thiết kế đảm bảo an toàn cho dự án Thủy điện Nậm Pì và các công trình lân cận.

- Công tác bảo vệ môi trường: Đơn vị tư vấn lập hồ sơ thiết kế cơ sở đã tính toán và bố trí cống xả dòng chảy tối thiểu tại các tuyến đập để trả lại phía hạ du dòng chảy tối thiểu nhằm đảm bảo sự phát triển bình thường của hệ sinh thái thủy sinh, cụ thể: tại vị trí tuyến đập chính bố trí ống xả với đường kính 250mm ở cao trình 406,31m; tại vị trí tuyến đập phụ bố trí ống xả với đường kính 250mm ở cao trình 475,1m. Ngoài ra, để bảo vệ môi trường, giảm thiểu khói bụi trong quá trình thi công còn áp dụng một số giải pháp bảo vệ như: Thường xuyên bố trí xe phun nước tưới đường trong phạm vi công trường vào những tháng mùa khô; che chắn khu vực thi công và gia công.

- Công tác phòng, chống cháy, nổ: Dự án đã sử dụng hệ thống báo cháy tự động gồm các thiết bị: Trung tâm báo cháy có khả năng giao tiếp với máy vi tính và các thiết bị hiển thị từ xa; các đầu báo cháy tự động dạng ion hóa; hộp nút ấn báo cháy; đèn báo có vỏ Polyester chống cháy; chuông báo được chế tạo bằng hợp kim nhôm và các thiết bị liên quan khác, phù hợp với điều kiện tự nhiên và khí hậu vùng dự án.

6. Sự tuân thủ quy chuẩn kỹ thuật và áp dụng tiêu chuẩn theo quy định của pháp luật về tiêu chuẩn, quy chuẩn kỹ thuật

- Với công suất lắp máy 10MW, chiều cao đập lớn nhất là 24m, dung tích toàn bộ của hồ chứa là 0,107 triệu m^3 theo Thông tư số 07/2019/TT-BXD ngày 07/11/2019 của Bộ Xây dựng và Quy chuẩn kỹ thuật quốc gia ký hiệu QCVN 04-05:2012/BNN&PTNT của Bộ Nông nghiệp và Phát triển nông thôn, dự án Thủy điện Nậm Pì là công trình cấp III, tương ứng tần suất lũ thiết kế P = 1,5%, tần suất lũ kiểm tra P = 0,5%, tần suất dẫn dòng thi công P = 10% và tần suất đảm bảo cung cấp điện 85%. Đơn vị tư vấn lập hồ sơ thiết kế cơ sở đã áp dụng các tần suất nêu trên để tính toán, theo đúng quy định.

- Đơn vị tư vấn lập hồ sơ thiết kế cơ sở đã áp dụng các quy chuẩn, tiêu chuẩn kỹ thuật gồm các quy chuẩn, tiêu chuẩn, quy phạm của Việt Nam và nước ngoài được áp dụng ở Việt Nam đảm bảo phù hợp với các quy định hiện hành.

V. KẾT LUẬN

Báo cáo nghiên cứu khả thi đầu tư xây dựng dự án Thủy điện Nậm Pì tại Xã Pú Đao và xã Nậm Pì, huyện Nậm Nhùn, tỉnh Lai Châu đảm bảo đủ điều kiện để Chủ đầu tư triển khai các bước tiếp theo.

Đề nghị chủ đầu tư trước khi triển lập hồ sơ thiết kế kỹ thuật dự án Thủy điện Nậm Pì thực hiện một số nội dung sau:

- Xây dựng phương án thi công dự án thủy điện Nậm Pì đảm bảo không xảy ra hiện tượng bồi lắng, giảm dung tích hồ chứa thủy điện Sơn La.

- Lập hồ sơ thiết kế hạng mục đường dây 110kV và trạm biến áp 110kV trình Sở Công Thương thẩm định thiết kế theo quy định.

- Phối hợp với các Sở, ban ngành có liên quan hoàn thiện đầy đủ các hồ sơ, thủ tục theo đúng quy định của Pháp luật hiện hành về đầu tư xây dựng như: thủ tục chấp thuận xây dựng công trình thiết yếu trong phạm vi bảo vệ kết cấu hạ tầng giao thông đường bộ và cấp giấy phép hoạt động trong phạm vi bảo vệ hồ chứa công trình thủy điện Sơn La.

Trên đây là thông báo của Sở Công Thương tỉnh Lai Châu về kết quả thẩm định Báo cáo nghiên cứu khả thi đầu tư xây dựng dự án Thủy điện Nậm Pì. Đề nghị chủ đầu tư nghiên cứu thực hiện theo quy định./.

Nơi nhận:
- Như trên;
- Lưu VT, QLNL.

GIÁM ĐỐC

Nguyễn Sỹ Chín

UBND TỈNH LAI CHÂU SỞ CÔNG THƯƠNG	CỘNG HÒA XÃ HỘI CHỦ NGHĨA VIỆT NAM Độc lập - Tự do - Hạnh phúc
Số: 1845/SCT-QLNL V/v thông báo kết quả thẩm định thiết kế kỹ thuật dự án Thủy điện Nậm Pì	*Lai Châu, ngày 19 tháng 10 năm 2021*

Kính gửi: Công ty Cổ phần thủy điện Hà Châu.

Sở Công Thương nhận được Tờ trình số 11.9/2021/TTr-TĐDA ngày 11/9/2021 của Công ty Cổ phần thủy điện Hà Châu về thẩm định hồ sơ thiết kế kỹ thuật dự án Thủy điện Nậm Pì (*có Hồ sơ kèm theo*).

Căn cứ Luật Xây dựng năm 2014; Luật Sửa đổi, bổ sung một số điều của Luật Xây dựng;

Căn cứ Nghị định số 15/2021/NĐ-CP ngày 03/3/2021 của Chính phủ về quản lý dự án đầu tư xây dựng;

Căn cứ Thông tư số 06/2021/TT-BXD ngày 30/6/2021 của Bộ Xây dựng quy định về phân cấp công trình xây dựng và hướng dẫn áp dụng trong quản lý hoạt động đầu tư xây dựng;

Căn cứ Quyết định số 1954/QĐ-BCT ngày 24/7/2020 của Bộ Công Thương về phê duyệt điều chỉnh quy hoạch các dự án thủy điện Nậm Bụm 1A, Nậm Củm 1, Nậm Pảng 2, Nậm Nghẹ 1A và Nậm Pì trên địa bàn tỉnh Lai Châu;

Căn cứ Báo cáo số 10.9/BCTT-TĐ/ITH-NPI ngày 10/9/2021 về kết quả thẩm tra thiết kế kỹ thuật dự án thủy điện Nậm Pì của Công ty TNHH tư vấn đầu tư ITH Việt Nam,

Sau khi xem xét, Sở Công Thương thông báo kết quả thẩm định thiết kế kỹ thuật đầu tư xây dựng dự án thủy điện Nậm Pì tại xã Pú Đao và xã Nậm Pì, huyện Nậm Nhùn, tỉnh Lai Châu, như sau:

I. THÔNG TIN CHUNG VỀ CÔNG TRÌNH.

1. Tên công trình: Thủy điện Nậm Pì.

2. Loại, cấp công trình:

- Loại công trình: Công trình công nghiệp, nhóm B.

- Cấp công trình: Công trình cấp III.

3. Tên dự án đầu tư xây dựng: Thủy điện Nậm Pì.

4. Địa điểm xây dựng: Xã Pú Đao và xã Nậm Pì, huyện Nậm Nhùn, tỉnh Lai Châu.

5. Chủ đầu tư: Công ty Cổ phần thủy điện Hà Châu.

6. Giá trị dự toán xây dựng công trình: 301,306 tỷ đồng.

7. Nguồn vốn đầu tư: 30% vốn tự có, 70% vốn vay tổ chức tín dụng.

8. Nhà thầu khảo sát địa hình, địa chất: Công ty Cổ phần tư vấn đầu tư xây dựng Tây Bắc.

9. Nhà thầu lập hồ sơ thiết kế kỹ thuật: Công ty Cổ phần tư vấn thiết kế công nghiệp xây dựng Việt Nam.

10. Nhà thầu thẩm tra hồ sơ thiết kế kỹ thuật: Công ty TNHH tư vấn đầu tư ITH Việt Nam.

II. HỒ SƠ TRÌNH THẨM ĐỊNH THIẾT KẾ XÂY DỰNG

1. Văn bản pháp lý

- Quyết định số 1954/QĐ-BCT ngày 24/7/2020 của Bộ Công Thương về phê duyệt điều chỉnh quy hoạch các dự án thủy điện Nậm Bụm 1A, Nậm Củm 1, Nậm Pảng 2, Nậm Nghẹ 1A và Nậm Pì trên địa bàn tỉnh Lai Châu.

- Quyết định số 1379/QĐ-UBND ngày 25/9/2020 của UBND tỉnh Lai Châu về việc điều chỉnh Quyết định chủ trương đầu tư dự án Thủy điện Nậm Pì.

- Văn bản số 9792/BCT-ĐL ngày 21/12/2020 của Bộ Công Thương về việc bổ sung phương án đấu nối thủy điện Nậm Pì vào Quy hoạch phát triển điện lực tỉnh Lai Châu.

- Quyết định số 754/QĐ-UBND ngày 25/6/2021 của UBND tỉnh Lai Châu về việc phê duyệt báo cáo đánh giá tác động môi trường của dự án thủy điện Nậm Pì.

- Quyết định số 06/QĐ-CT ngày 26/6/2021 của Công ty Cổ phần thủy điện Hà Châu về việc phê duyệt Báo cáo nghiên cứu khả thi dự án thủy điện Nậm Pì, huyện Nậm Nhùn, tỉnh Lai Châu.

- Giấy chứng nhận số 43/TD-PCCC ngày 05/7/2021 của Phòng Cảnh sát Phòng cháy chữa cháy và Cứu nạn cứu hộ tỉnh Lai Châu về việc thẩm duyệt thiết kế về phòng cháy chữa cháy nhà máy thủy điện Nậm Pì.

2. Hồ sơ, tài liệu khảo sát, thiết kế, thẩm tra

- Hồ sơ thiết kế kỹ thuật sau thẩm tra của dự án thủy điện Nậm Pì gồm: Báo cáo tóm tắt, Báo cáo khảo sát địa hình, Báo cáo khảo sát địa chất, Báo cáo chính, Phụ lục tính toán, Tập bản vẽ thiết kế, Chỉ dẫn kỹ thuật, Tiêu chuẩn thiết kế, Nghiên cứu khí tượng thủy văn, Tính toán thủy năng và kinh tế năng lượng, Tổng dự toán.

- Báo cáo số 10.9/BCTT-TĐ/ITH-NPI ngày 10/9/2021 về kết quả thẩm tra thiết kế kỹ thuật dự án thủy điện Nậm Pì của Công ty TNHH tư vấn đầu tư ITH Việt Nam.

3. Năng lực hoạt động xây dựng của các tổ chức và năng lực hành nghề hoạt động xây dựng của các cá nhân tham gia thiết kế xây dựng công trình

a. Năng lực hoạt động của tổ chức khảo sát địa hình, địa chất:

- Năng lực hoạt động của tổ chức: Công ty Cổ phần tư vấn đầu tư xây dựng Tây Bắc đã được Sở Xây dựng tỉnh Lai Châu cho phép khảo sát địa hình,

địa chất công trình hạng II theo Chứng chỉ năng lực hoạt động xây dựng số LAC-00015160 ngày 16/8/2018, có hiệu lực đến 16/8/2023.

- Năng lực hành nghề của cá nhân:

+ Chủ nhiệm khảo sát địa chất - ông Nguyễn Hồng Lĩnh đã được Sở Xây dựng thành phố Hà Nội cấp Chứng chỉ hành nghề hoạt khảo sát địa chất công trình hạng III số HAN-00104594 ngày 28/9/2020, có hiệu lực đến ngày 28/9/2025.

+ Chủ nhiệm khảo sát địa hình - ông Võ Văn Định đã được Sở Xây dựng thành phố Hà Nội cấp Chứng chỉ hành nghề khảo sát địa hình số KS-04-03553-A ngày 11/07/2017, có hiệu lực đến ngày 11/7/2022.

b. Năng lực hoạt động của tổ chức lập hồ sơ thiết kế kỹ thuật:

- Năng lực hoạt động của tổ chức: Công ty Cổ phần tư vấn thiết kế công nghiệp xây dựng Việt Nam đã được Cục Điều tiết Điện lực phép hoạt động tư vấn lập dự án đầu tư, thiết kế, đấu thầu các công trình nhà máy thủy điện có quy mô công suất lắp đặt đến 30MW theo Giấy phép hoạt động điện lực số 196/GP-ĐTĐL ngày 21/12/2016, có hiệu lực đến ngày 21/12/2021 và được Sở Xây dựng thành phố Hà Nội cho phép thiết kế xây dựng công trình năng lượng hạng III theo Chứng chỉ năng lực hoạt động xây dựng số HAN-00035449 ngày 10/01/2020, có hiệu lực đến ngày 08/01/2030.

- Năng lực hành nghề của cá nhân: Chủ nhiệm thiết kế ông Đỗ Hữu Dương đã được Sở Xây dựng thành phố Hà Nội cấp Chứng chỉ hành nghề thiết kế công trình thủy điện hạng II số HAN-00068539 ngày 16/8/2019, có hiệu lực đến ngày 16/8/2024.

c. Năng lực hoạt động của đơn vị thẩm tra thiết kế:

- Năng lực hoạt động của tổ chức: Công ty TNHH tư vấn đầu tư ITH Việt Nam đã được Cục Điều tiết Điện lực cho phép thực hiện hoạt động tư vấn thiết kế công trình nhà máy thủy điện có quy mô công suất đến 30MW theo Giấy phép hoạt động điện lực số 50/GP-ĐTĐL ngày 23/03/2021, có hiệu lực đến ngày 22/03/2026 và được Sở Xây dựng thành phố Hà Nội cho phép thẩm tra thiết kế công trình năng lượng hạng III theo Chứng chỉ năng lực hoạt động xây dựng số HAN-00051768 ngày 14/5/2021, có hiệu lực đến ngày 24/02/2031.

- Năng lực hành nghề của cá nhân: Chủ trì thẩm tra thiết kế - ông Trần Nguyên Nam đã được Sở Xây dựng thành phố Hải Phòng cấp Chứng chỉ hành nghề thiết kế kết cấu công trình thủy điện hạng II số HAP-00049722 ngày 30/01/2019, có hiệu lực đến ngày 30/01/2024.

III. NỘI DUNG TRÌNH THẨM ĐỊNH

1. Các thông số kỹ thuật chính của dự án:

Thông số	Ký hiệu	Đơn vị	Giá trị
Diện tích lưu vực đập chính	F_{lvdc}	km^2	26,2
Diện tích lưu vực đập phụ	F_{lvdp}	km^2	16,1

Lưu lượng lũ thiết kế đập chính (P=1,5%)	$Q_{1,5\%đc}$	m^3/s	471
Lưu lượng lũ thiết kế đập phụ (P=1,5%)	$Q_{1,5\%đp}$	m^3/s	327
Lưu lượng lũ kiểm tra đập chính (P=0,5%)	$Q_{0,5\%đc}$	m^3/s	561
Lưu lượng lũ kiểm tra đập phụ (P=0,5%)	$Q_{0,5\%đp}$	m^3/s	379
Lưu lượng bình quân năm đập chính	$Q_{ođc}$	m^3/s	1,75
Lưu lượng bình quân năm đập phụ	$Q_{ođp}$	m^3/s	1,03
Mực nước dâng bình thường đập chính	MNDBT	m	415
Mực nước dâng bình thường đập phụ	MNDBT	m	476
Mực nước chết đập chính	MNC	m	410
Mực nước chết đập phụ	MNC	m	476
Mực nước hạ lưu nhà máy nhỏ nhất	$MNHL_{min}$	m	215
Dung tích toàn bộ	V_{tb}	10^6m^3	0,106
Dung tích chết	V_c	10^6m^3	0,041
Dung tích hữu ích	V_{hi}	10^6m^3	0,065
Lưu lượng lớn nhất qua nhà máy	Q_{max}	m^3/s	6,4
Cột nước tính toán	H_{tt}	m	182,9
Công suất lắp máy	N_{lm}	MW	10
Công suất đảm bảo	$N_{đb}$	MW	0,76
Số tổ máy	n	tổ	2
Điện lượng trung bình năm	E_0	10^6Kwh	33,56
Số giờ sử dụng công suất lắp máy	Hsd	Giờ	3.356

2. Giải pháp thiết kế chủ yếu:

Các hạng mục chính của dự án gồm: Hồ chứa, đập chính, đập phụ, hầm dẫn nước, kênh dẫn nước, đường ống áp lực, hầm áp lực, nhà máy, như sau:

- Hồ chứa với dung tích toàn bộ là 0,106 triệu m^3, dung tích hữu ích là 0,065 triệu m^3, dung tích chết là 0,041 triệu m^3. Cao trình mực nước dâng bình thường tại đập chính là 415m, tại đập phụ là 476m; cao trình mực nước chết tại đập chính là 410m, tại đập phụ là 476m.

- Đập chính gồm đập dâng kết hợp đập tràn. Kết cấu phần đập dâng là đập bê tông trọng lực có cao trình đỉnh đập dâng 419,6m, chiều cao lớn nhất 24,6m, phần vỏ bọc phía thượng lưu, đáy đập sử dụng bê tông cốt thép M200, phần lõi đập sử dụng bê tông M150 độn đá hộc. Kết cấu phần đập tràn là kiểu tự do Ofixerop, cao trình đỉnh đập tràn 415m, chiều cao đập tràn lớn nhất 20m, hình thức nối tiếp và tiêu năng là nối tiếp phun xa, tiêu năng bằng hố xói, phần vỏ bọc phía thượng lưu, hạ lưu, đáy đập sử dụng bê tông cốt thép M200, phần mặt tràn sử dụng bê tông cốt thép M250, phần lõi đập sử dụng bê tông M150 độn đá hộc.

- Đập phụ gồm đập dâng kết hợp đập tràn tự do. Kết cấu đập phụ là đập

Chiron, cao trình đỉnh đập 480m, cao trình ngưỡng tràn 476m, chiều cao đập lớn 7,7m. Phần vỏ bọc phía thượng lưu, hạ lưu, đáy đập và mặt tràn sử dụng bê tông cốt thép M200.

- Cống xả cát đập chính: Có kết cấu bằng bê tông cốt thép đặt trong thân đập dâng vai trái, kích thước BxH =1,2m x1,36m, cao trình ngưỡng cống xả cát 400m.

- Cửa lấy nước tại đập chính: Có kết cấu bằng bê tông cốt thép đặt trong thân đập dâng vai trái, kích thước BxH = 1,8m x 1,8m, cao trình ngưỡng cửa lấy nước 405m.

- Cửa lấy nước tại đập phụ: Có kết cấu kiểu Chiron ngang bằng bê tông cốt thép, kích thước Chiron lấy nước B×L=1,8m×10,5m, cao trình ngưỡng Chiron 476m.

- Hầm chuyển nước: Có kết cấu bê tông cốt thép với mặt cắt ngang hình móng ngựa, được thiết kế nhiều loại mặt cắt gia cố phù hợp với từng vùng địa chất. Tổng chiều dài hầm dẫn nước là L=1.959,50m, độ dốc dọc hầm từ i=0,05% đến i=11,5%.

- Cống hộp dẫn nước: Cống hộp dẫn nước có kết cấu bê tông cốt thép, kích thước cống hộp dẫn nước BxH =1,5m×1,5m, tổng chiều dài cống hộp dẫn nước là 131,15m, độ dốc dọc cống hộp dẫn nước i = 8,54%.

- Đường ống áp lực: Sử dụng bê tông cốt thép và ống thép có đường kính D=1,54m, tổng chiều dài đường ống là 297,80m, được cố định bằng 05 mố néo sử dụng bê tông cốt thép.

- Hầm áp lực: Có kết cấu bê tông cốt thép với mặt cắt ngang hình móng ngựa, được thiết kế nhiều loại mặt cắt gia cố phù hợp với từng vùng địa chất. Tổng chiều dài hầm áp lực là L=1.952,60mm, độ dốc dọc hầm từ i=0% đến i=9,68%.

- Nhà máy thủy điện: Nhà máy thủy điện kiểu hở, có kết cấu bằng bê tông cốt thép, có 02 tổ máy sử dụng tuabin Francis trục ngang với tổng công suất lắp máy là 10MW, cao trình tim tua bin 215,8m. Công suất phát ra của nhà máy thủy điện Nậm Pì sẽ truyền tải lên lưới điện Quốc gia thông qua trạm biến áp 110kV Nậm Pì đặt tại khu vực nhà máy.

IV. KẾT QUẢ THẨM ĐỊNH THIẾT KẾ XÂY DỰNG

1. Sự tuận thủ quy định của pháp luật về lập, thẩm tra thiết kế kỹ thuật

Công ty Cổ phần thủy điện Hà Châu đã lựa chọn nhà thầu thiết kế và nhà thầu thẩm tra thiết kế kỹ thuật dự án thủy điện Nậm Pì đảm bảo phù hợp quy định tại khoản 27, Điều 1 của Luật Sửa đổi, bổ sung một số điều của Luật xây dựng năm 2014.

2. Điều kiện năng lực hoạt động xây dựng của tổ chức, cá nhân tham gia khảo sát, thiết kế và thẩm tra thiết kế.

a. Năng lực hoạt động của tổ chức khảo sát địa hình, địa chất:

- Năng lực hoạt động của tổ chức: Công ty Cổ phần tư vấn đầu tư xây

dựng Tây Bắc đã được Sở Xây dựng tỉnh Lai Châu cấp Chứng chỉ số LAC-00015160 ngày 16/8/2018, có hiệu lực đến 16/8/2023. Đủ điều kiện khảo sát địa chất, địa hình theo đúng quy định.

- Năng lực hành nghề của cá nhân:

+ Chủ nhiệm khảo sát địa chất - ông Nguyễn Hồng Lĩnh đã được Sở Xây dựng thành phố Hà Nội cấp Chứng chỉ số HAN-00104594 ngày 28/9/2020, có hiệu lực đến ngày 28/9/2025. Đủ điều kiện làm chủ nhiệm khảo sát địa chất công trình theo quy định.

+ Chủ nhiệm khảo sát địa hình - ông Võ Văn Định đã được Sở Xây dựng thành phố Hà Nội cấp Chứng chỉ số KS-04-03553-A ngày 11/07/2017, có hiệu lực đến ngày 11/7/2022. Đủ điều kiện làm chủ nhiệm khảo sát địa hình công trình theo quy định.

b. Năng lực hoạt động của tổ chức lập hồ sơ thiết kế kỹ thuật:

- Năng lực hoạt động của tổ chức: Công ty Cổ phần tư vấn thiết kế công nghiệp xây dựng Việt Nam đã được Cục Điều tiết Điện lực cấp Giấy phép hoạt động Điện lực số 196/GP-ĐTĐL ngày 21/12/2016, có hiệu lực đến ngày 21/12/2021 và được Sở Xây dựng thành phố Hà Nội cấp Chứng chỉ số HAN-00035449 ngày 10/01/2020, có hiệu lực đến ngày 08/01/2030. Đủ điều kiện lập hồ sơ thiết kế kỹ thuật theo quy định.

- Năng lực hành nghề của cá nhân: Chủ nhiệm thiết kế - ông Đỗ Hữu Dương đã được Sở Xây dựng thành phố Hà Nội cấp Chứng chỉ số HAN-00068539 ngày 16/8/2019, có hiệu lực đến ngày 16/8/2024. Đủ điều kiện làm chủ nhiệm thiết kế theo quy định.

c. Năng lực hoạt động của đơn vị thẩm tra thiết kế:

- Năng lực hoạt động của tổ chức: Công ty TNHH tư vấn đầu tư ITH Việt Nam đã được Cục Điều tiết Điện lực cấp Giấy phép hoạt động điện lực số 50/GP-ĐTĐL ngày 23/03/2021, có hiệu lực đến ngày 22/03/2026 và được Sở Xây dựng thành phố Hà Nội cấp Chứng chỉ số HAN-00051768 ngày 14/5/2021, có hiệu lực đến ngày 24/02/2031. Đủ điều kiện thực hiện thẩm tra thiết kế theo quy định.

- Năng lực hành nghề của cá nhân: Chủ trì thẩm tra thiết kế - ông Trần Nguyên Nam đã được Sở Xây dựng thành phố Hải Phòng cấp Chứng chỉ số HAP-00049722 ngày 30/01/2019, có hiệu lực đến ngày 30/01/2024. Đủ điều kiện làm chủ trì thẩm tra thiết kế theo quy định.

3. Sự phù hợp của thiết kế kỹ thuật với thiết kế cơ sở

Hồ sơ thiết kế kỹ thuật của dự án thủy điện Nậm Pì sau khi được thẩm tra phù hợp với thiết kế cơ sở của giai đoạn lập Báo cáo nghiên cứu khả thi đã được phê duyệt.

4. Kiểm tra kết quả thẩm tra của tổ chức tư vấn về đáp ứng yêu cầu an

toàn công trình, tuân thủ quy chuẩn kỹ thuật và quy định của pháp luật về áp dụng tiêu chuẩn trong thiết kế

- Về an toàn công trình: Đơn vị tư vấn thiết kế đã tính toán, thiết kế và đưa ra giải pháp thiết kế các hạng mục gồm: đập chính, đập phụ, hầm dẫn nước, kênh dẫn nước, đường ống áp lực, hầm áp lực, nhà máy đảm bảo phù hợp với điều kiện địa hình, địa chất công trình và được đơn vị tư vấn thẩm tra kiểm tra, đánh giá đảm bảo mức độ an toàn của công trình.

- Về tuân thủ quy chuẩn, tiêu chuẩn: Các quy chuẩn kỹ thuật, tiêu chuẩn kỹ thuật để lập thiết kế kỹ thuật của dự án thủy điện Nậm Pì được đơn vị tư vấn thiết kế sử dụng và tư vấn thẩm tra xem xét đánh giá là phù hợp, gồm các quy chuẩn, tiêu chuẩn, quy phạm của Việt Nam và nước ngoài đã được áp dụng ở Việt Nam như: Với các thông số chính của dự án thủy điện Nậm Pì và theo Quy chuẩn kỹ thuật quốc gia ký hiệu QCVN 04-05:2012/BNNPTNT của Bộ Nông nghiệp và Phát triển nông thôn thì dự án thủy điện Nậm Pì có cấp thiết kế công trình là cấp III, tương ứng tần suất lũ thiết kế P = 1,5%, tần suất lũ kiểm tra P = 0,5%, tần suất dẫn dòng thi công P = 10% và tần suất đảm bảo cung cấp điện 85% ...

Hồ sơ thiết kế kỹ thuật của dự án thủy điện Nậm Pì do Công ty Cổ phần tư vấn thiết kế công nghiệp xây dựng Việt Nam lập đã được Công ty TNHH tư vấn đầu tư ITH Việt Nam thẩm tra và đóng dấu thẩm tra theo đúng quy định.

5. Việc thực hiện yêu cầu về phòng, chống cháy, nổ và bảo vệ môi trường

- Về công tác phòng, chống cháy, nổ: Dự án có thiết kế sử dụng Hệ thống báo cháy tự động theo TCVN 5738:2001 về hệ thống báo cháy - yêu cầu kỹ thuật phù hợp với điều kiện tự nhiên và khí hậu vùng dự án và đã được Phòng Cảnh sát Phòng cháy chữa cháy và Cứu nạn cứu hộ tỉnh Lai Châu cấp Giấy chứng nhận số 43/TD-PCCC ngày 05/7/2021 về việc thẩm duyệt thiết kế về phòng cháy chữa cháy nhà máy thủy điện Nậm Pì.

- Về công tác bảo vệ môi trường: Đơn vị tư vấn lập hồ sơ thiết kế kỹ thuật đã tính toán và bố trí cống xả dòng chảy tối thiểu nhằm đảm bảo sự phát triển bình thường của hệ sinh thái thủy sinh, cụ thể: tại vị trí tuyến đập chính bố trí ống xả với đường kính 250mm ở cao trình 406,31m để xả lưu lượng tối thiểu là 0,188 m^3/s; tại vị trí bể lắng cát của tuyến đập phụ bố trí ống xả với đường kính 250mm ở cao trình 473,4m để xả lưu lượng tối thiểu là 0,11 m^3/s. Ngoài ra, để bảo vệ môi trường, giảm thiểu khói bụi trong quá trình thi công còn áp dụng một số giải pháp bảo vệ như: Thường xuyên bố trí xe phun nước tưới đường trong phạm vi công trường vào những tháng mùa khô; che chắn khu vực thi công, gia công và đã được UBND tỉnh Lai Châu phê duyệt báo cáo đánh giá tác động môi trường tại Quyết định số 754/QĐ-UBND ngày 25/6/2021.

V. KẾT LUẬN VÀ KIẾN NGHỊ

Hồ sơ thiết kế kỹ thuật dự án thủy điện Nậm Pì tại xã Pú Đao và xã Nậm

Pì, huyện Nậm Nhùn, tỉnh Lai Châu đảm bảo đủ điều kiện để Chủ đầu tư triển khai các bước tiếp theo.

Trên đây là thông báo kết quả thẩm định thiết kế kỹ thuật dự án thủy điện Nậm Pì của Sở Công Thương tỉnh Lai Châu. Đề nghị chủ đầu tư nghiên cứu thực hiện theo quy định./.

Nơi nhận:
- Như trên;
- Lưu: VT, QLNL.

GIÁM ĐỐC

Nguyễn Sỹ Chín

ỦY BAN NHÂN DÂN TỈNH LAI CHÂU	CỘNG HOÀ XÃ HỘI CHỦ NGHĨA VIỆT NAM Độc lập - Tự do - Hạnh phúc
Số: 1648 QĐ-UBND	*Lai Châu, ngày 08 tháng 12 năm 2021*

QUYẾT ĐỊNH

Về việc thu hồi đất, cho phép chuyển mục đích sử dụng đất, cho thuê đất và cấp Giấy chứng nhận quyền sử dụng đất, quyền sở hữu nhà ở và tài sản khác gắn liền với đất để thực hiện dự án thủy điện Nậm Pì

ỦY BAN NHÂN DÂN TỈNH LAI CHÂU

Căn cứ Luật Tổ chức chính quyền địa phương ngày 19/6/2015; Luật sửa đổi bổ sung một số điều của Luật Tổ chức Chính phủ và Luật Tổ chức chính quyền địa phương ngày 22/11/2019;

Căn cứ Luật Đất đai ngày 29/11/2013; Luật sửa đổi, bổ sung một số điều của 37 luật có liên quan đến quy hoạch ngày 20/11/2018;

Căn cứ Nghị định của Chính phủ: Số 43/2014/NĐ-CP ngày 15/5/2014 quy định chi tiết thi hành một số điều của Luật Đất đai; số 01/2017/NĐ-CP ngày 06/01/2017 sửa đổi, bổ sung một số Nghị định quy định chi tiết thi hành Luật Đất đai; số 148/2020/NĐ-CP ngày 18/12/2020 sửa đổi, bổ sung một số nghị định quy định chi tiết thi hành Luật Đất đai;

Căn cứ các Thông tư của Bộ Tài nguyên và Môi trường: Số 30/2014/TT-BTNMT ngày 02/6/2014 quy định về hồ sơ giao đất, cho thuê đất, chuyển mục đích sử dụng đất, thu hồi đất; số 33/2017/TT-BTNMT ngày 29/9/2017 quy định chi tiết nghị định số 01/2017/NĐ-CP ngày 06/01/2017 của Chính phủ sửa đổi, bổ sung một số Nghị định quy định chi tiết thi hành Luật Đất đai và sửa đổi, bổ sung một số điều của các Thông tư hướng dẫn thi hành Luật Đất đai; số 09/2021/TT-BTNMT ngày 30/6/2021 sửa đổi, bổ sung một số điều của các thông tư quy định chi tiết và hướng dẫn thi hành Luật Đất đai;

Căn cứ các Nghị quyết của Hội đồng nhân dân tỉnh: Số 17/NQ-HĐND ngày 25/7/2019 Thông qua danh mục các công trình, dự án phát sinh bổ sung vào quy hoạch sử dụng đất đến năm 2020 cấp tỉnh và cho phép chuyển mục đích sử dụng đất trồng lúa, đất rừng phòng hộ; số 46/NQ-HĐND ngày 11/12/2019 Chấp thuận danh mục các công trình, dự án phải thu hồi đất, mức vốn bồi thường giải phóng mặt bằng, chuyển mục đích sử dụng đất, chuyển mục đích sử dụng rừng năm 2020 trên địa bàn tỉnh;

Căn cứ Quyết định số 623/QĐ-UBND ngày 01/6/2021 của UBND tỉnh Lai Châu về việc phê duyệt Quy hoạch sử dụng đất thời kỳ 2021-2030 và Kế hoạch sử dụng đất năm 2021 của huyện Nậm Nhùn.

Theo đề nghị của Giám đốc Sở Tài nguyên và Môi trường tại Tờ trình số 2915/TTr-STNMT ngày 30/11/2021.

QUYẾT ĐỊNH:

Điều 1. Thu hồi đất, chuyển mục đích sử dụng đất, cho thuê đất và cấp Giấy chứng nhận quyền sử dụng đất, cụ thể như sau:

1. Thu hồi diện tích 19.280,5 m^2 *(Mười chín nghìn hai trăm tám mươi phẩy năm mét vuông)* đất tại xã Nậm Pì và xã Pú Đao, huyện Nậm Nhùn, tỉnh Lai Châu. Trong đó:

- Diện tích 5.977,7 m^2 đất rừng phòng hộ của Ban quản lý rừng phòng hộ đang quản lý *(hiện trạng không có rừng)*; phần diện tích đất này đã được Hội đồng nhân dân tỉnh chấp thuận cho phép chuyển mục đích sử dụng đất tại Nghị quyết số 46/NQ-HĐND ngày 11/12/2019.

- Diện tích 6.875,1 m^2 đất chưa sử dụng do UBND xã Nậm Pì và xã Pú Đao đang quản lý *(xã Nậm Pì 5.117,0 m^2, xã Pú Đao 1.758,1 m^2)*;

- Diện tích 6.427,7 m^2 đất sông suối do UBND xã Nậm Pì và xã Pú Đao đang quản lý *(xã Nậm Pì 3.424,7 m^2, xã Pú Đao 3.003,0 m^2)*.

2. Cho phép Công ty Cổ phần thuỷ điện Hà Châu, có địa chỉ tại đường Điện Biên Phủ, tổ 11, phường Tân Phong, thành phố Lai Châu, tỉnh Lai Châu chuyển mục đích sử dụng 16.941,4 m^2 *(Mười sáu nghìn chín trăm bốn mươi mốt phẩy bốn mét vuông)* từ đất trồng lúa 1 vụ (3.310,5 m^2), đất trồng cây hàng năm khác (11.881,9 m^2), đất rừng sản xuất (326,8 m^2), đất rừng phòng hộ (1.422,2 m^2) sang đất công trình năng lượng. Toàn bộ phần diện tích đất này, Công ty Cổ phần thuỷ điện Hà Châu đã nhận chuyển nhượng quyền sử dụng đất của hộ gia đình, cá nhân và đã được Chi nhánh Văn phòng đăng ký đất đai huyện Nậm Nhùn xác nhận nội dung biến động trên Giấy chứng nhận quyền sử dụng đất, quyền sở hữu nhà ở và tài sản khác gắn liền với đất; đồng thời, toàn bộ phần diện tích đất trồng lúa, đất rừng phòng hộ đã được HĐND tỉnh Lai Châu chấp thuận cho phép chuyển mục đích sử dụng đất tại Nghị quyết số 17/NQ-HĐND ngày 23/7/2019 và Nghị quyết số 46/NQ-HĐND ngày 11/12/2019.

3. Cho Công ty Cổ phần thuỷ điện Hà Châu, có địa chỉ tại đường Điện Biên Phủ, tổ 11, phường Tân Phong, thành phố Lai Châu, tỉnh Lai Châu thuê 45.575,8 m^2 *(Bốn mươi lăm nghìn năm trăm bảy mươi lăm phẩy tám mét vuông)* đất tại xã Nậm Pì và xã Pú Đao, huyện Nậm Nhùn, tỉnh Lai Châu để sử dụng vào mục đích: Xây dựng thủy điện Nậm Pì *(Đất công trình năng lượng)*, trong đó: Diện tích 19.280,5 m^2 đất đã thu hồi tại khoản 1, Điều này; diện tích 16.941,4 m^2 đất đã chuyển mục đích sử dụng đất tại khoản 2, Điều này và diện tích 9.353,9 m^2 là đất xây dựng công trình ngầm *(hầm dẫn nước)*. Gồm các hạng mục: Diện tích cụm đầu mối 27.196,6 m^2, diện tích đập phụ 193,2 m^2; diện tích cửa hầm chính + cửa hầm phụ 386,2 m^2; diện tích khu nhà máy 4.210,4 m^2; bãi

đổ thải 1.315,4 m^2; đường ống áp lực + cống dẫn nước 2.920,1 m^2; diện tích hầm dẫn nước 9.353,9 m^2.

a) Thời hạn sử dụng đất: Đến ngày 04/11/2069 *(theo thời hạn dự án đầu tư được UBND tỉnh Lai Châu phê duyệt tại Quyết định số 1438/QĐ-UBND ngày 04/11/2019).*

b) Vị trí, ranh giới, diện tích khu đất: Được xác định theo 05 tờ Trích đo địa chính khu đất công trình thủy điện Nậm Pì, tỷ lệ 1/1.2000 do Công ty Cổ phần ứng dụng công nghệ tài nguyên và môi trường thực hiện tháng 4/2021 và được Sở Tài nguyên và Môi trường xác nhận ngày 07/5/2021.

c) Hình thức cho thuê đất: Trả tiền thuê đất hàng năm.

d) Giá đất, tiền thuê đất phải nộp: Thực hiện theo Thông báo nộp tiền thuê đất của cơ quan Thuế.

4. Cấp 05 Giấy chứng nhận quyền sử dụng đất, quyền sở hữu nhà ở và tài sản khác gắn liền với đất cho Công ty Cổ phần thuỷ điện Hà Châu với tổng diện tích 36.221,9 m^2 có các số phát hành: CX 355468, CX 355469, CX 355470, CX 355471, CX 355472 *(không bao gồm diện tích xây dựng công trình ngầm)*

Điều 2. Giao nhiệm vụ cho các cơ quan, đơn vị

1. Sở Tài nguyên và Môi trường

a) Thông báo cho Công ty Cổ phần thuỷ điện Hà Châu nộp tiền phí, lệ phí theo Nghị quyết số 42/2021/NQ-HĐND ngày 10/8/2021 của HĐND tỉnh Lai Châu về việc quy định mức thu, miễn, giảm, thu, nộp, quản lý, sử dụng phí, lệ phí trên địa bàn tỉnh.

b) Ký Hợp đồng thuê đất với Công ty Cổ phần thuỷ điện Hà Châu theo quy định.

c) Chủ trì phối hợp với cơ quan có liên quan bàn giao đất trên thực địa cho Công ty Cổ phần thuỷ điện Hà Châu; trao 05 Giấy chứng nhận quyền sử dụng đất, quyền sở hữu nhà ở và tài sản khác gắn liền với đất có các số phát hành: CX 355468, CX 355469, CX 355470, CX 355471, CX 355472 cho Công ty Cổ phần thuỷ điện Hà Châu sau khi đơn vị hoàn thành nghĩa vụ tài chính và ký Hợp đồng thuê đất theo quy định.

2. Cục Thuế tỉnh xác định các khoản nghĩa vụ tài chính và thông báo cho Công ty Cổ phần thuỷ điện Hà Châu thực hiện theo quy định.

3. UBND huyện Nậm Nhùn chỉ đạo Phòng Tài nguyên và Môi trường và các cơ quan, đơn vị có liên quan phối hợp rà soát để tham mưu cấp thẩm quyền thu hồi, chỉnh lý các giấy tờ về quyền sử dụng đất (nếu có) và bàn giao đất trên thực địa.

4. Ban quản lý rừng phòng hộ huyện Nậm Nhùn phối hợp bàn giao lại phần diện tích đất đã thu hồi tại khoản 1, Điều 1, Quyết định này cho Công ty Cổ phần thuỷ điện Hà Châu khi có thông báo của Sở Tài nguyên và Môi trường

và nộp lại Giấy chứng nhận quyền sử dụng đất có số phát hành BQ 236512 cho Chi nhánh Văn phòng đăng ký đất đai huyện Nậm Nhùn hoặc Văn phòng đăng ký đất đai thuộc Sở Tài nguyên và Môi trường để chỉnh lý theo quy định.

5. Công ty Cổ phần thuỷ điện Hà Châu

a) Nộp tiền phí, lệ phí theo quy định khi có thông báo của Sở Tài nguyên và Môi trường.

b) Ký Hợp đồng thuê đất với Sở Tài nguyên và Môi trường và nộp tiền thuê đất theo đơn giá thuê đất được cấp có thẩm quyền phê duyệt.

c) Nhận bàn giao đất trên thực địa; quản lý và sử dụng đất đúng diện tích, ranh giới, mục đích được thuê; chấp hành đúng các quy định của pháp luật về đất đai, đầu tư, xây dựng và bảo vệ môi trường.

6. UBND xã Nậm Pì và UBND xã Pú Đao, huyện Nậm Nhùn phối hợp với phòng chuyên môn của Sở Tài nguyên và Môi trường bàn giao đất cho Công ty Cổ phần thuỷ điện Hà Châu và phối hợp thực hiện việc cập nhật, chỉnh lý hồ sơ địa chính theo quy định.

7. Văn phòng đăng ký đất đai thuộc Sở Tài nguyên và Môi trường có trách nhiệm chuyển thông tin địa chính cho Cục Thuế tỉnh để xác định nghĩa vụ tài chính và cập nhật, chỉnh lý chỉnh lý hồ sơ địa chính theo quy định..

Điều 3. Quyết định này có hiệu lực thi hành kể từ ngày ký.

Chánh Văn phòng UBND tỉnh, Giám đốc các Sở: Tài nguyên và Môi trường, Tài chính, Xây dựng, Kế hoạch và Đầu tư, Công Thương, Nông nghiệp và Phát triển nông thôn; Cục trưởng Cục Thuế tỉnh; Chủ tịch UBND huyện Nậm Nhùn; Trưởng Ban quản lý rừng phòng hộ huyện Nậm Nhùn; Chủ tịch UBND xã Nậm Pì; Chủ tịch UBND xã Pú Đao; Giám đốc Công ty Cổ phần thủy điện Hà Châu và các tổ chức, cá nhân có liên quan chịu trách nhiệm thi hành Quyết định này./.

Nơi nhận:
- Như Điều 3;
- Chủ tịch, các PCT UBND tỉnh;
- HCC, CB;
- Lưu: VT, Kt4.

TM. ỦY BAN NHÂN DÂN
KT. CHỦ TỊCH
PHÓ CHỦ TỊCH

Giàng A Tính

HỢP ĐỒNG THUÊ ĐẤT

CỘNG HOÀ XÃ HỘI CHỦ NGHĨA VIỆT NAM
Độc lập - Tự do - Hạnh phúc

Số: 322/HĐTĐ

Lai Châu, ngày 16 tháng 12 năm 2021

HỢP ĐỒNG THUÊ ĐẤT

Căn cứ Luật Đất đai ngày 29/11/2013;

Căn cứ các Nghị định của Chính phủ: Số 43/2014/NĐ-CP ngày 15/5/2014 quy định chi tiết thi hành một số điều của Luật Đất đai; số 46/2014/NĐ-CP ngày 15/5/2014 về thu tiền thuê đất, thuê mặt nước; số 135/2016/NĐ-CP ngày 09/9/2016 về việc sửa đổi, bổ sung một số điều của các Nghị định quy định về thu tiền sử dụng đất, thu tiền thuê đất, thuê mặt nước; số 01/2017/NĐ-CP ngày 06/01/2017 sửa đổi, bổ sung một số Nghị định quy định chi tiết thi hành Luật Đất đai;

Căn cứ Thông tư số 30/2014/TT-BTNMT ngày 02/6/2014 của Bộ trưởng Bộ Tài nguyên và Môi trường quy định về hồ sơ giao đất, cho thuê đất, chuyển mục đích sử dụng đất, thu hồi đất;

Căn cứ Thông tư số 77/2014/TT-BTC ngày 16/6/2014 của Bộ trưởng Bộ Tài chính hướng dẫn một số điều của Nghị định số 46/2014/NĐ-CP ngày 15/5/2014 của Chính phủ về thu tiền thuê đất, thuê mặt nước;

Căn cứ Quyết định số 1648/QĐ-UBND ngày 08/12/2021 của UBND tỉnh về việc thu hồi đất, cho phép chuyển mục đích sử dụng đất, cho thuê đất và cấp Giấy chứng nhận quyền sử dụng đất, quyền sở hữu nhà ở và tài sản khác gắn liền với đất để thực hiện dự án thủy điện Nậm Pì;

Căn cứ Thông báo số 478/TB-CTLCH ngày 16/12/2021 của Cục Thuế tỉnh Lai Châu về đơn giá thuê đất, thuê mặt nước.

Hôm nay, ngày 16/12/2021 tại Sở Tài nguyên và Môi trường tỉnh Lai Châu, chúng tôi gồm:

I. Bên cho thuê đất (Bên A): SỞ TÀI NGUYÊN VÀ MÔI TRƯỜNG TỈNH LAI CHÂU

Đại diện là Ông: Đỗ Văn Tính - Chức vụ: Phó Giám đốc Sở *(được Giám đốc Sở phân công nhiệm vụ tại Quyết định số 45/QĐ-STNMT ngày 09/4/2021).*

Địa chỉ trụ sở chính: Tầng 3, nhà F, khu Trung tâm Hành chính - Chính trị tỉnh Lai Châu.

Điện thoại: 0213.3876579.

II. Bên thuê đất (Bên B): CÔNG TY CỔ PHẦN THUỶ ĐIỆN HÀ CHÂU

Đại diện là Bà: Lê Việt Hà - Chức vụ: Giám đốc.

Địa chỉ trụ sở chính: Đường Điện Biên Phủ, tổ 11, phường Tân Phong, thành phố Lai Châu, tỉnh Lai Châu.

Điện thoại: 0961.589.568

Số tài khoản: 19134483505016 tại Ngân hàng TECHCOMBANK chi nhánh Đông Đô.

III. Hai bên thoả thuận ký Hợp đồng thuê đất với các Điều, Khoản sau đây:

Điều 1. Bên A cho Bên B thuê khu đất như sau:

1. Diện tích 45.575,8 m^2 *(Bốn mươi lăm nghìn năm trăm bảy mươi lăm phẩy tám mét vuông)* tại xã Nậm Pì và xã Pú Đao, huyện Nậm Nhùn, tỉnh Lai Châu. Trong đó:

- Diện tích 4.537,3 m^2 đất thuộc vị trí 1, khu vực 1, xã Nậm Pì, huyện Nậm Nhùn, tỉnh Lai Châu;

- Diện tích 31.684,6 m^2 đất thuộc vị trí 2, khu vực 2, xã Pú Đao, huyện Nậm Nhùn, tỉnh Lai Châu;

- Diện tích công trình ngầm 9.353,9 m^2 thuộc vị trí 2, khu vực 2, xã Pú Đao, huyện Nậm Nhùn, tỉnh Lai Châu.

2. Vị trí, ranh giới khu đất: Được xác định theo 05 tờ Trích đo địa chính khu đất công trình thủy điện Nậm Pì, tỷ lệ 1/1.2000 do Công ty Cổ phần ứng dụng công nghệ tài nguyên và môi trường thực hiện tháng 4/2021 và được Sở Tài nguyên và Môi trường xác nhận ngày 07/5/2021, kèm theo Quyết định số 1648/QĐ-UBND ngày 08/12/2021 của UBND tỉnh Lai Châu.

3. Thời hạn thuê đất: Đến ngày 04/11/2069 *(thời hạn theo Quyết định số 1648/QĐ-UBND ngày 08/12/2021 của UBND tỉnh Lai Châu).*

4. Mục đích sử dụng đất thuê: Đất công trình năng lượng *(xây dựng thủy điện Nậm Pì).*

Điều 2. Bên thuê đất có trách nhiệm trả tiền thuê đất theo quy định sau:

1. Đơn giá thuê đất được tính ổn định 05 năm, kể từ ngày 08/12/2021. Khi hết thời gian ổn định đơn giá thuê đất, bên B phải nộp số tiền thuê đất hàng năm của chu kỳ ổn định tiếp theo theo thông báo của cơ quan Thuế theo quy định. Cụ thể:

- Đối với diện tích 4.537,3 m^2 đơn giá thuê đất là 270 đồng/01m^2/năm *(Hai trăm bảy mươi đồng đồng cho một mét vuông trong một năm)*;

- Đối với diện tích 31.684,6 m^2 đơn giá thuê đất là 216 đồng/01m^2/năm *(Hai trăm mười sáu đồng cho một mét vuông trong một năm)*;

- Đối với diện tích 9.353,9 m^2 đơn giá thuê đất là 65 đồng/01m^2/năm *(Sáu mươi lăm đồng cho một mét vuông trong một năm)*.

2. Tiền thuê đất được tính từ ngày 08/12/2021 *(theo quy định tại Khoản 3 Điều 108 Luật Đất đai ngày 29/11/2013)*.

3. Phương thức nộp tiền thuê đất: Chuyển khoản *(nộp một năm một lần)*.

4. Nơi nộp tiền thuê đất: Kho bạc Nhà nước huyện Mường Tè, tỉnh Lai Châu.

5. Việc cho thuê đất không làm mất quyền của Nhà nước là đại diện chủ sở hữu đất đai và mọi tài nguyên nằm trong lòng đất.

Điều 3. Việc sử dụng đất trên khu đất thuê phải phù hợp với mục đích sử dụng đất đã ghi trong Điều 1 của Hợp đồng này và các quy định của pháp luật hiện hành.

Điều 4. Quyền và nghĩa vụ của các Bên

1. Bên cho thuê đất đảm bảo việc sử dụng đất của bên thuê đất trong thời gian thực hiện hợp đồng, không được chuyển giao quyền sử dụng đất trên cho bên thứ ba, chấp hành Quyết định thu hồi đất theo quy định của pháp luật về đất đai.

2. Trong thời hạn thực hiện hợp đồng, bên thuê đất có các quyền và nghĩa vụ theo quy định của pháp luật về đất đai.Trường hợp bên thuê đất bị thay đổi do chia tách, sáp nhập, chuyển đổi doanh nghiệp, bán tài sản gắn liền với đất thuê cho tổ chức, cá nhân khác thì tổ chức, cá nhân được hình thành hợp pháp sau khi bên thuê đất bị thay đổi sẽ thực hiện tiếp quyền và nghĩa vụ của bên thuê đất trong thời gian còn lại của Hợp đồng này.

3. Trong trường hợp hợp đồng còn hiệu lực thi hành, nếu bên thuê đất trả lại toàn bộ hoặc một phần khu đất thuê trước thời hạn thì phải thông báo cho bên cho thuê đất biết trước ít nhất là 6 tháng. Bên cho thuê đất trả lời cho bên thuê đất trong thời gian 03 tháng, kể từ ngày nhận được đề nghị của bên thuê đất. Thời điểm kết thúc hợp đồng tính đến ngày bàn giao mặt bằng.

4. Các quyền và nghĩa vụ khác của bên thuê đất: Phải sử dụng đất đúng mục đích được xác định tại khoản 4 Điều 1 của Hợp đồng này. Trong trường hợp không còn nhu cầu sử dụng đất thì phải có văn bản trả lại đất và báo cáo Sở Tài nguyên và Môi trường tỉnh Lai Châu để làm cơ sở thu hồi lại đất theo quy định.

Điều 5. Hợp đồng thuê đất chấm dứt trong các trường hợp sau:

1. Hết thời hạn thuê đất mà không được gia hạn thuê tiếp.

2. Do đề nghị của một bên hoặc các bên tham gia hợp đồng và được cơ quan nhà nước có thẩm quyền cho thuê đất đó chấp thuận.

3. Bên thuê đất bị phá sản hoặc bị phát mại tài sản hoặc giải thể.

4. Bên thuê đất bị cơ quan nhà nước có thẩm quyền thu hồi đất theo quy định của pháp luật về đất đai.

Điều 6. Việc giải quyết tài sản gắn liền với đất sau khi kết thúc Hợp đồng này được thực hiện theo quy định của pháp luật đất đai.

Điều 7. Hai Bên cam kết thực hiện đúng quy định của Hợp đồng này, nếu bên nào không thực hiện thì phải bồi thường cho việc vi phạm hợp đồng gây ra theo quy định của pháp luật.

Điều 8. Hợp đồng được lập thành bốn (04) bản có giá trị pháp lý như nhau, mỗi bên giữ một (01) bản và gửi đến cơ quan thuế một (01) bản, Kho bạc Nhà nước nơi thu tiền thuê đất một (01) bản.

Hợp đồng này có hiệu lực kể từ ngày ký./.

BÊN THUÊ ĐẤT	**BÊN CHO THUÊ ĐẤT**
Lò Văn Hà	PHÓ GIÁM ĐỐC Đỗ Văn Thành

Nội dung thay đổi và cơ sở pháp lý	Xác nhận của cơ quan có thẩm quyền

Người được cấp Giấy chứng nhận không được sửa chữa, tẩy xóa hoặc bổ sung bất kỳ nội dung nào trong Giấy chứng nhận; khi bị mất hoặc hư hỏng Giấy chứng nhận phải khai báo ngay với cơ quan cấp Giấy.

034842100313 8

CỘNG HÒA XÃ HỘI CHỦ NGHĨA VIỆT NAM
Độc lập - Tự do - Hạnh phúc

GIẤY CHỨNG NHẬN
QUYỀN SỬ DỤNG ĐẤT
QUYỀN SỞ HỮU NHÀ Ở VÀ TÀI SẢN KHÁC GẮN LIỀN VỚI ĐẤT

I. Người sử dụng đất, chủ sở hữu nhà ở và tài sản khác gắn liền với đất

Công ty Cổ phần thủy điện Hà Châu
Giấy chứng nhận ĐKDN Công ty cổ phần số: 6200092672 do Phòng Đăng ký kinh doanh, Sở Kế hoạch và Đầu tư tỉnh Lai Châu, cấp ngày 05/07/2019;

Địa chỉ: Tổ 11, phường Tân Phong, thành phố Lai Châu, tỉnh Lai Châu.

CX 355470

II- Thửa đất, nhà ở và tài sản khác gắn liền với đất

1. Thửa đất :

a) Thửa đất số: 146 , tờ bản đồ số: 45

b) Địa chỉ: Xã Pú Đao, huyện Nậm Nhùn, tỉnh Lai Châu

c) Diện tích: 59,0 m^2, Bằng chữ: Năm mươi chín phẩy không mét vuông

d) Hình thức sử dụng: Sử dụng riêng

đ) Mục đích sử dụng: Đất công trình năng lượng

e) Thời hạn sử dụng: Đến ngày 04/11/2069

g) Nguồn gốc sử dụng: Nhà nước cho thuê đất trả tiền thuê đất hàng năm

2. Nhà ở: -/-

3. Công trình xây dựng khác: -/-

4. Rừng sản xuất là rừng trồng: -/-

5. Cây lâu năm: -/-

6. Ghi chú:

Lai Châu, ngày 08 tháng 12 năm 2021

TM. UỶ BAN NHÂN DÂN TỈNH LAI CHÂU

KT.CHỦ TỊCH
PHÓ CHỦ TỊCH

Giàng A Tính

Số vào sổ cấp GCN: CT: 03138

III* Sơ đồ thửa đất, nhà ở và tài sản khác gắn liền với đất

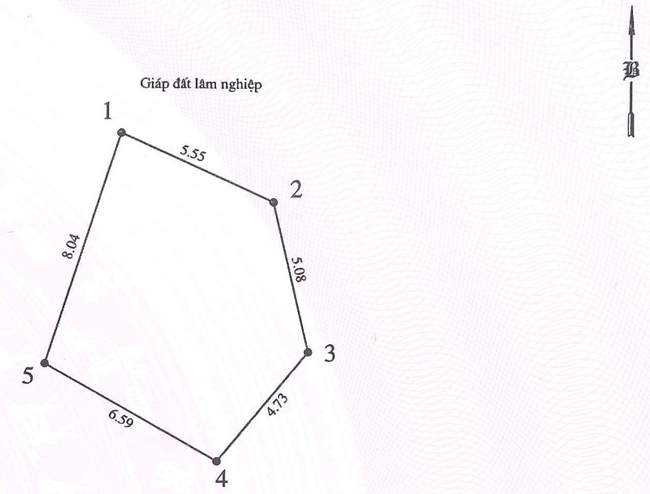

IV. Những thay đổi sau khi cấp giấy chứng nhận	
Nội dung thay đổi và cơ sở pháp lý	Xác nhận của cơ quan có thẩm quyền

Nội dung thay đổi và cơ sơ pháp lý	Xác nhận của cơ quan có thẩm quyền

Người được cấp Giấy chứng nhận không được sửa chữa, tẩy xóa hoặc bổ sung bất kỳ nội dung nào trong Giấy chứng nhận; khi bị mất hoặc hư hỏng Giấy chứng nhận phải khai báo ngay với cơ quan cấp Giấy.

0 3 4 8 8 2 1 0 0 3 1 3 9

CỘNG HÒA XÃ HỘI CHỦ NGHĨA VIỆT NAM
Độc lập - Tự do - Hạnh phúc

GIẤY CHỨNG NHẬN
QUYỀN SỬ DỤNG ĐẤT
QUYỀN SỞ HỮU NHÀ Ở VÀ TÀI SẢN KHÁC GẮN LIỀN VỚI ĐẤT

I. Người sử dụng đất, chủ sở hữu nhà ở và tài sản khác gắn liền với đất

Công ty Cổ phần thủy điện Hà Châu
Giấy chứng nhận ĐKDN Công ty cổ phần số: 6200092672 do Phòng Đăng ký kinh doanh, Sở Kế hoạch và Đầu tư tỉnh Lai Châu, cấp ngày 05/07/2019;

Địa chỉ: Tổ 11, phường Tân Phong, thành phố Lai Châu, tỉnh Lai Châu.

CX 355469

II- Thửa đất, nhà ở và tài sản khác gắn liền với đất

1. Thửa đất :

a) Thửa đất số: 24 , tờ bản đồ số: 211

b) Địa chỉ: Xã Nậm Pì, huyện Nậm Nhùn, tỉnh Lai Châu

c) Diện tích: 326,8 m^2, Bằng chữ: Ba trăm hai mươi sáu phẩy tám mét vuông

d) Hình thức sử dụng: Sử dụng riêng

đ) Mục đích sử dụng: Đất công trình năng lượng

e) Thời hạn sử dụng: Đến ngày 04/11/2069

g) Nguồn gốc sử dụng: Nhà nước cho thuê đất trả tiền thuê đất hàng năm

2. Nhà ở: -/-

3. Công trình xây dựng khác: -/-

4. Rừng sản xuất là rừng trồng: -/-

5. Cây lâu năm: -/-

6. Ghi chú:

Lai Châu, ngày 08 tháng 12 năm 2021

TM. UỶ BAN NHÂN DÂN TỈNH LAI CHÂU

KT.CHỦ TỊCH

PHÓ CHỦ TỊCH

Giàng A Tính

Số vào sổ cấp GCN: CT: 03139

III* Sơ đồ thửa đất, nhà ở và tài sản khác gắn liền với đất

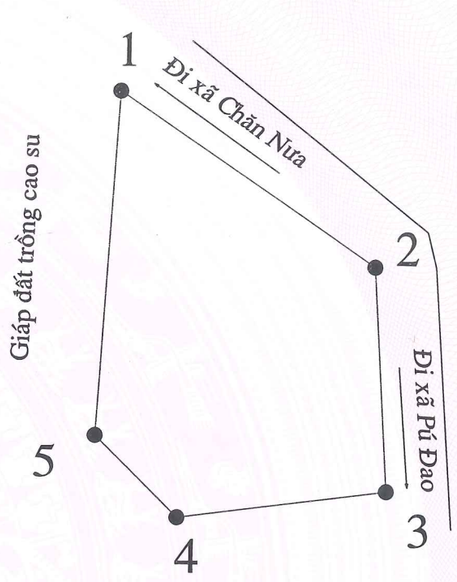

Số hiệu Đỉnh thửa	Chiều dài (m)
1	
2	18.86
3	13.65
4	12.88
5	7.07
1	20.96

IV. Những thay đổi sau khi cấp giấy chứng nhận

Nội dung thay đổi và cơ sở pháp lý	Xác nhận của cơ quan có thẩm quyền

Nội dung thay đổi và cơ sở pháp lý	Xác nhận của cơ quan có thẩm quyền

Người được cấp Giấy chứng nhận không được sửa chữa, tẩy xóa hoặc bổ sung bất kỳ nội dung nào trong Giấy chứng nhận; khi bị mất hoặc hư hỏng Giấy chứng nhận phải khai báo ngay với cơ quan cấp Giấy.

0 3 4 8 4 2 1 0 0 3 1 3 6

CỘNG HÒA XÃ HỘI CHỦ NGHĨA VIỆT NAM
Độc lập - Tự do - Hạnh phúc

GIẤY CHỨNG NHẬN
QUYỀN SỬ DỤNG ĐẤT
QUYỀN SỞ HỮU NHÀ Ở VÀ TÀI SẢN KHÁC GẮN LIỀN VỚI ĐẤT

I. Người sử dụng đất, chủ sở hữu nhà ở và tài sản khác gắn liền với đất

Công ty Cổ phần thủy điện Hà Châu
Giấy chứng nhận ĐKDN Công ty cổ phần số: 6200092672 do Phòng Đăng ký kinh doanh, Sở Kế hoạch và Đầu tư tỉnh Lai Châu cấp ngày 05/07/2019;

Địa chỉ: Tổ 11, phường Tân Phong, thành phố Lai Châu, tỉnh Lai Châu.

CX 355472

II- Thửa đất, nhà ở và tài sản khác gắn liền với đất

1. Thửa đất :

a) Thửa đất số: 10 , tờ bản đồ số: 10

b) Địa chỉ: Xã Pú Đao, huyện Nậm Nhùn, tỉnh Lai Châu

c) Diện tích: 193,2 m^2, Bằng chữ: Một trăm chín mươi ba phẩy hai mét vuông

d) Hình thức sử dụng: Sử dụng riêng

đ) Mục đích sử dụng: Đất công trình năng lượng

e) Thời hạn sử dụng: Đến ngày 04/11/2069

g) Nguồn gốc sử dụng: Nhà nước cho thuê đất trả tiền thuê đất hàng năm

2. Nhà ở: -/-

3. Công trình xây dựng khác: -/-

4. Rừng sản xuất là rừng trồng: -/-

5. Cây lâu năm: -/-

6. Ghi chú:

Lai Châu, ngày 08 tháng 12 năm 2021

TM. UỶ BAN NHÂN DÂN TỈNH LAI CHÂU

KT.CHỦ TỊCH

PHÓ CHỦ TỊCH

Giàng A Tính

Số vào sổ cấp GCN: CT: 03136

III* Sơ đồ thửa đất, nhà ở và tài sản khác gắn liền với đất

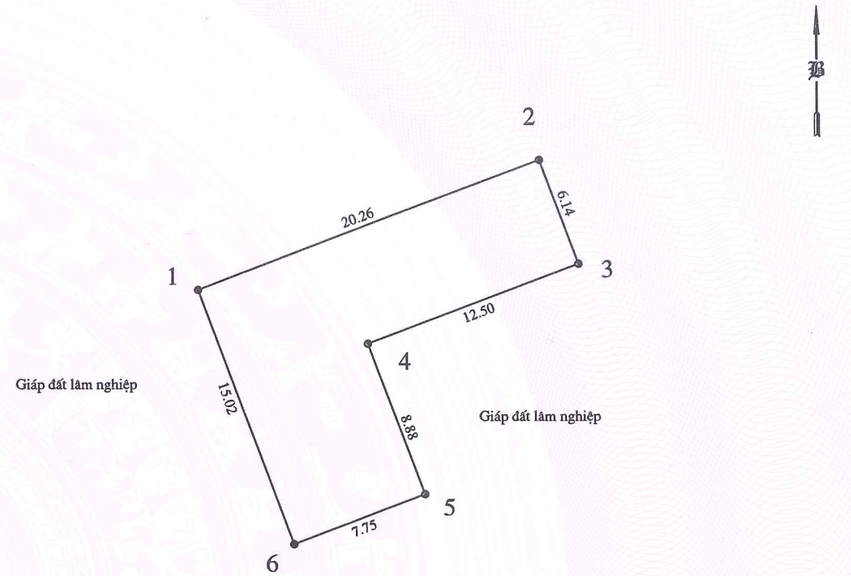

IV. Những thay đổi sau khi cấp giấy chứng nhận

Nội dung thay đổi và cơ sở pháp lý	Xác nhận của cơ quan có thẩm quyền

Nội dung thay đổi và cơ sở pháp lý	Xác nhận của cơ quan có thẩm quyền

Người được cấp Giấy chứng nhận không được sửa chữa, tẩy xóa hoặc bổ sung bất kỳ nội dung nào trong Giấy chứng nhận; khi bị mất hoặc hư hỏng Giấy chứng nhận phải khai báo ngay với cơ quan cấp Giấy.

0 3 4 8 8 2 1 0 0 3 1 4 0

CỘNG HÒA XÃ HỘI CHỦ NGHĨA VIỆT NAM
Độc lập - Tự do - Hạnh phúc

GIẤY CHỨNG NHẬN
QUYỀN SỬ DỤNG ĐẤT
QUYỀN SỞ HỮU NHÀ Ở VÀ TÀI SẢN KHÁC GẮN LIỀN VỚI ĐẤT

I. Người sử dụng đất, chủ sở hữu nhà ở và tài sản khác gắn liền với đất

Công ty Cổ phần thủy điện Hà Châu
Giấy chứng nhận ĐKDN Công ty cổ phần số: 6200092672 do Phòng Đăng ký kinh doanh, Sở Kế hoạch và Đầu tư tỉnh Lai Châu, cấp ngày 05/07/2019;

Địa chỉ: Tổ 11, phường Tân Phong, thành phố Lai Châu, tỉnh Lai Châu.

CX 355468

II- Thửa đất, nhà ở và tài sản khác gắn liền với đất

1. Thửa đất :

a) Thửa đất số: 26 , tờ bản đồ số: 211

b) Địa chỉ: Xã Nậm Pì, huyện Nậm Nhùn, tỉnh Lai Châu

c) Diện tích: 4.210,5 m^2, Bằng chữ: Bốn nghìn hai trăm mười phẩy năm mét vuông

d) Hình thức sử dụng: Sử dụng riêng

đ) Mục đích sử dụng: Đất công trình năng lượng

e) Thời hạn sử dụng: Đến ngày 04/11/2069

g) Nguồn gốc sử dụng: Nhà nước cho thuê đất trả tiền thuê đất hàng năm

2. Nhà ở: -/-

3. Công trình xây dựng khác: -/-

4. Rừng sản xuất là rừng trồng: -/-

5. Cây lâu năm: -/-

6. Ghi chú:

Lai Châu, ngày 08 tháng 12 năm 2021

TM. UỶ BAN NHÂN DÂN TỈNH LAI CHÂU

KT.CHỦ TỊCH

PHÓ CHỦ TỊCH

Giàng A Tính

Số vào sổ cấp GCN: CT: 03140

III* Sơ đồ thửa đất, nhà ở và tài sản khác gắn liền với đất

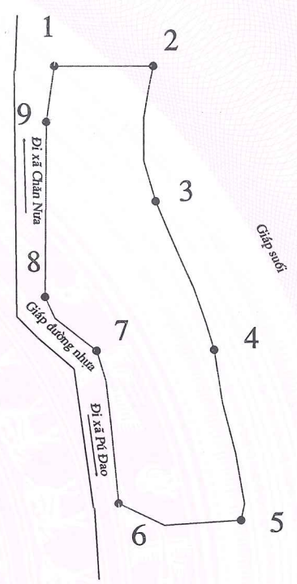

Số hiệu Đỉnh thửa	Chiều dài (m)
1	27.75
2	37.75
3	44.62
4	48.18
5	34.71
6	43.14
7	20.92
8	48.87
9	15.71
1	

IV. Những thay đổi sau khi cấp giấy chứng nhận

Nội dung thay đổi và cơ sở pháp lý	Xác nhận của cơ quan có thẩm quyền

Nội dung thay đổi và cơ sở pháp lý	Xác nhận của cơ quan có thẩm quyền

Người được cấp Giấy chứng nhận không được sửa chữa, tẩy xóa hoặc bổ sung bất kỳ nội dung nào trong Giấy chứng nhận; khi bị mất hoặc hư hỏng Giấy chứng nhận phải khai báo ngay với cơ quan cấp Giấy.

034842100313 7

CỘNG HÒA XÃ HỘI CHỦ NGHĨA VIỆT NAM
Độc lập - Tự do - Hạnh phúc

GIẤY CHỨNG NHẬN
QUYỀN SỬ DỤNG ĐẤT
QUYỀN SỞ HỮU NHÀ Ở VÀ TÀI SẢN KHÁC GẮN LIỀN VỚI ĐẤT

I. Người sử dụng đất, chủ sở hữu nhà ở và tài sản khác gắn liền với đất

Công ty Cổ phần thủy điện Hà Châu
Giấy chứng nhận ĐKDN Công ty cổ phần số: 6200092672 do Phòng Đăng ký kinh doanh, Sở Kế hoạch và Đầu tư tỉnh Lai Châu, cấp ngày 05/07/2019;

Địa chỉ: Tổ 11, phường Tân Phong, thành phố Lai Châu, tỉnh Lai Châu.

CX 355471

II- Thửa đất, nhà ở và tài sản khác gắn liền với đất

1. Thửa đất :

a) Thửa đất số: 145 , tờ bản đồ số: 45

b) Địa chỉ: Xã Pú Đao, huyện Nậm Nhùn, tỉnh Lai Châu

c) Diện tích: 31.432,4 m^2 , Bằng chữ: Ba mươi mốt nghìn bốn trăm ba mươi hai phẩy bốn mét vuông

d) Hình thức sử dụng: Sử dụng riêng

đ) Mục đích sử dụng: Đất công trình năng lượng

e) Thời hạn sử dụng: Đến ngày 04/11/2069

g) Nguồn gốc sử dụng: Nhà nước cho thuê đất trả tiền thuê đất hàng năm

2. Nhà ở: -/-

3. Công trình xây dựng khác: -/-

4. Rừng sản xuất là rừng trồng: -/-

5. Cây lâu năm: -/-

6. Ghi chú:

Lai Châu, ngày 08 tháng 12 năm 2021

TM. UỶ BAN NHÂN DÂN TỈNH LAI CHÂU

KT.CHỦ TỊCH

PHÓ CHỦ TỊCH

Giàng A Tính

Số vào sổ cấp GCN: CT: 03137

III* Sơ đồ thửa đất, nhà ở và tài sản khác gắn liền với đất

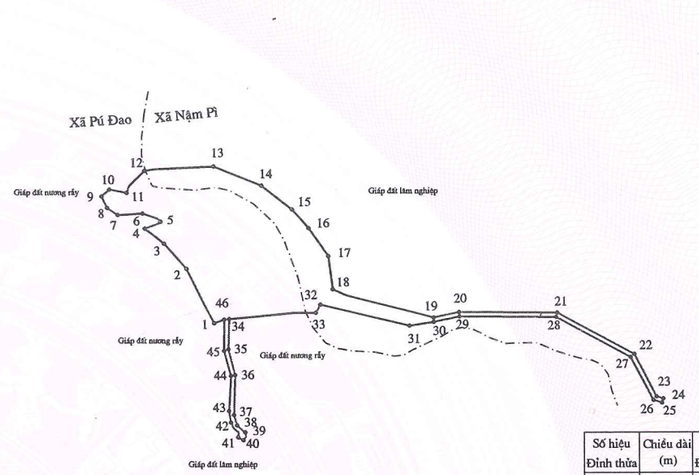

Số hiệu Đỉnh thửa	Chiều dài (m)	Số hiệu Đỉnh thửa	Chiều dài (m)	Số hiệu Đỉnh thửa	Chiều dài (m)
1	68.96		54.14		39.84
2	3.48	23	8.19	44	13.21
3	28.29	24	5.00	45	18.84
4	27.87	25	10.22	46	12.02
5	11.61	26	54.98	1	
6	34.52	27	96.80		
7	14.02	28	110.28		
8	14.70	29	30.15		
9	11.92	30	27.65		
10	20.14	31	104.17		
11	32.47	32	13.29		
12	78.94	33	98.77		
13	58.79	34	9.09		
14	44.26	35	11.97		
15	28.31	36	12.56		
16	38.77	37	45.08		
17	37.74	38	30.14		
18	9.27	39	34.32		
19	29.50	40	5.86		
20	112.08	41	35.34		
21	99.99	42	29.55		
22		43			

IV. Những thay đổi sau khi cấp giấy chứng nhận

Nội dung thay đổi và cơ sở pháp lý	Xác nhận của cơ quan có thẩm quyền

CỘNG HOÀ XÃ HỘI CHỦ NGHĨA VIỆT NAM
Độc lập - Tự do - Hạnh phúc

BIÊN BẢN GIAO ĐẤT TRÊN THỰC ĐỊA

Căn cứ Quyết định số 29/QĐ-STNMT ngày 19/3/2021 của Sở Tài nguyên và Môi trường về việc giao nhiệm vụ cho Trưởng phòng Đất đai và đo đạc, bản đồ thừa ủy quyền Giám đốc Sở Tài nguyên và Môi trường bàn giao đất trên thực địa cho các tổ chức được giao đất, cho thuê đất trên địa bàn tỉnh Lai Châu.

Thực hiện Quyết định số 1648/QĐ-UBND ngày 08/12/2021 của UBND tỉnh về việc thu hồi đất, cho phép chuyển mục đích sử dụng đất, cho thuê đất và cấp Giấy chứng nhận quyền sử dụng đất, quyền sở hữu nhà ở và tài sản khác gắn liền với đất để thực hiện dự án thủy điện Nậm Pì.

Hôm nay, ngày 17 tháng 12 năm 2021. Tại vị trí khu đất bàn giao cho Công ty Cổ phần thủy điện Hà Châu thuộc địa bàn xã Nậm Pì và xã Pú Đao, huyện Nậm Nhùn được UBND tỉnh giao đất tại Quyết định số 1648/QĐ-UBND ngày 08/12/2021. Thành phần gồm:

I. Đại diện bên giao đất

1. Sở Tài nguyên và Môi trường tỉnh Lai Châu

- Ông: Vũ Minh Thức - Chức vụ: Trưởng phòng Đất đai và ĐĐBĐ;
- Ông: Bùi Tất Chung - Chức vụ: Chuyên viên phòng Đất đai và ĐĐBĐ.

2. Phòng Tài nguyên và Môi trường huyện Nậm Nhùn

- Ông: Nguyễn Đức Hiền - Chức vụ: Trưởng phòng;
- Bà: Phan Thị Hồng - Chức vụ: Chuyên viên.

3. UBND xã Nậm Pì

- Ông: Vũ Văn Thân - Chức vụ: Chủ tịch;
- Ông (bà):..... - Chức vụ: Công chức địa chính.

4. UBND xã Pú Đao

- Ông: Nguyễn Mạnh Hùng - Chức vụ: Chủ tịch;
- Ông (bà):..... - Chức vụ: Công chức địa chính.

III. Bên được nhận đất trên thực địa: Công ty Cổ phần thủy điện Hà Châu

Bà: Lê Việt Hà - Chức vụ: Giám đốc.

IV. Các bên tiến hành giao đất, cụ thể như sau:

1. Giao nhận diện tích khu đất theo Quyết định số 1648/QĐ-UBND ngày 08/12/2021 của UBND tỉnh Lai Châu tại địa bàn xã Nậm Pì và xã Pú Đao,

huyện Nậm Nhùn cho Công ty Cổ phần thủy điện Hà Châu để sử dụng vào mục đích: Đất công trình năng lượng *(xây dựng thủy điện Nậm Pì).*

2. Giao nhận đất theo các mốc giới, ranh giới khu đất, diện tích 45.575,8 m^2 đất (*Bốn mươi lăm nghìn năm trăm bảy mươi lăm phẩy tám mét vuông*) trên thực địa xác định theo 05 tờ trích đo địa chính khu đất công trình thủy điện Nậm Pì, tỷ lệ 1/1.2000 do Công ty Cổ phần ứng dụng công nghệ tài nguyên và môi trường thực hiện tháng 4/2021 và được Sở Tài nguyên và Môi trường xác nhận ngày 07/5/2021 kèm theo Quyết định số 1648/QĐ-UBND ngày 08/12/2021 của UBND tỉnh, gồm 74 mốc.

3. Bàn giao 05 Giấy chứng nhân quyền sử dụng đất, quyền sở hữu nhà ở và tài sản khác gắn liền với đất, có số phát hành: CX 355468, CX 355469, CX 355470, CX 355471, CX 355472 được UBND tỉnh cấp ngày 08/12/2021 cho Công ty Cổ phần thuỷ điện Hà Châu.

4. Biên bản lập hồi 16 giờ 30 phút cùng ngày, được lập thành 05 bản có giá trị pháp lý như nhau đã đọc cho các bên tham dự cùng nghe, nhất trí ký tên dưới đây./.

TUQ.GIÁM ĐỐC **SỞ TN&MT TỈNH LAI CHÂU** **TRƯỞNG PHÒNG ĐĐB**	**PHÒNG TÀI NGUYÊN VÀ MÔI TRƯỜNG HUYỆN NẬM NHÙN**
SỞ TÀI NGUYÊN VÀ MÔI TRƯỜNG TỈNH LAI CHÂU	PHÒNG TÀI NGUYÊN VÀ MÔI TRƯỜNG H. NẬM NHÙN - T. LAI CHÂU
Vũ Minh Thức	**Nguyễn Đức Hiền**
UBND XÃ NẬM PÌ	**UBND XÃ PÚ ĐAO**
CHỦ TỊCH	CHỦ TỊCH
Vũ Văn Thân	Nguyễn Mạnh Hùng

BÊN NHẬN ĐẤT
(Công ty Cổ phần thuỷ điện Hà Châu)

M.S.D.N: 6200092672 - C.T.C.P
CÔNG TY CỔ PHẦN THỦY ĐIỆN HÀ CHÂU
TP. LAI CHÂU - T. LAI CHÂU

Lê Việt Hà

UỶ BAN NHÂN DÂN **TỈNH LAI CHÂU**	**CỘNG HOÀ XÃ HỘI CHỦ NGHĨA VIỆT NAM** **Độc lập - Tự do - Hạnh phúc**
Số: 514 /QĐ-UBND	*Lai Châu, ngày 31 tháng 3 năm 2023*

QUYẾT ĐỊNH

Về việc thu hồi đất, chuyển mục đích sử dụng đất, cho thuê đất và cấp Giấy chứng nhận quyền sử dụng đất, quyền sở hữu nhà ở và tài sản khác gắn liền với đất để thực hiện dự án Thủy điện Nậm Pì (lần 2)

UỶ BAN NHÂN DÂN TỈNH LAI CHÂU

Căn cứ Luật Tổ chức chính quyền địa phương ngày 19 tháng 6 năm 2015; Luật sửa đổi bổ sung một số điều của Luật Tổ chức Chính phủ và Luật Tổ chức chính quyền địa phương ngày 22 tháng 11 năm 2019;

Căn cứ Luật Đất đai ngày 29 tháng 11 năm 2013; Luật sửa đổi, bổ sung một số điều của 37 luật có liên quan đến quy hoạch ngày 20 tháng 11 năm 2018;

Căn cứ Nghị định của Chính phủ: Số 43/2014/NĐ-CP ngày 15 tháng 5 năm 2014 quy định chi tiết thi hành một số điều của Luật Đất đai; số 01/2017/NĐ-CP ngày 06 tháng 01 năm 2017 sửa đổi, bổ sung một số Nghị định quy định chi tiết thi hành Luật Đất đai; số 148/2020/NĐ-CP ngày 18 tháng 12 năm 2020 sửa đổi, bổ sung một số nghị định quy định chi tiết thi hành Luật Đất đai;

Căn cứ Thông tư của Bộ Tài nguyên và Môi trường: Số 30/2014/TT-BTNMT ngày 02 tháng 6 tháng 2014 quy định về hồ sơ giao đất, cho thuê đất, chuyển mục đích sử dụng đất, thu hồi đất; số 33/2017/TT-BTNMT ngày 29 tháng 9 năm 2017 quy định chi tiết nghị định số 01/2017/NĐ-CP ngày 06 tháng 01 năm 2017 của Chính phủ sửa đổi, bổ sung một số Nghị định quy định chi tiết thi hành Luật Đất đai và sửa đổi, bổ sung một số điều của các Thông tư hướng dẫn thi hành Luật Đất đai; số 09/2021/TT-BTNMT ngày 30 tháng 6 năm 2021 sửa đổi, bổ sung một số điều của các thông tư quy định chi tiết và hướng dẫn thi hành Luật Đất đai; số 11/2022/TT-BTNMT ngày 20 tháng 10 năm 2022 sửa đổi, bổ sung một số điều của một số thông tư liên quan đến hoạt động kinh doanh thuộc phạm vi chức năng quản lý nhà nước của Bộ Tài nguyên và Môi trường;

Căn cứ các Quyết định của UBND tỉnh Lai Châu: Số 661/QĐ-UBND ngày 08 tháng 6 năm 2021 về việc phê duyệt Quy hoạch sử dụng đất thời kỳ 2021-2030 và Kế hoạch sử dụng đất năm 2021 của huyện Sìn Hồ; số 2992/QĐ-UBND ngày 30 tháng 12 năm 2022 về việc phê duyệt Kế hoạch sử dụng đất năm 2023 của huyện Sìn Hồ;

Theo đề nghị của Giám đốc Sở Tài nguyên và Môi trường tại Tờ trình số 687/TTr-STNMT ngày 24 tháng 3 năm 2023.

QUYẾT ĐỊNH:

Điều 1. Thu hồi đất, chuyển mục đích sử dụng đất, cho thuê đất và cấp Giấy chứng nhận quyền sử dụng đất, quyền sở hữu nhà ở và tài sản khác gắn liền với đất để thực hiện dự án Thủy điện Nậm Pì (lần 2), cụ thể như sau:

1. Thu hồi đất với diện tích 100,0 m^2 *(Một trăm mét vuông)* tại xã Chăn Nưa, huyện Sìn Hồ, tỉnh Lai Châu *(đất rừng sản xuất do UBND xã Chăn Nưa quản lý).*

2. Cho phép Công ty Cổ phần thuỷ điện Hà Châu có địa chỉ tại tổ 11, phường Tân Phong, thành phố Lai Châu, tỉnh Lai Châu chuyển mục đích sử dụng đất với diện tích 300,0 m^2 *(Ba trăm mét vuông)* từ đất trồng cây lâu năm sang đất công trình năng lượng. Toàn bộ phần diện tích đất này, Công ty Cổ phần thuỷ điện Hà Châu đã nhận chuyển nhượng quyền sử dụng đất của các hộ gia đình, cá nhân và đã được cấp Giấy chứng nhận quyền sử dụng đất, quyền sở hữu nhà ở và tài sản khác gắn liền với đất.

3. Cho Công ty Cổ phần thuỷ điện Hà Châu có địa chỉ tại tổ 11, phường Tân Phong, thành phố Lai Châu, tỉnh Lai Châu thuê đất với diện tích 400,0 m^2 *(Bốn trăm mét vuông)* tại xã Chăn Nưa, huyện Sìn Hồ, tỉnh Lai Châu đã thu hồi và chuyển mục đích sử dụng đất tại khoản 1, khoản 2 Điều này để sử dụng vào mục đích: Đất công trình năng lượng *(Xây dựng dự án thủy điện Nậm Pì - lần 2).*

a) Thời hạn sử dụng đất: Đến ngày 04/11/2069 *(theo thời hạn dự án đầu tư được UBND tỉnh Lai Châu phê duyệt tại Quyết định số 1438/QĐ-UBND ngày 04/11/2019).*

b) Vị trí, ranh giới khu đất: Được xác định theo 02 tờ Trích đo địa chính khu đất công trình thủy điện Nậm Pì, tỷ lệ 1:2000 do Công ty Cổ phần ứng dụng công nghệ tài nguyên và môi trường thực hiện tháng 02/2023 và được Sở Tài nguyên và Môi trường xác nhận ngày 08/3/2023.

c) Hình thức cho thuê đất: Trả tiền thuê đất hàng năm.

d) Giá đất, tiền thuê đất phải nộp: Thực hiện theo Thông báo nộp tiền thuê đất của cơ quan Thuế.

4. Cấp 04 Giấy chứng nhận quyền sử dụng đất, quyền sở hữu nhà ở và tài sản khác gắn liền với đất cho Công ty Cổ phần năng lượng Nậm Pì Hà Châu với diện tích 400,0 m^2, có các số phát hành: DH 665413, DH 6654143, DH 665415, DH 665416.

Điều 2. Giao nhiệm vụ cho các cơ quan, đơn vị

1. Sở Tài nguyên và Môi trường

a) Thông báo cho Công ty Cổ phần năng lượng Nậm Pì Hà Châu nộp tiền phí, lệ phí theo quy định.

b) Ký Hợp đồng thuê đất với Công ty Cổ phần năng lượng Nậm Pì Hà Châu theo quy định.

c) Chủ trì phối hợp với cơ quan có liên quan bàn giao đất trên thực địa cho Công ty Cổ phần năng lượng Nậm Pì Hà Châu; trao 04 Giấy chứng nhận quyền sử dụng đất, quyền sở hữu nhà ở và tài sản khác gắn liền với đất có các số phát hành: DH 665413, DH 6654143, DH 665415, DH 665416 cho Công ty Cổ phần năng lượng Nậm Pì Hà Châu sau khi đơn vị hoàn thành nghĩa vụ tài chính và ký hợp đồng thuê đất theo quy định.

d) Phối hợp với Sở Kế hoạch và Đầu tư tiếp tục rà soát, hoàn thiện Quy hoạch tỉnh Lai Châu thời kỳ 2021-2030, tầm nhìn đến năm 2050 và Kế hoạch sử dụng đất 5 năm (2021-2025) tỉnh Lai Châu, trình cấp thẩm quyền thẩm định, phê duyệt theo quy định.

2. Sở Kế hoạch và Đầu tư có trách nhiệm phối hợp với Sở Tài nguyên và Môi trường, Sở Nông nghiệp và Phát triển nông thôn hoàn thiện Quy hoạch tỉnh Lai Châu thời kỳ 2021-2030, tầm nhìn đến năm 2050, trình cấp thẩm quyền phê duyệt theo quy định và theo dõi, kiểm tra, đôn đốc, hướng dẫn Nhà đầu tư triển khai thực hiện các hạng mục đầu tư theo tiến độ của dự án đầu tư được duyệt; trường hợp Nhà đầu tư vi phạm các nội dung đã được phê duyệt, chậm tiến độ thực hiện dự án hoặc vi phạm quy định của pháp luật về đầu tư phải kịp thời báo cáo, tham mưu UBND tỉnh xử lý theo quy định.

3. Sở Công Thương có trách nhiệm phối hợp với các cơ quan, đơn vị có liên quan kiểm tra, đôn đốc, hướng dẫn Nhà đầu tư thi công các hạng mục của dự án đảm bảo đúng quy định; trường hợp Nhà đầu tư thi công không đúng với quy định phải kịp thời xử lý hoặc báo cáo cấp thẩm quyền xử lý theo quy định.

4. Sở Nông nghiệp và Phát triển nông thôn có trách nhiệm phối hợp với các cơ quan, đơn vị có liên quan tích hợp vào Quy hoạch lâm nghiệp quốc gia thời kỳ 2021-2030 và tầm nhìn đến năm 2050, Quy hoạch tỉnh Lai Châu thời kỳ 2021-2030, tầm nhìn đến năm 2050.

5. Cơ quan thuế xác định các khoản nghĩa vụ tài chính và thông báo cho Công ty Cổ phần năng lượng Nậm Pì Hà Châu thực hiện theo quy định.

6. UBND huyện Sìn Hồ chỉ đạo Phòng Tài nguyên và Môi trường chủ trì, phối hợp với các phòng, đơn vị có liên quan rà soát để tham mưu cấp thẩm quyền thu hồi, chỉnh lý các giấy tờ về quyền sử dụng đất và phối hợp với phòng chuyên môn của Sở Tài nguyên và Môi trường bàn giao đất trên thực địa cho Công ty Cổ phần năng lượng Nậm Pì Hà Châu.

7. Công ty Cổ phần năng lượng Nậm Pì Hà Châu

a) Nộp tiền phí, lệ phí theo quy định khi có thông báo của Sở Tài nguyên và Môi trường.

b) Ký Hợp đồng thuê đất với Sở Tài nguyên và Môi trường và nộp tiền thuê đất theo đơn giá thuê đất được cấp có thẩm quyền phê duyệt.

c) Nhận bàn giao đất trên thực địa; quản lý và sử dụng đất đúng diện tích, ranh giới, mục đích được thuê; chấp hành đúng các quy định của pháp luật về đất đai, đầu tư, xây dựng và bảo vệ môi trường.

d) Nộp lại các Giấy chứng nhận quyền sử dụng đất, quyền sở hữu nhà ở và tài sản khác gắn liền với đất đã được cấp cho Văn phòng đăng ký đất đai thuộc Sở Tài nguyên và Môi trường để quản lý theo quy định.

8. UBND xã Chăn Nưa, huyện Sìn Hồ phối hợp với phòng chuyên môn của Sở Tài nguyên và Môi trường bàn giao đất cho Công ty Cổ phần năng lượng Nậm Pì Hà Châu; phối hợp thực hiện việc cập nhật, chỉnh lý hồ sơ địa chính, cơ sở dữ liệu đất đai và giám sát tình hình triển khai thực hiện dự án của Nhà đầu tư theo quy định.

9. Văn phòng đăng ký đất đai thuộc Sở Tài nguyên và Môi trường có trách nhiệm chuyển thông tin địa chính cho Cục Thuế tỉnh để xác định nghĩa vụ tài chính và cập nhật, chỉnh lý hồ sơ địa chính, cơ sở dữ liệu đất đai và quản lý giấy chứng nhận thu hồi theo quy định.

Điều 3. Quyết định này có hiệu lực thi hành kể từ ngày ký.

Chánh Văn phòng UBND tỉnh, Giám đốc các Sở: Tài nguyên và Môi trường, Tài chính, Xây dựng, Kế hoạch và Đầu tư, Công thương, Nông nghiệp và Phát triển nông thôn; Thủ trưởng cơ quan Thuế; Chủ tịch UBND huyện Sìn Hồ; Chủ tịch UBND xã Chăn Nưa; Giám đốc Công ty Cổ phần năng lượng Nậm Pì Hà Châu và các tổ chức, cá nhân có liên quan chịu trách nhiệm thi hành Quyết định này./.

Nơi nhận:
- Như Điều 3;
- Chủ tịch, PCT. UBND tỉnh;
- V1, V3, HCC, CB;
- Lưu: VT, Kt1, Kt4.

TM. UỶ BAN NHÂN DÂN
KT. CHỦ TỊCH
PHÓ CHỦ TỊCH

Giàng A Tính

HỢP ĐỒNG THUÊ ĐẤT

CỘNG HÒA XÃ HỘI CHỦ NGHĨA VIỆT NAM
Độc lập - Tự do - Hạnh phúc

Số: 109 /HĐTĐ

Lai Châu, ngày 17 tháng 4 năm 2023

HỢP ĐỒNG THUÊ ĐẤT

Căn cứ Luật Đất đai ngày 29 tháng 11 năm 2013;

Căn cứ Nghị định số 43/2014/NĐ-CP ngày 15 tháng 5 năm 2014 của Chính phủ quy định chi tiết thi hành một số điều của Luật Đất đai; số 46/2014/NĐ-CP ngày 15/5/2014 về thu tiền thuê đất, thuê mặt nước; số 135/2016/NĐ-CP ngày 09/9/2016 về việc sửa đổi, bổ sung một số điều của các Nghị định quy định về thu tiền sử dụng đất, thu tiền thuê đất, thuê mặt nước; số 01/2017/NĐ-CP ngày 06/01/2017 sửa đổi, bổ sung một số Nghị định quy định chi tiết thi hành Luật Đất đai;

Căn cứ Thông tư số 30/2014/TT-BTNMT ngày 02 tháng 6 năm 2014 của Bộ trưởng Bộ Tài nguyên và Môi trường quy định về hồ sơ giao đất, cho thuê đất, chuyển mục đích sử dụng đất, thu hồi đất; số 11/2022/TT-BTNMT ngày 20/10/2022 sửa đổi, bổ sung một số điều của một số thông tư liên quan đến hoạt động kinh doanh thuộc phạm vi chức năng quản lý nhà nước của Bộ Tài nguyên và Môi trường;

Căn cứ Thông tư số 77/2014/TT-BTC ngày 16 tháng 6 năm 2014 của Bộ Tài chính hướng dẫn một số điều của Nghị định số 46/2014/NĐ-CP ngày 15/5/2014 của Chính phủ về thu tiền thuê đất, thuê mặt nước;

Căn cứ Quyết định số 514/QĐ-UBND ngày 31/3/2023 của UBND tỉnh Lai Châu về việc thu hồi đất, chuyển mục đích sử dụng đất, cho thuê đất và cấp Giấy chứng nhận quyền sử dụng đất, quyền sở hữu nhà ở và tài sản khác gắn liền với đất để thực hiện dự án thủy điện Nậm Pì (lần 2);

Căn cứ Thông báo số 116/TB-CTLCH ngày 13 tháng 4 năm 2023 của Cục Thuế tỉnh Lai Châu về đơn giá thuê đất, thuê mặt nước.

Hôm nay, ngày 17tháng 4 năm 2023 tại Sở Tài nguyên và Môi trường tỉnh Lai Châu, chúng tôi gồm:

I. Bên cho thuê đất: SỞ TÀI NGUYÊN VÀ MÔI TRƯỜNG TỈNH LAI CHÂU

Đại diện là Bà: Phạm Thị Lan Anh - Chức vụ: Phó Giám đốc Sở *(được Giám đốc Sở phân công nhiệm vụ tại Quyết định số 38/QĐ-STNMT ngày 27/3/2023).*

Địa chỉ trụ sở chính: Tầng 3, nhà F, khu Trung tâm Hành chính - Chính trị tỉnh Lai Châu, phường Tân Phong, thành phố Lai Châu, tỉnh Lai Châu.

Điện thoại: (0213) 3.876.579.

II. Bên thuê đất là: CÔNG TY CỔ PHẦN NĂNG LƯỢNG NẬM PÌ HÀ CHÂU

Đại diện là Bà: Lê Việt Hà - Chức vụ: Chủ tịch HĐQT *(theo Giấy chứng nhận đăng ký doanh nghiệp Công ty cổ phần, mã số doanh nghiệp: 6200111269, do Phòng Đăng ký kinh doanh - Sở Kế hoạch và Đầu tư tỉnh Lai Châu cấp lần đầu ngày 16/11/2020).*

Địa chỉ trụ sở chính: Tổ 11, phường Tân Phong, thành phố Lai Châu, tỉnh Lai Châu.

Điện thoại: 0961.589.568

Số tài khoản: 7800588856666 tại Ngân hàng Nông nghiệp và Phát triển nông thôn VIệt Nam - Chi nhánh tỉnh Lai Châu.

III. Hai Bên thỏa thuận ký hợp đồng thuê đất với các điều, khoản sau đây:

Điều 1. Bên cho thuê đất cho Bên thuê đất thuê khu đất như sau:

1. Diện tích 400,0 m^2 *(Bốn trăm mét vuông)* đất tại xã Chăn Nưa, huyện Sìn Hồ, tỉnh Lai Châu.

2. Vị trí, ranh giới khu đất: Được xác định theo 02 tờ Trích đo địa chính khu đất công trình thủy điện Nậm Pì, tỷ lệ 1: 2000 do Công ty Cổ phần ứng dụng công nghệ tài nguyên và môi trường thực hiện tháng 02/2023 và được Sở Tài nguyên và Môi trường xác nhận ngày 08/3/2023 kèm theo Quyết định số 514/QĐ-UBND ngày 31/3/2023 của UBND tỉnh Lai Châu.

3. Thời hạn thuê đất: 50 năm (*Năm mươi năm*), kể từ ngày 04/11/2019 đến ngày 04/11/2069.

4. Mục đích sử dụng đất thuê: Đất công trình năng lượng *(Xây dựng dự án thủy điện Nậm Pì).*

Điều 2. Bên thuê đất có trách nhiệm trả tiền thuê đất theo quy định sau:

1. Đơn giá thuê đất, cụ thể như sau:

- Diện tích 200,0 m^2 tại vị trí 1, khu vực 1 xã Chăn Nưa, huyện Sìn Hồ, tỉnh Lai Châu có đơn giá thuê đất là 972 đồng/1m^2/năm *(Chín trăm bảy mươi hai đồng cho một mét vuông trong một năm).*

- Diện tích 200,0 m^2 tại vị trí 2, khu vực 1 xã Chăn Nưa, huyện Sìn Hồ, tỉnh Lai Châu có đơn giá thuê đất là 416 đồng/1m^2/năm *(Bốn trăm mười sáu đồng cho một mét vuông trong một năm).*

- Đơn giá thuê đất được tính ổn định 05 năm, tính từ ngày 31/3/2023. Khi hết thời gian ổn định đơn giá thuê đất, Bên thuê đất phải nộp số tiền thuê đất hàng năm của chu kỳ ổn định tiếp theo thông báo của cơ quan Thuế theo quy định.

2. Tiền thuê đất được tính từ ngày 31/3/2023.

3. Phương thức nộp tiền thuê đất: Chuyển khoản *(nộp một năm một lần)*.

4. Nơi nộp tiền thuê đất: Kho bạc Nhà nước huyện Sìn Hồ, tỉnh Lai Châu.

5. Việc cho thuê đất không làm mất quyền của Nhà nước là đại diện chủ sở hữu đất đai và mọi tài nguyên nằm trong lòng đất.

Điều 3. Việc sử dụng đất trên khu đất thuê phải phù hợp với mục đích sử dụng đất đã ghi tại Điều 1 của Hợp đồng này và các Quyết định: số 1438/QĐ-UBND ngày 04/11/2019 về việc phê duyệt chủ trương đầu tư dự án Thủy điện Nậm Pì; số 1379/QĐ-UBND ngày 25/9/2020 về việc điều chỉnh Quyết định chủ trương đầu tư dự án Thủy điện Nậm Pì; số 1197/QĐ-UBND ngày 15/9/2022 Quyết định chấp thuận điều chỉnh chủ trương đầu tư dự án Thủy điện Nậm Pì; số 55/QĐ-UBND ngày 18/01/2022 Quyết định chấp thuận điều chỉnh nhà đầu tư dự án Thủy điện Nậm Pì; số 463/QĐ-UBND ngày 21/3/2023.

Điều 4. Quyền và nghĩa vụ của các bên

1. Bên cho thuê đất bảo đảm việc sử dụng đất của Bên thuê đất trong thời gian thực hiện hợp đồng, không được chuyển giao quyền sử dụng khu đất trên cho bên thứ ba, chấp hành quyết định thu hồi đất theo quy định của pháp luật về đất đai.

2. Trong thời gian thực hiện hợp đồng, Bên thuê đất có các quyền và nghĩa vụ theo quy định của pháp luật về đất đai. Trường hợp Bên thuê đất bị thay đổi do chia tách, sáp nhập, chuyển đổi doanh nghiệp, bán tài sản gắn liền với đất thuê thì tổ chức, cá nhân được hình thành hợp pháp sau khi Bên thuê đất bị thay đổi sẽ thực hiện tiếp quyền và nghĩa vụ của Bên thuê đất trong thời gian còn lại của Hợp đồng này.

3. Trong thời hạn hợp đồng còn hiệu lực thi hành, nếu Bên thuê đất trả lại toàn bộ hoặc một phần khu đất thuê trước thời hạn thì phải thông báo cho Bên cho thuê đất biết trước ít nhất là 6 tháng. Bên cho thuê đất trả lời cho Bên thuê đất trong thời gian 03 tháng, kể từ ngày nhận được đề nghị của Bên thuê đất. Thời điểm kết thúc hợp đồng tính đến ngày bàn giao mặt bằng.

4. Các quyền và nghĩa vụ khác theo thoả thuận của bên thuê đất: Phải sử dụng đất đúng mục đích được xác định tại Khoản 4 Điều 1 của Hợp đồng này. Trong trường hợp không còn nhu cầu sử dụng đất thì phải có văn bản trả lại đất và báo cáo Sở Tài nguyên và Môi trường tỉnh Lai Châu để làm cơ sở thu hồi lại đất theo quy định.

Điều 5. Hợp đồng thuê đất chấm dứt trong các trường hợp sau:

1. Hết thời hạn thuê đất mà không được gia hạn thuê tiếp.

2. Do đề nghị của một bên hoặc các bên tham gia hợp đồng và được cơ quan nhà nước có thẩm quyền cho thuê đất chấp thuận.

3. Bên thuê đất bị phá sản hoặc bị phát mại tài sản hoặc giải thể.

4. Bên thuê đất bị cơ quan nhà nước có thẩm quyền thu hồi đất theo quy định của pháp luật về đất đai.

Điều 6. Việc giải quyết tài sản gắn liền với đất sau khi kết thúc Hợp đồng này được thực hiện theo quy định của pháp luật đất đai.

Điều 7. Hai Bên cam kết thực hiện đúng quy định của hợp đồng này, nếu Bên nào không thực hiện thì phải bồi thường cho việc vi phạm hợp đồng gây ra theo quy định của pháp luật.

Điều 8. Hợp đồng này được lập thành 04 bản có giá trị pháp lý như nhau, mỗi Bên giữ 01 bản và gửi đến cơ quan thuế 01 bản, Kho bạc nhà nước nơi thu tiền thuê đất 01 bản.

Hợp đồng này có hiệu lực kể từ ngày ký./.

BÊN THUÊ ĐẤT	**BÊN CHO THUÊ ĐẤT**
Lê Việt Hà	**Phạm Thị Lan Anh**

Nội dung thay đổi và cơ sở pháp lý	Xác nhận của cơ quan có thẩm quyền

Người được cấp Giấy chứng nhận không được sửa chữa, tẩy xóa hoặc bổ sung bất kỳ nội dung nào trong Giấy chứng nhận; khi bị mất hoặc hư hỏng Giấy chứng nhận phải khai báo ngay với cơ quan cấp Giấy.

034872300359 4

CỘNG HÒA XÃ HỘI CHỦ NGHĨA VIỆT NAM
Độc lập - Tự do - Hạnh phúc

GIẤY CHỨNG NHẬN
QUYỀN SỬ DỤNG ĐẤT
QUYỀN SỞ HỮU NHÀ Ở VÀ TÀI SẢN KHÁC GẮN LIỀN VỚI ĐẤT

I. Người sử dụng đất, chủ sở hữu nhà ở và tài sản khác gắn liền với đất

Công ty Cổ phần Năng lượng nận Pì Hà Châu
Giấy phép kinh doanh số: 6200111269, cấp ngày 16 tháng 11 năm 2020 do phòng đăng ký kinh doanh, sở kế hoạch và đầu tư, tỉnh Lai Châu

Địa chỉ: Tổ 11, phường Tân Phong, thành phố Lai Châu, tỉnh Lai Châu

DH 665415

II- Thửa đất, nhà ở và tài sản khác gắn liền với đất

1. Thửa đất:

a) Thửa đất số: 19 Tờ bản đồ số: 47

b) Địa chỉ: xã Chăn Nưa, huyện Sìn Hồ, tỉnh Lai Châu

c) Diện tích: 100,0 m^2, (Bằng chữ: Một trăm phẩy không mét vuông)

d) Hình thức sử dụng: Sử dụng riêng

đ) Mục đích sử dụng: Đất công trình năng lượng

e) Thời hạn sử dụng: Đến ngày 04/11/2069

g) Nguồn gốc sử dụng: Nhà nước cho thuê đất trả tiền hàng năm

"2. Nhà ở: -/-

3. Công trình xây dựng khác: -/-

4. Rừng sản xuất là rừng trồng: -/-

5. Cây lâu năm: -/-".

6. Ghi chú:

III- Sơ đồ thửa đất, nhà ở và tài sản khác gắn liền với đất

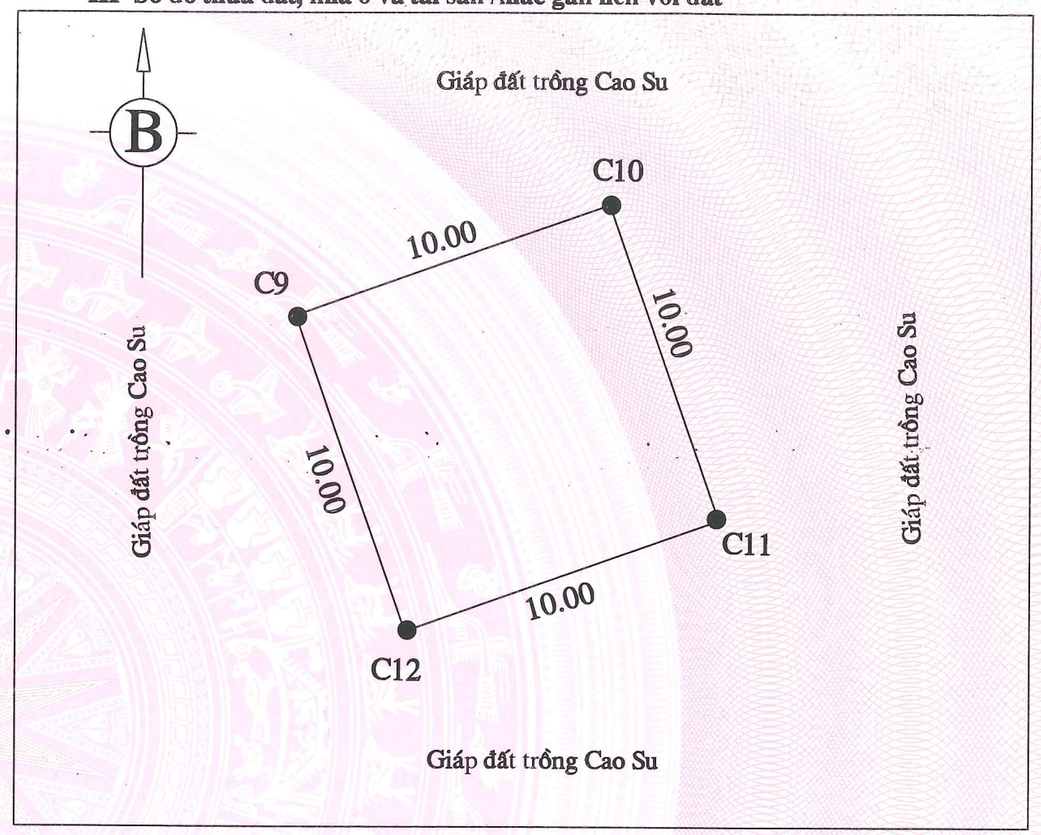

Lai Châu, Ngày 31 tháng 03 năm 2023

TM. UỶ BAN NHÂN DÂN TỈNH LAI CHÂU

P. CHỦ TỊCH

Giàng A Tính

IV. Những thay đổi sau khi cấp Giấy chứng nhận

Nội dung thay đổi và cơ sở pháp lý	Xác nhận của cơ quan có thẩm quyền

Số vào sổ cấp GCN: CT 03594

Nội dung thay đổi và cơ sở pháp lý	Xác nhận của cơ quan có thẩm quyền

Người được cấp Giấy chứng nhận không được sửa chữa, tẩy xóa hoặc bổ sung bất kỳ nội dung nào trong Giấy chứng nhận; khi bị mất hoặc hư hỏng Giấy chứng nhận phải khai báo ngay với cơ quan cấp Giấy.

03487230035 95

CỘNG HÒA XÃ HỘI CHỦ NGHĨA VIỆT NAM
Độc lập - Tự do - Hạnh phúc

GIẤY CHỨNG NHẬN
QUYỀN SỬ DỤNG ĐẤT
QUYỀN SỞ HỮU NHÀ Ở VÀ TÀI SẢN KHÁC GẮN LIỀN VỚI ĐẤT

I. Người sử dụng đất, chủ sở hữu nhà ở và tài sản khác gắn liền với đất

Công ty cổ phần năng lượng Nậm Pì Hà Châu
Giấy phép kinh doanh số: 6200111269, cấp ngày 16 tháng 11 năm 2020 do phòng đăng ký kinh doanh,Sở kế hoạch và đầu tư, tỉnh Lai Châu
Địa chỉ: Tổ 11, phường Tân Phong, thành phố Lai Châu, tỉnh Lai Châu

DH 665416

II- Thửa đất, nhà ở và tài sản khác gắn liền với đất

1. Thửa đất:

a) Thửa đất số: 20 Tờ bản đồ số: 47

b) Địa chỉ: xã Chăn Nưa, huyện Sìn Hồ, tỉnh Lai Châu

c) Diện tích: 100,0 m^2, (Bằng chữ: Một trăm phẩy không mét vuông)

d) Hình thức sử dụng: Sử dụng riêng

đ) Mục đích sử dụng: Đất công trình năng lượng

e) Thời hạn sử dụng: Đến ngày 04/11/2069

g) Nguồn gốc sử dụng: Nhà nước cho thuê đất trả tiền hàng năm

"2. Nhà ở: -/-

3. Công trình xây dựng khác: -/-

4. Rừng sản xuất là rừng trồng: -/-

5. Cây lâu năm: -/-".

6. Ghi chú:

III- Sơ đồ thửa đất, nhà ở và tài sản khác gắn liền với đất

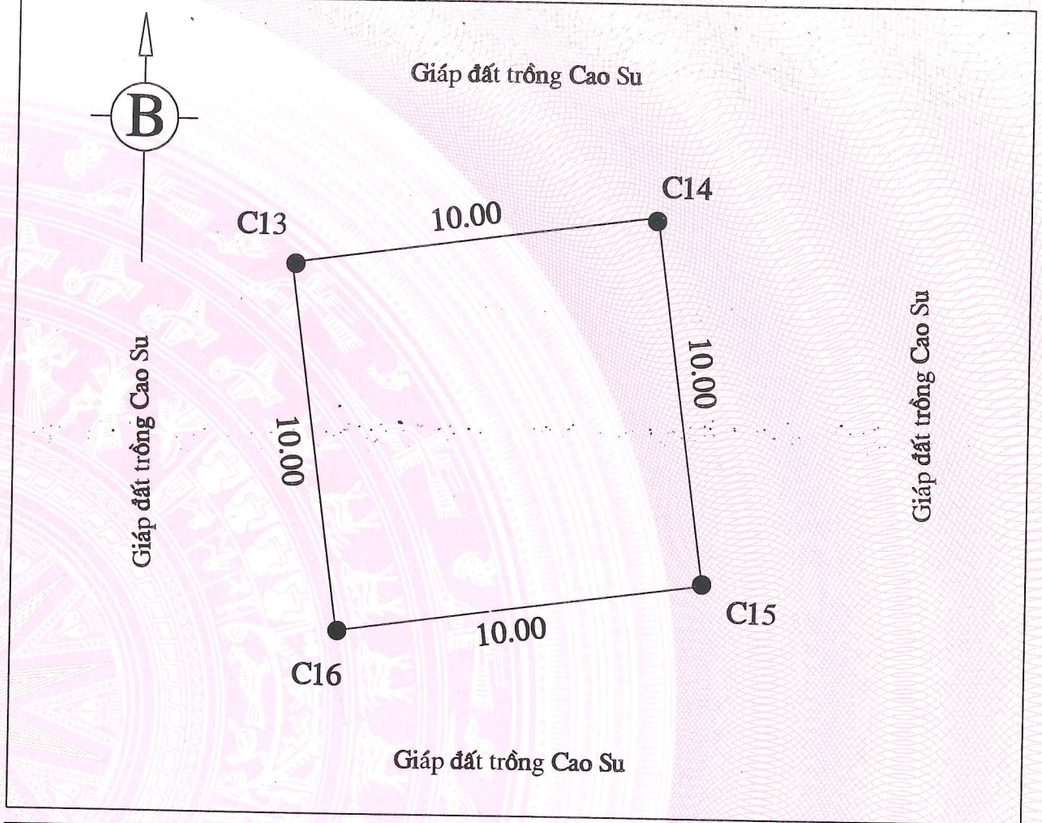

Lai Châu, Ngày 31 tháng 03 năm 2023

TM. UỶ BAN NHÂN DÂN TỈNH LAI CHÂU

P. CHỦ TỊCH

Giàng A Tính

IV. Những thay đổi sau khi cấp Giấy chứng nhận

Nội dung thay đổi và cơ sở pháp lý	Xác nhận của cơ quan có thẩm quyền

Số vào sổ cấp GCN: CT 03595

Nội dung thay đổi và cơ sở pháp lý	Xác nhận của cơ quan có thẩm quyền

Người được cấp Giấy chứng nhận không được sửa chữa, tẩy xóa hoặc bổ sung bất kỳ nội dung nào trong Giấy chứng nhận; khi bị mất hoặc hư hỏng Giấy chứng nhận phải khai báo ngay với cơ quan cấp Giấy.

03487230035 92

CỘNG HÒA XÃ HỘI CHỦ NGHĨA VIỆT NAM
Độc lập - Tự do - Hạnh phúc

GIẤY CHỨNG NHẬN
QUYỀN SỬ DỤNG ĐẤT
QUYỀN SỞ HỮU NHÀ Ở VÀ TÀI SẢN KHÁC GẮN LIỀN VỚI ĐẤT

I. Người sử dụng đất, chủ sở hữu nhà ở và tài sản khác gắn liền với đất

Công ty Cổ phần năng lượng Nậm Pì Hà Châu
Giấy phép kinh doanh số: 6200111269, , cấp ngày 16 tháng 11 năm 2020
do phòng đăng ký kinh doanh, sở kế hoạch và đầu tư, tỉnh lai châu cấp
Địa chỉ: Tổ 11, phường Tân Phong, thành phố Lai Châu, tỉnh Lai Châu.

DH 665413

II- Thửa đất, nhà ở và tài sản khác gắn liền với đất

1. Thửa đất:

a) Thửa đất số: 6 Tờ bản đồ số: 46

b) Địa chỉ: xã Chăn Nưa, huyện Sìn Hồ, tỉnh Lai Châu

c) Diện tích: 100,0 m^2, (Bằng chữ: Một trăm phẩy không mét vuông)

d) Hình thức sử dụng: Sử dụng riêng

đ) Mục đích sử dụng: Đất công trình năng lượng

e) Thời hạn sử dụng: Đến ngày 04/11/2059

g) Nguồn gốc sử dụng: Nhà nước cho thuê đất trả tiền hàng năm

"2. Nhà ở: -/-

3. Công trình xây dựng khác: -/-

4. Rừng sản xuất là rừng trồng: -/-

5. Cây lâu năm: -/-".

6. Ghi chú:

Lai Châu, Ngày 31 tháng 03 năm 2023

TM. UỶ BAN NHÂN DÂN TỈNH LAI CHÂU

CHỦ TỊCH

Giàng A Tính

Số vào sổ cấp GCN: CT 03592

III- Sơ đồ thửa đất, nhà ở và tài sản khác gắn liền với đất

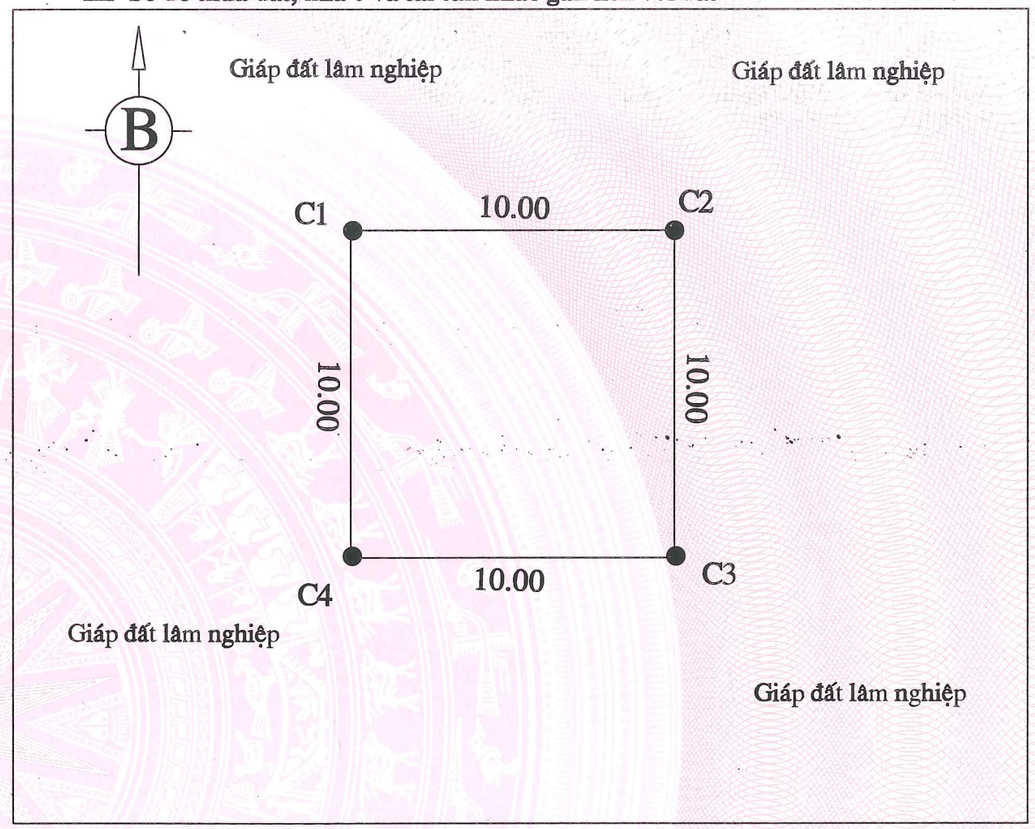

IV. Những thay đổi sau khi cấp Giấy chứng nhận	
Nội dung thay đổi và cơ sở pháp lý	Xác nhận của cơ quan có thẩm quyền

Nội dung thay đổi và cơ sở pháp lý	Xác nhận của cơ quan có thẩm quyền

Người được cấp Giấy chứng nhận không được sửa chữa, tẩy xóa hoặc bổ sung bất kỳ nội dung nào trong Giấy chứng nhận; khi bị mất hoặc hư hỏng Giấy chứng nhận phải khai báo ngay với cơ quan cấp Giấy.

034872300359 3

CỘNG HÒA XÃ HỘI CHỦ NGHĨA VIỆT NAM
Độc lập - Tự do - Hạnh phúc

GIẤY CHỨNG NHẬN
QUYỀN SỬ DỤNG ĐẤT
QUYỀN SỞ HỮU NHÀ Ở VÀ TÀI SẢN KHÁC GẮN LIỀN VỚI ĐẤT

I. Người sử dụng đất, chủ sở hữu nhà ở và tài sản khác gắn liền với đất

Công ty Cổ phần năng lượng Nậm Pì Hà Châu
Giấy phép kinh doanh số: 6200111269, , cấp ngày 16 tháng 11 năm 2020
do phòng đăng ký kinh doanh, sở kế hoạch và đầu tư, tỉnh lai châu cấp
Địa chỉ: Tổ 11, phường Tân Phong, thành phố Lai Châu, tỉnh Lai Châu.

DH 665414

II- Thửa đất, nhà ở và tài sản khac gắn liền với đất

1. Thửa đất:

a) Thửa đất số: 18 Tờ bản đồ số: 47

b) Địa chỉ: xã Chăn Nưa, huyện Sìn Hồ, tỉnh Lai Châu

c) Diện tích: 100,0 m^2, (Bằng chữ:Một trăm phẩy không mét vuông)

d) Hình thức sử dụng: Sử dụng riêng

đ) Mục đích sử dụng: Đất công trình năng lượng

e) Thời hạn sử dụng: Đến ngày 04/11/2069

g) Nguồn gốc sử dụng: Nhà nước cho thuê đất trả tiền hàng năm

"2. Nhà ở: -/-

3. Công trình xây dựng khác: -/-

4. Rừng sản xuất là rừng trồng: -/-

5. Cây lâu năm: -/-".

6. Ghi chú:

III- Sơ đồ thửa đất, nhà ở và tài sản khác gắn liền với đất

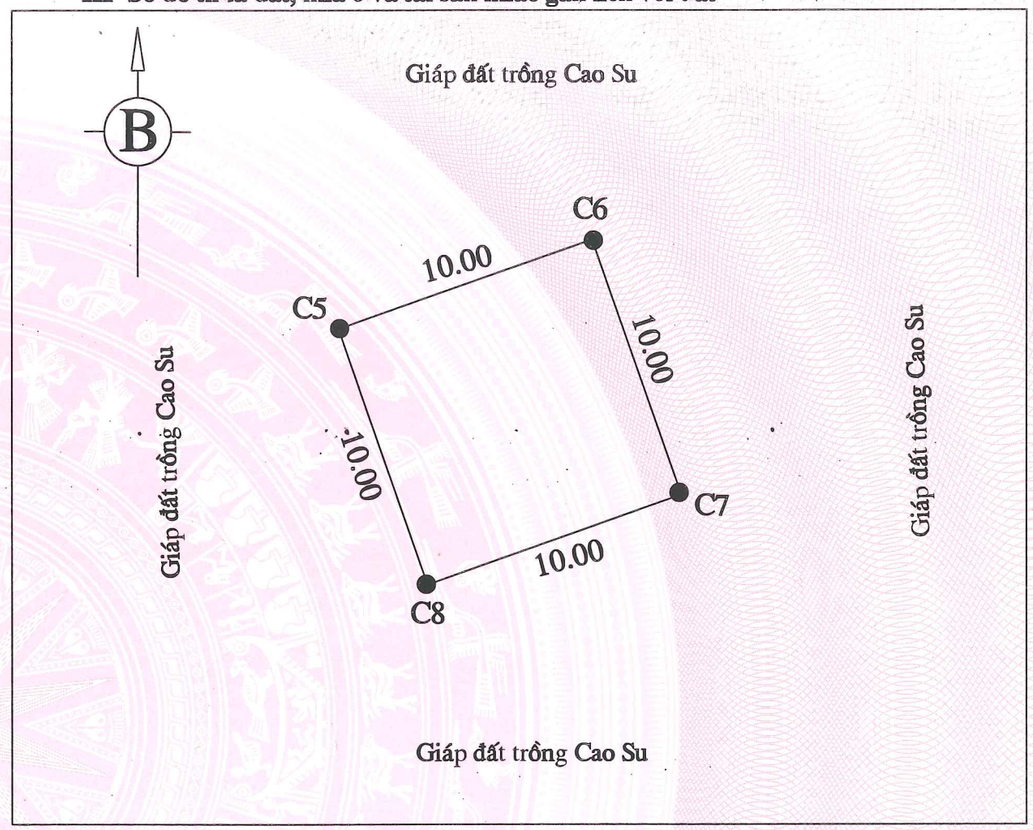

Lai Châu, Ngày 31 tháng 03 năm 2023

TM. UỶ BAN NHÂN DÂN TỈNH LAI CHÂU

P. CHỦ TỊCH

Giàng A Tính

IV. Những thay đổi sau khi cấp Giấy chứng nhận

Nội dung thay đổi và cơ sở pháp lý	Xác nhận của cơ quan có thẩm quyền

Số vào sổ cấp GCN: CT 03593

TỔNG CỤC THUẾ **CỤC THUẾ TỈNH LAI CHÂU**	**CỘNG HOÀ XÃ HỘI CHỦ NGHĨA VIỆT NAM** **Độc lập - Tự do - Hạnh phúc**
Số: 415 /TB-CTLCH	*Lai Châu , ngày 16 tháng 12 năm 2021*

THÔNG BÁO
Về đơn giá thuê đất, thuê mặt nước

Căn cứ Nghị định số 46/2014/NĐ-CP ngày 15/5/2014 của Chính phủ về thu tiền thuê đất, thuê mặt nước. Thông tư số 77/2014/TT-BTC ngày 16/6/2014 của Bộ Tài Chính hướng dẫn một số điều của Nghị định số 46/2014/NĐ-CP;

Căn cứ Quyết định số 37/2014/QĐ-UBND ngày 01/12/2014 của Ủy ban nhân dân tỉnh Lai Châu về việc ban hành quy định đơn giá thuê đất, thuê mặt nước trên địa bàn tỉnh Lai Châu.

Căn cứ Quyết định số 45/2019/QĐ-UBND ngày 20 tháng 12 năm 2019 của UBND tỉnh Lai Châu về việc ban hành bảng giá đất giai đoạn 2020 - 2024 trên địa bàn tỉnh Lai Châu;

Căn cứ Quyết định số 05/2021/QĐ-UBND ngày 19 tháng 02 năm 2021 của UBND tỉnh Lai Châu về việc quy định hệ số điều chỉnh giá đất năm 2021 trên địa bàn tỉnh Lai Châu;

Căn cứ Quyết định 1648/QĐ-UBND ngày 08 tháng 12 năm 2021 của UBND tỉnh Lai Châu về việc thu hồi đất, cho phép chuyển mục đích sử dụng đất, cho thuê đất và cấp Giấy chứng nhận quyền sử dụng đất, quyền sở hữu nhà ở và tài sản khác gắn liền với đất để thực hiện dự án thuỷ điện Nậm Pì;

Căn cứ Phiếu chuyển thông tin để xác định nghĩa vụ tài chính số 1402/PCTTĐC ngày 15 tháng 12 năm 2021 của văn phòng Đăng ký đất đai thuộc Sở Tài Nguyên và Môi Trường tỉnh Lai Châu đối với Công ty Cổ phần thuỷ điện Hà Châu; Cục Thuế tỉnh Lai Châu thông báo đơn giá thuê đất, thuê mặt nước như sau:

1. Thông tin về đơn vị thuê:

- Tên: Công ty Cổ phần thuỷ điện Hà Châu.
- Mã số thuế: 6200092672.
- Địa chỉ: tổ 11, phường Tân Phong, thành phố Lai Châu, tỉnh Lai Châu.

2. Thông tin về thửa đất thuê:

a. Địa chỉ thửa đất thuê: xã Pù Đao và xã Nậm Pì, huyện Nậm Nhùn, tỉnh Lai Châu.

b. Đất thuê:

- Diện tích thuộc Khu vực 1, Vị trí 1 xã Nậm Pì, huyện Nậm Nhùn, tỉnh Lai Châu có diện tích là: 4.537,3 m^2.

(Bốn nghìn, năm trăm ba mươi bảy phẩy ba mét vuông)

- Diện tích thuộc Khu vực 2, Vị trí 2 xã Pú Đao, huyện Nậm Nhùn, tỉnh Lai Châu có diện tích là: 31.684,6 m^2.

(Ba mươi mốt nghìn, sáu trăm tám mươi tư phẩy sáu mét vuông)

- Đất công trình ngầm thuộc Khu vực 2, Vị trí 2 xã Pú Đao, huyện Nậm Nhùn, tỉnh Lai Châu có diện tích là: 9.353,9 m^2.

(Chín nghìn, ba trăm năm mươi ba phẩy chín mét vuông)

c. Để sử dụng vào mục đích: Đất công trình năng lượng *(Xây dựng thuỷ điện Nậm Pì)*.

d. Thời gian thuê đất đến ngày 04 tháng 11 năm 2069.

e. Hình thức nộp tiền thuê đất: Trả tiền thuê đất hàng năm.

3. Đơn giá thuê đất cụ thể như sau:

- Đơn giá thuê đất:

+ Đối với diện tích 4.537,3 m^2 thuộc KV1,VT1 xã Nậm Pì, huyện Nậm Nhùn, tỉnh Lai Châu có đơn giá thuê đất là 270 đồng/1m^2/năm.

(Hai trăm bảy mươi đồng cho một mét vuông trong một năm)

+ Đối với diện tích 31.684,6 m^2 thuộc KV2, VT2 xã Pú Đao, huyện Nậm Nhùn, tỉnh Lai Châu có đơn giá thuê đất là 216 đồng/1m^2/năm.

(Hai trăm mười sáu đồng cho một mét vuông trong một năm)

+ Đối với diện tích công trình ngầm 9.353,9 m^2 thuộc KV2, VT2 xã Pú Đao, huyện Nậm Nhùn, tỉnh Lai Châu có đơn giá thuê đất là 65 đồng/1m^2/năm.

(Sáu mươi lăm đồng cho một mét vuông trong một năm)

- Thời gian ổn định đơn giá thuê đất trong thời hạn 5 năm, tính từ ngày 08 tháng 12 năm 2021.

Đơn giá thuê đất tại Thông báo này được ghi vào Hợp đồng thuê đất và là căn cứ xác định số tiền thuê đất phải nộp theo quy định của pháp luật./.

Nơi nhận:
- Công ty CP thuỷ điện Hà Châu;
- Sở TN&MT;
- Kho bạc Nhà nước;
- CCT KV Mường Tè - Nậm Nhùn;
- Văn phòng đăng ký đất đai;
- Lưu: VT, NVDTPC.

KT.CỤC TRƯỞNG
PHÓ CỤC TRƯỞNG

CỤC THUẾ TỈNH LAI CHÂU

Nguyễn Đức Toàn

CÔNG AN TỈNH LAI CHÂU
PHÒNG CẢNH SÁT PCCC VÀ CNCH

CỘNG HÒA XÃ HỘI CHỦ NGHĨA VIỆT NAM
Độc lập – Tự do – Hạnh phúc

Số: 43/TD-PCCC

GIẤY CHỨNG NHẬN
THẨM DUYỆT THIẾT KẾ VỀ PHÒNG CHÁY VÀ CHỮA CHÁY

Căn cứ Nghị định số 136/2020/NĐ-CP ngày 24 tháng 11 năm 2020 của Chính phủ quy định chi tiết một số điều và biện pháp thi hành Luật Phòng cháy và chữa cháy và Luật sửa đổi, bổ sung một số điều của Luật Phòng cháy và chữa cháy;

Xét hồ sơ và văn bản đề nghị thẩm duyệt thiết kế về phòng cháy và chữa cháy số: 18/TDHC-NPi ngày 28/6/2021 của: Công ty Cổ phần Thuỷ điện Hà Châu.

*Người đại diện theo pháp luật là Bà: **Lê Việt Hà** Chức danh: **Giám đốc.***

PHÒNG CẢNH SÁT PCCC VÀ CNCH - CÔNG AN TỈNH LAI CHÂU

CHỨNG NHẬN:

Nhà máy Thủy điện Nậm Pì

Địa điểm xây dựng: xã Nậm Pì, huyện Nậm Nhùn, tỉnh Lai Châu.

Chủ đầu tư: Công ty Cổ phần Thuỷ điện Hà Châu.

Đơn vị lập dự án/thiết kế: Công ty Cổ phần TVTK công nghiệp xây dựng Việt Nam và Công ty TNHH xây dựng Thái Bình tỉnh Điện Biên.

Đã được thẩm duyệt thiết kế về phòng cháy và chữa cháy các nội dung sau:

- Giao thông phục vụ lực lượng, phương tiện chữa cháy hoạt động;
- Bậc chịu lửa, khoảng cách an toàn phòng cháy chữa cháy, hệ thống thoát nạn;
- Hệ thống báo cháy tự động; hệ thống chữa cháy bằng nước;
- Hệ thống đèn chiếu sáng sự cố, chỉ dẫn thoát nạn;
- Hệ thống điện phục vụ công tác PCCC, hệ thống chống sét;
- Số lượng, phương án bố trí, lắp đặt các phương tiện chữa cháy tại chỗ.

Quy mô công trình và danh mục các tài liệu, bản vẽ được thẩm duyệt thiết kế về phòng cháy và chữa cháy ghi tại trang 2./.

Nơi nhận:
- Công ty Cổ phần Thuỷ điện Hà Châu;
- Các đơn vị thi công các hạng mục có liên quan đến công tác PCCC;
- Đơn vị tư vấn giám sát;
- Lưu: HS-PC07.

Lai Châu, ngày 05 tháng 7 năm 2021

TRƯỞNG PHÒNG

Thượng tá Phạm Văn Tuấn

QUY MÔ CÔNG TRÌNH VÀ DANH MỤC TÀI LIỆU, BẢN VẼ ĐÃ ĐƯỢC THẨM DUYỆT THIẾT KẾ VỀ PHÒNG CHÁY VÀ CHỮA CHÁY

(Kèm theo Giấy chứng nhận thẩm duyệt thiết kế về phòng cháy và chữa cháy số: 43/TD-PCCC, ngày 05/7/2021 của Phòng Cảnh sát PCCC và CNCH - Công an tỉnh Lai Châu)

TT	Nội dung	Ghi chú
I	**QUY MÔ CÔNG TRÌNH**	
	Thủy điện cấp III, công suất lắp máy 10 MW	
II	**DANH MỤC TÀI LIỆU, BẢN VẼ**	
1	Tập bản vẽ thiết kế kỹ thuật (phần xây dựng)	Quyển
1.1	Tổng mặt bằng nhà máy	NP-NMTĐ-TH-01
1.2	Mặt bằng các cao trình	NP-NMTĐ-TH-02 đến NP-NMTĐ-TH-03
1.3	Mặt cắt ngang, mặt cắt dọc nhà máy	NP-NMTĐ-TH-04 đến NP-NMTĐ-TH-09
1.4	Máy biến áp, bể thu hồi dầu sự cố	NP-NMTĐ-TH-01 đến NP-TPP-TH-18
1.5	Hệ thống chống sét, tiếp địa	2021/NP-TBĐ-NM-Đ16 đến 2021/NP-TBĐ-NM-Đ19
2	Thuyết minh hệ thống phòng cháy - chữa cháy	Quyển
3	Hồ sơ thiết kế kỹ thuật thi công (hệ thống PCCC)	Quyển
3.1	Tổng mặt bằng PCCC	TMB-01
3.2	Hệ thống báo cháy tự động nhà máy	BC-01 đến BC-04
3.3	Hệ thống đèn chiếu sáng sự cố và chỉ dẫn thoát nạn	EX-01 đến EX-03
3.4	Hệ thống chữa cháy	CC-01 đến CC-07

Lưu ý: Thông tin tại Giấy chứng nhận này chỉ xác nhận bảo đảm các yêu cầu về phòng cháy và chữa cháy, không có giá trị về quyền sử dụng đất và các chỉ tiêu về quy hoạch, xây dựng./.

CÔNG AN TỈNH LAI CHÂU **PHÒNG CẢNH SÁT PCCC VÀ CNCH**	**CỘNG HÒA XÃ HỘI CHỦ NGHĨA VIỆT NAM** **Độc lập – Tự do – Hạnh phúc**
Số: 50 /TD-PCCC	*Lai Châu, ngày 04 tháng 10 năm 2023*

Kính gửi: Công ty Cổ phần năng lượng Nậm Pì Hà Châu.

Căn cứ Nghị định số 136/2020/NĐ-CP ngày 24 tháng 11 năm 2020 của Chính phủ quy định chi tiết một số điều và biện pháp thi hành Luật Phòng cháy và chữa cháy và Luật sửa đổi, bổ sung một số điều của Luật Phòng cháy và chữa cháy;

Căn cứ Giấy chứng nhận thẩm duyệt thiết kế về phòng cháy và chữa cháy số: 43/TD-PCCC ngày 05 tháng 7 năm 2021 của Phòng Cảnh sát PCCC và CNCH - Công an tỉnh Lai Châu đối với công trình: Thủy điện Nậm Pì.

Xét hồ sơ và văn bản đề nghị thẩm duyệt thiết kế điều chỉnh về phòng cháy và chữa cháy số: 05/CV-NPHC ngày 25 tháng 9 năm 2023 của: Công ty Cổ phần năng lượng Nậm Pì Hà Châu.

Phòng Cảnh sát PCCC và CNCH - Công an tỉnh Lai Châu đồng ý về thiết kế phòng cháy và chữa cháy đối với các nội dung sau:

I. THÔNG TIN VỀ NỘI DUNG ĐIỀU CHỈNH THIẾT KẾ

1. Thông tin chung về công trình

- Tên công trình: Thủy điện Nậm Pì.
- Địa điểm: xã Nậm Pì, huyện Nậm Nhùn, tỉnh Lai Châu.
- Chủ đầu tư: Công ty Cổ phần năng lượng Nậm Pì Hà Châu.
- Đơn vị tư vấn thiết kế: Công ty TNHH tư vấn đầu tư ITH Việt Nam và Công ty TNHH công nghệ cơ điện Thái Bình Dương.

2. Nội dung điều chỉnh:

2.1. Điều chỉnh mặt bằng xây dựng các cao trình;

2.2. Hệ thống PCCC của công trình được bố trí, điều chỉnh lại theo mặt bằng điều chỉnh xây dựng.

II. NỘI DUNG THẨM DUYỆT

1. Bậc chịu lửa, khoảng cách an toàn PCCC, hệ thống thoát nạn;

2. Giải pháp ngăn cháy, chống cháy lan; Bố trí công năng PCCC;

3. Giải pháp chống tụ khói;

4. Hệ thống báo cháy tự động; hệ thống chữa cháy bằng nước;

5. Hệ thống đèn chiếu sáng sự cố, chỉ dẫn thoát nạn;

6. Số lượng, phương án bố trí, lắp đặt các phương tiện chữa cháy tại chỗ.

Quy mô công trình và danh mục các tài liệu, bản vẽ được thẩm duyệt thiết kế về điều chỉnh phòng cháy và chữa cháy được kèm theo văn bản này./.

Nơi nhận:
- Như kính gửi;
- Lưu: HS-PC07.

TRƯỞNG PHÒNG

Thiếu tá Vũ Văn Hùng

QUY MÔ CÔNG TRÌNH VÀ DANH MỤC TÀI LIỆU, BẢN VẼ ĐÃ ĐƯỢC THẨM DUYỆT THIẾT KẾ VỀ PHÒNG CHÁY VÀ CHỮA CHÁY

(Kèm theo văn bản thẩm duyệt thiết kế về phòng cháy và chữa cháy số: 50 /TD-PCCC, ngày 04 tháng 10 năm 2023 của Phòng Cảnh sát PCCC và CNCH - Công an tỉnh Lai Châu)

TT	Nội dung	Ghi chú
I	**QUY MÔ CÔNG TRÌNH VÀ NỘI DUNG ĐIỀU CHỈNH**	
	- Quy mô: Công trình công nghiệp cấp III, tổng công suất lắp máy 10MW; - Nội dung điều chỉnh: + Điều chỉnh mặt bằng xây dựng các cao trình; + Hệ thống PCCC của công trình được bố trí, điều chỉnh lại theo mặt bằng điều chỉnh xây dựng.	
II	**DANH MỤC TÀI LIỆU, BẢN VẼ THIẾT KẾ ĐIỀU CHỈNH**	
1	Tập bản vẽ thiết kế kỹ thuật (phần xây dựng)	Quyển
1.1	Tổng mặt bằng nhà máy	NP-BVTC-NM-BT-01
1.2	Kiến trúc các khu vực	NP-BVTC-NM-BT-02 đến NP-BVTC-NM-BT-05
2	Thuyết minh hệ thống phòng cháy - chữa cháy	Quyển
3	Hồ sơ thiết kế kỹ thuật thi công (hệ thống PCCC)	Quyển
3.1	Tổng mặt bằng PCCC	TMB-01
3.2	Hệ thống báo cháy tự động nhà máy	BC-01 đến BC-04
3.3	Hệ thống đèn chiếu sáng sự cố và chỉ dẫn thoát nạn	EX-01 đến EX-03
3.4	Hệ thống chữa cháy	CC-01 đến CC-06
3.5	Phương tiện chữa cháy	PT-01 đến PT-03

CÔNG AN TỈNH LAI CHÂU
PHÒNG CẢNH SÁT PCCC VÀ CNCH

CỘNG HÒA XÃ HỘI CHỦ NGHĨA VIỆT NAM
Độc lập – Tự do – Hạnh phúc

Số: 1334 /NT-PC07

Lai Châu, ngày 25 tháng 10 năm 2023

Kính gửi: Công ty Cổ phần năng lượng Nậm Pì Hà Châu.

Căn cứ Nghị định số 136/2020/NĐ-CP ngày 24/11/2020 quy định chi tiết một số điều và biện pháp thi hành Luật Phòng cháy và chữa cháy (PCCC) và Luật sửa đổi, bổ sung một số điều của Luật PCCC;

Căn cứ theo Giấy chứng nhận thẩm duyệt thiết kế về PCCC số: 43/TD-PCCC ngày 05/7/2021 do Phòng Cảnh sát PCCC và CNCH - Công an tỉnh Lai Châu cấp và văn bản thẩm duyệt thiết kế điều chỉnh về PCCC số: 50/TD-PCCC ngày 04/10/2023 do Phòng Cảnh sát PCCC và CNCH - Công an tỉnh Lai Châu cấp.

Xét hồ sơ và văn bản đề nghị kiểm tra kết quả nghiệm thu về PCCC số: 03/NT ngày 03/10/2023 của Công ty Cổ phần năng lượng Nậm Pì Hà Châu.

Người đại diện theo pháp luật là Bà: Lê Việt Hà.

Chức vụ: Giám đốc.

Căn cứ biên bản kiểm tra kết quả nghiệm thu ngày 24 tháng 10 năm 2023, Phòng Cảnh sát PCCC và CNCH - Công an tỉnh Lai Châu chấp thuận kết quả nghiệm thu về PCCC của Thủy điện Nậm Pì, với các nội dung sau:

Địa điểm xây dựng: xã Nậm Pì, huyện Nậm Nhùn, tỉnh Lai Châu.

Chủ đầu tư: Công ty Cổ phần năng lượng Nậm Pì Hà Châu.

Đơn vị tư vấn, giám sát: Liên danh tư vấn Anh Dũng - ITH và Công ty TNHH công nghệ cơ điện Thái Bình Dương.

Đơn vị thi công: Công ty TNHH số 10 Lai Châu và Công ty TNHH xây dựng Thái Bình tỉnh Điện Biên.

Quy mô công trình: Công trình công nghiệp cấp III với tổng công suất lắp máy 10MW.

Nội dung được nghiệm thu về PCCC:

1. Giao thông phục vụ lực lượng, phương tiện chữa cháy hoạt động;

2. Bậc chịu lửa, khoảng cách an toàn PCCC, hệ thống đường, lối thoát nạn;

3. Giải pháp ngăn cháy, chống cháy lan; Bố trí công năng PCCC;

4. Giải pháp chống tụ khói;

5. Hệ thống báo cháy tự động; hệ thống chữa cháy bằng nước;

6. Hệ thống đèn chiếu sáng sự cố, chỉ dẫn thoát nạn;

7. Hệ thống điện phục vụ công tác PCCC, hệ thống chống sét;

8. Số lượng, phương án bố trí, lắp đặt các phương tiện chữa cháy tại chỗ.

Các yêu cầu kèm theo:

1. Thực hiện đúng quy trình, quy định về vận hành sử dụng, bảo trì, bảo dưỡng, sửa chữa, thay thế hệ thống, thiết bị PCCC và hệ thống kỹ thuật có liên quan;

2. Duy trì liên tục chế độ hoạt động bình thường của hệ thống, thiết bị PCCC và hệ thống kỹ thuật có liên quan đã được lắp đặt theo đúng chức năng trong suốt quá trình sử dụng.

3. Thực hiện đầy đủ các điều kiện an toàn về PCCC đối với Thủy điện Nậm Pì theo quy định tại Điều 5, Nghị định số 136/2020/NĐ-CP ngày 24/11/2020 quy định chi tiết một số điều và biện pháp thi hành Luật PCCC và Luật sửa đổi, bổ sung một số điều của Luật PCCC./.

Nơi nhận:
- Như kính gửi;
- Lưu: VT, HS-PC07.

TRƯỞNG PHÒNG

Thiếu tá Vũ Văn Hùng

TẬP ĐOÀN ĐIỆN LỰC VIỆT NAM **TỔNG CÔNG TY** **ĐIỆN LỰC MIỀN BẮC**	**CỘNG HOÀ XÃ HỘI CHỦ NGHĨA VIỆT NAM** **Độc lập - Tự do - Hạnh phúc**
Số: 2420/EVNNPC-KT	*Hà Nội, ngày 23 tháng 05 năm 2022*
V/v điều chỉnh thỏa thuận đấu nối NMTĐ Nậm Pì, tỉnh Lai Châu.	

Kính gửi: Công ty Cổ phần năng lượng Nậm Pì Hà Châu

Tổng công ty Điện lực miền Bắc (EVN*NPC*) nhận được văn bản số 11.05/NP – KH ngày 11/5/2022 của Công ty Cổ phần năng lượng Nậm Pì Hà Châu về việc điều chỉnh thỏa thuận đấu nối NMTĐ Nậm Pì, tỉnh Lai Châu.

Căn cứ Quyết định số 1954/QĐ-BCT ngày 24/7/2020 của Bộ Công Thương về việc phê duyệt điều chỉnh quy hoạch các Dự án thủy điện Nậm Bụm 1A, Nậm Củm 1, Nậm Pảng 2, Nậm Nghẹ 1A và Nậm Pì trên địa bàn tỉnh Lai Châu;

Căn cứ văn bản số 9792/BCT-ĐL ngày 21/12/2020 của Bộ Công Thương về việc bổ sung phương án đấu nối thủy điện Nậm Pì vào Quy hoạch phát triển điện lực tỉnh Lai Châu;

Căn cứ Quyết định số 1438/QĐ-UBND ngày 04/11/2019 của UBND tỉnh Lai Châu về việc phê duyệt chủ trương đầu tư dự án Thủy điện Nậm Pì;

Căn cứ giấy chứng nhận đăng ký doanh nghiệp công ty cổ phần mã số doanh nghiệp 620002672 đăng ký lần đầu ngày 22/5/2017, đăng ký thay đổi lần thứ 1 ngày 05/7/2019 của Sở Kế hoạch và Đầu tư tỉnh Lai Châu;

Căn cứ thỏa thuận đấu nối số 19/04/2021 ngày 19/04/2021 giữa EVN*NPC* và Công ty Cổ phần thủy điện Hà Châu về việc thỏa thuận đấu nối NMTĐ Nậm Pì, tỉnh Lai Châu vào lưới điện Quốc gia;

Căn cứ Quyết định số 55/QĐ-UBND ngày 18/1/2022 của UBND tỉnh Lai Châu về việc chấp thuận điều chỉnh nhà đầu tư dự án Thủy điện Nậm Pì.

Sau khi xem xét các căn cứ pháp lý liên quan và thỏa thuận đấu nối đã ký kết giữa EVN*NPC* và Công ty Cổ phần năng lượng Nậm Pì Hà Châu, EVN*NPC* nhận thấy việc điều chỉnh thông tin **"Bên B"** và điểm đấu nối NMTĐ Nậm Pì từ VT cột 36 đường dây 110kV 172 T500 Lai Châu – Nậm Na 3 sang vị trí VT cột 38 đường dây 110kV 171 T500 Lai Châu – Nậm Na 3 đã đủ cơ cở pháp lý để thực hiện, việc thay đổi điểm đấu nối không ảnh hưởng đến Quy hoạch đã được Bộ Công Thương phê duyệt và hiện tại chưa có nhà máy thủy điện nào đấu nối trên đoạn tuyến đường dây này nên việc đấu nối trên 2 mạch đường dây là như nhau. Vì vậy, EVN*NPC* thống nhất điều chỉnh thỏa thuận đấu nối nhà máy thủy điện Nậm Pì, tỉnh Lai Châu như sau:

Bên B: CÔNG TY CỔ PHẦN NĂNG LƯỢNG NẬM PÌ HÀ CHÂU

Đại diện là : Bà Lê Việt Hà

Chức vụ : Giám đốc

Địa chỉ : Tổ 11, Phường Tân Phong, Thành phố Lai Châu, tỉnh Lai Châu, Việt Nam.

Số tài khoản : 7800 58885 6666 tại ngân hàng Nông nghiệp và phát triển Nông thôn Viêt Nam - Chi nhánh Lai Châu.

Mã số thuế : 6200111269

Điện thoại : 0961589568

Điều 1. Phương án đấu nối

- Điểm đầu: Thanh cái 110kV TBA 110kV NMTĐ Nậm Pì.
- Điểm cuối: VT cột 38 đường dây 110kV 171 Lai Châu – 172 Nậm Na 3.
- Cấp điện áp đấu nối: 110kV.
- Dây dẫn : ACSR300.
- Dây chống sét : TK-50 và OPGW-57.
- Chiều dài tuyến : 1,6km.

Các điều khoản khác giữ nguyên theo thỏa thuận đấu nối số 19/04/2021 đã ký (nội dung điều chỉnh tại văn bản này thay cho phụ lục Thỏa thuận đấu nối giữa EVN*NPC* và Công ty Cổ phần năng lượng Nậm Pì Hà Châu).

EVN*NPC* thông báo để Công ty Cổ phần năng lượng Nậm Pì Hà Châu nắm biết để triển khai các bước tiếp theo.

Trân trọng./.

Nơi nhận:
- Như trên (bản giấy);
- CT HĐTV (để b/c);
- TGĐ (để b/c);
- Lưu: VT, KT.

KT. TỔNG GIÁM ĐỐC
PHÓ TỔNG GIÁM ĐỐC

TỔNG CÔNG TY ĐIỆN LỰC MIỀN BẮC
TẬP ĐOÀN ĐIỆN LỰC VIỆT NAM
CÔNG TY TRÁCH NHIỆM HỮU HẠN

Vũ Anh Phương

TẬP ĐOÀN ĐIỆN LỰC VIỆT NAM **TỔNG CÔNG TY** **ĐIỆN LỰC MIỀN BẮC**	**CỘNG HOÀ XÃ HỘI CHỦ NGHĨA VIỆT NAM** **Độc lập - Tự do - Hạnh phúc**
Số: 2872/EVNNPC-KT	*Hà Nội, ngày 17 tháng 06 năm 2022*
V/v thỏa thuận kỹ thuật đường dây và TBA tăng áp 110kV NMTĐ Nậm Pì, tỉnh Lai Châu	

Kính gửi: Công ty Cổ phần Năng lượng Nậm Pì Hà Châu

Tổng công ty Điện lực miền Bắc (EVN*NPC*) nhận được văn bản số 78/NP-KH ngày 31/05/2022 của Công ty Cổ phần Năng lượng Nậm Pì Hà Châu về việc "Thỏa thuận thiết kế kỹ thuật đường dây và TBA tăng áp 110kV nhà máy thuỷ điện Nậm Pì", kèm theo hồ sơ thiết kế kỹ thuật do Công ty Cổ phần Tư vấn đầu tư phát triển năng lượng lập.

Căn cứ thỏa thuận đấu nối giữa Tổng công ty Điện lực miền Bắc và và Công ty Cổ phần Năng lượng Nậm Pì Hà Châu về việc đấu nối NMTĐ Nậm Pì, tỉnh Lai Châu vào lưới điện Quốc gia số 19/04/2021 ngày 19/04/2021;

Căn cứ văn bản số 2420/EVNNPC-KT ngày 23/05/2022 của Tổng công ty Điện lực miền Bắc v/v điều chỉnh thỏa thuận đấu nối NMTĐ Nậm Pì, tỉnh Lai Châu;

Căn cứ biên bản làm việc giữa Công ty Cổ phần Năng lượng Nậm Pì Hà Châu và Công ty Điện lực Lai Châu ngày 26/05/2022 v/v tuyến đường dây 110kV đấu nối NMTĐ Nậm Pì, tỉnh Lai Châu vào lưới điện Quốc gia.

Sau khi xem xét, EVN*NPC* có ý kiến như sau:

Theo quy định hiện hành, EVN*NPC* chỉ xem xét thoả thuận giải pháp kỹ thuật phần công nghệ của dự án để yêu cầu các thiết bị đấu nối lên lưới điện khu vực phù hợp các quy định của ngành điện. Các giải pháp về kết cấu, xây dựng và tính an toàn, kinh tế kỹ thuật của công trình sẽ do chủ đầu tư xem xét quyết định. Nội dung thỏa thuận phần đặc tính kỹ thuật công nghệ như sau:

1. Phần đường dây 110kV đấu nối NMTĐ Nậm Pì

a. Tổng chiều dài: 1,6 km - mạch kép.

+ Điểm đầu: Thanh cái 110kV TBA 110kV NMTĐ Nậm Pì.

+ Điểm cuối: Vị trí cột 38 đường dây 110kV 171 T500 Lai Châu – 172 Nậm Na 3.

b. Dây dẫn: Sử dụng dây dẫn ACSR300/39.

c. Dây chống sét: 01 dây chống sét kết hợp cáp quang OPGW57/24 và 01 dây chống sét TK50.

d. Cách điện: Sử dụng cách điện thủy tinh chế tạo theo tiêu chuẩn IEC loại U70BS, U120B (hoặc tương đương).

e. Cột: Sử dụng cột thép mạ kẽm nhúng nóng, lắp ghép bằng bu lông.

f. Móng: Móng bê tông cốt thép đúc tại chỗ.

g. Tiếp địa: sử dụng tiếp địa cọc tia hỗn hợp, trị số tiếp địa đảm bảo yêu cầu quy phạm.

Chi tiết theo các bản vẽ NP-DZ-DN- 01÷04.

2. Phần TBA tăng áp 110kV NMTĐ Nậm Pì

2.1 Thông số thiết bị chính

a. Phía 110kV: Sử dụng sơ đồ một thanh cái không có phân đoạn, quy mô bao gồm 02 ngăn lộ đường dây 110kV và 01 ngăn lộ máy biến áp tăng áp 110kV.

b. Phía 6,3kV: Sử dụng thiết bị hợp bộ trong nhà.

c. Các thiết bị chính

c.1. Máy biến áp 110 kV: loại 3 pha 2 cuộn dây, kiểu ngâm trong dầu, lắp đặt ngoài trời.

+ Công suất: 14MVA.

+ Điện áp: 115±2x2,5%/6,3kV.

+ Tổ đấu dây: Yn/Δ-11.

+ Biến dòng chân sứ phía 110kV: 100/1/1A, cấp chính xác 5P20/5P20, công suất 30/30VA.

+ Biến dòng trung tính phía 110kV: 100/1/1A, cấp chính xác 5P20/5P20, công suất 30/30VA.

c.2. Thiết bị phân phối 110kV:

- Máy cắt điện: loại ngoài trời, 3 pha, cách điện SF_6, các thông số chính: CB – 123kV–1250A – 31,5kA/3s.

- Dao cách ly: loại ngoài trời, 3 pha, mở ngang, loại tiếp địa hai phía (2ES) và tiếp địa một phía (1ES), dao chính điều khiển bằng động cơ và bằng tay, dao tiếp đất điều khiển bằng tay, có liên động giữa dao chính và dao tiếp địa; các thông số chính: DS/1ES (2ES) – 123kV – 1250A – 31,5kA/3s.

- Biến dòng điện 110kV: Loại 1 pha ngâm dầu, đặt ngoài trời, điện áp định mức 123kV, các thông số chính:

+ Ngăn đường dây: tỷ số biến 600-800-1200/1/1/1/1/1A, cấp chính xác 5P20/0,5/5P20/5P20/0,5, công suất 30/30/30/30/30VA.

+ Ngăn máy biến áp tăng áp: tỷ số biến 100-200/1/1/1/1/1A, cấp chính xác 5P20/0,5/0,5/5P20/0,5, công suất 30/30/10/30/30VA.

- Biến điện áp 110 kV: Loại 1 pha, kiểu tụ, đặt ngoài trời, điện áp định mức 123kV, các thông số chính:

+ Ngăn đường dây 110kV: tỷ số biến $\frac{115}{\sqrt{3}}/\frac{0,11}{\sqrt{3}}/\frac{0,11}{\sqrt{3}}$kV, cấp chính xác 0,5/3P; công suất 20/20VA.

+ Ngăn thanh cái 110kV: tỷ số biến $\frac{115}{\sqrt{3}}/\frac{0,11}{\sqrt{3}}/\frac{0,11}{\sqrt{3}}/\frac{0,11}{\sqrt{3}}$kV, cấp chính xác 0,5/0,5/3P; công suất 10/20/20VA.

- Chống sét van 110kV: Một pha kiểu ngoài trời, ZnO, không khe hở loại LA 96kV-10kA, kèm theo bộ đếm sét có bộ hiển thị dòng rò.

- Thanh cái và dây dẫn để đấu nối các thiết bị ngoài trời 110kV (ngăn đường dây, liên lạc và MBA tăng áp) sử dụng dây dẫn AC400.

Chi tiết theo các bản vẽ NP-TBA-DN- 02÷03, NP-TBA-DN- 14.

2.2. Hệ thống bảo vệ, điều khiển và đo lường

a. Hệ thống bảo vệ

- Hệ thống bảo vệ cho các phần tử trong trạm biến áp tăng áp đảm bảo tuân thủ đầy đủ các quy định về tiêu chuẩn kỹ thuật của hệ thống điều khiển tích hợp, cấu hình hệ thống bảo vệ, quy cách kỹ thuật của rơle bảo vệ cho đường dây và TBA 500kV, 220kV và 110kV ban hành theo quyết định số 2896/QĐ-EVN-KTLĐ-TĐ ngày 10/10/2003 của Tập đoàn Điện lực Việt Nam; Quy phạm trang bị điện, Thông tư quy định hệ thống điện phân phối (Thông tư 39/2015/TT-BCT ngày 18/11/2015) và các quy định hiện hành.

- Trang bị thiết bị bảo vệ dùng các Rơle kỹ thuật số có bộ vi xử lý có khả năng giao tiếp với hệ thống điều khiển bằng máy tính và kết nối với hệ thống SCADA.

b. Hệ thống điều khiển

Trang bị hệ thống điều khiển tích hợp bằng máy tính có cấu hình và đặc tính kỹ thuật phù hợp với quy định hiện hành, thực hiện các nhiệm vụ điều khiển, giám sát và xử lý thông tin trong trạm. Hệ thống điều khiển, thiết bị đầu cuối RTU/Gateway đảm bảo kết nối với hệ thống Scada trung tâm điều độ HTĐ miền Bắc (A1) để phục vụ việc giám sát, điều khiển và vận hành hệ thống điện.

c. Hệ thống đo lường

Trang bị hệ thống đo lường cho trạm biến áp tăng áp theo các quy định hiện hành, thực hiện các chức năng: đo dòng, áp, hệ số công suất, công suất tác dụng, công suất phản kháng, đo đếm điện năng tác dụng và điện năng phản kháng.

2.3. Nguồn tự dùng của NMTĐ

Hệ thống tự dùng một chiều và xoay chiều để cấp điện cho hệ thống bảo vệ, điều khiển và quản lý vận hành trạm. Nguồn tự dùng xoay chiều được cấp từ 02 MBA, trong đó 01 MBA (6,3±2x2,5%/0,4kV-160kVA) được đấu nối trên thanh cái 6,3kV của lộ ra máy phát và 01 MBA 35/0,4kV-160kVA được lấy từ lưới điện 35kV địa phương (sử dụng lại đường dây thi công), ngoài ra có 01 máy phát Diezel – 100kVA của nhà máy (vận hành độc lập với lưới điện 35kV địa phương trong các chế độ).

2.4. Bảo vệ chống sét và nối đất, chiếu sáng

Hệ thống nối đất của trạm đảm bảo tiêu chuẩn điện trở nối đất theo quy phạm trạng bị điện, các thiết bị trong trạm đều phải được nối đất an toàn với hệ thống nối đất chung toàn trạm. Chống sét đánh thẳng bằng kim thu sét, chống sóng sét lan truyền vào trạm bằng chống sét van.

2.5. Hệ thống chiếu sáng

Lắp đặt hệ thống chiếu sáng đảm bảo ánh sáng vận hành đúng quy phạm.

3. Các vấn đề khác

- Đối với các thông số kỹ thuật không nêu trong thỏa thuận đề nghị Quý Công ty thực hiện đúng theo các quy định tại quy phạm trang bị điện do Bộ Công nghiệp ban hành theo quyết định số 19/2006/QĐ-BCN ngày 11/7/2006 và thông tư quy định Hệ thống điện phân phối do Bộ Công Thương ban hành (Thông tư 39/2015/TT-BCT ngày 18/11/2015); Nghị định số 14/2014/NĐ-CP ngày 26/02/2014 của Chính phủ quy định chi tiết thi hành Luật Điện lực về An toàn điện và Nghị định số 51/2020/NĐ-CP ngày 21/04/2020 của Chính phủ về sửa đổi, bổ sung một số điều của nghị định 14/2014/NĐ-CP.

- Đề nghị Công ty Cổ phần Năng lượng Nậm Pì Hà Châu đầu tư kênh truyền và thiết bị đầu cuối theo đúng quy định tại Thông tư 39/2015/TT-BCT ngày 18/11/2015 của Bộ Công thương V/v Quy định hệ thống điện phân phối và Quyết định số 55/QĐ-ĐTĐL ngày 22/8/2017 của Cục Điều tiết Điện lực V/v Ban hành Quy định yêu cầu kỹ thuật và quản lý vận hành hệ thống SCADA và các quy định khác có liên quan.

- Công ty Cổ phần Năng lượng Nậm Pì Hà Châu cam kết và chịu trách nhiệm:

+ Phối hợp với các đơn vị liên quan để: i) Thiết kế, lắp đặt, chỉnh định và thử nghiệm hệ thống rơle bảo vệ và Scada tuân thủ các quy phạm, quy định hiện hành; ii) Đưa chức năng bảo vệ truyền tín hiệu các đường dây 110kV NMTĐ Nậm Pì – NMTĐ Nậm Na 3 và đường dây 110kV NMTĐ Nậm Pì – TBA T500 Lai Châu vào làm việc khi đóng điện đường dây nêu trên; iii) Thỏa thuận hạng mục Scada và viễn thông của dự án với cấp điều độ có quyền điều khiển trước khi triển khai thực hiện; iv) Thí nghiệm và nghiệm thu các thiết bị nhất thứ, nhị thứ, hạng mục SCADA của trạm biến áp tăng áp NMTĐ Nậm Pì; v) Kiểm tra sau khi đấu nối các đường dây 110kV đảm bảo đúng thứ tự pha, đồng vị pha với lưới điện khu vực.

+ Hoàn thiện hồ sơ nghiệm thu công trình theo quy định pháp luật về xây dựng, chính thức đưa công trình vào vận hành sau khi có thông báo của cơ quan có thẩm quyền chấp thuận kết quả nghiệm thu hoàn thành công trình đưa vào khai thác sử dụng, thực hiện Điều 23, 24 Nghị định số 06/2021/NĐ-CP; Điều 50, 51, 56 Thông tư số 39/2015/TT-BCT.

+ Thực hiện các hạng mục thử nghiệm sau đóng điện lần đầu theo quy định tại quy trình Thử nghiệm và giám sát thử nghiệm do Bộ Công Thương ban hành ngày 26/3/2019 theo quyết định số 25/QĐ – ĐTĐL.

+ Tuân thủ nghiêm lệnh chỉ huy điều độ của Trung tâm Điều độ Hệ thống điện miền Bắc (A1) trong chế độ huy động công suất phát của các tổ máy để các thông số lưới điện khu vực trong giới hạn cho phép, đảm bảo vận hành an toàn.

+ Đảm bảo an toàn hệ thống thông tin theo quy định của Luật An ninh mạng số 24/2018/QH14 ban hành ngày 12/6/2018; Nghị định số 85/2016/NĐ-CP ngày 01/7/2016 của Chính phủ về đảm bảo an toàn hệ thống thông tin theo cấp độ.

+ Khi có thay đổi thiết kế đường dây và TBA tăng áp 110kV NMTĐ Nậm Pì phải thông báo cho EVNNPC/Công ty Điện lực Lai Châu để thống nhất.

- Tiến độ đấu nối, đóng điện NMTĐ Nậm Pì đồng thời thoả mãn điều kiện đồng bộ hoặc không sớm hơn thời điểm hoàn thành dự án TBA 220kV Phong Thổ và xuất tuyến 110kV.

- Giao Công ty Điện lực Lai Châu phối hợp với Công ty Cổ phần Năng lượng Nậm Pì Hà Châu hoàn thiện thủ tục nghiệm thu, đấu nối, đóng điện các đường dây và TBA tăng áp 110kV NMTĐ Nậm Pì theo quy định.

Tổng công ty Điện lực miền Bắc thông báo cho Công ty Cổ phần Năng lượng Nậm Pì Hà Châu được biết để triển khai thực hiện./.

Nơi nhận:
- Như trên (bản giấy);
- Chủ tịch HĐTV (để b/c);
- TGĐ (để b/c);
- A1 (để p/h);
- PC Lai Châu (để t/h);
- Lưu: VT, KT.

KT. TỔNG GIÁM ĐỐC
PHÓ TỔNG GIÁM ĐỐC

M.S.D.N: 0100100417 - C.T.N.H.H - TỔNG CÔNG TY ĐIỆN LỰC MIỀN BẮC - TẬP ĐOÀN ĐIỆN LỰC VIỆT NAM - CÔNG TY TRÁCH NHIỆM HỮU HẠN - HOÀN KIẾM - TP. HÀ NỘI

Vũ Anh Phương

CỘNG HOÀ XÃ HỘI CHỦ NGHĨA VIỆT NAM

Độc lập - Tự do - Hạnh phúc

HỢP ĐỒNG MUA BÁN ĐIỆN
NHÀ MÁY THỦY ĐIỆN NẬM PÌ

GIỮA

BÊN BÁN

CÔNG TY CỔ PHẦN NĂNG LƯỢNG NẬM PÌ HÀ CHÂU

VÀ

BÊN MUA

TẬP ĐOÀN ĐIỆN LỰC VIỆT NAM

ĐẠI DIỆN LÀ TỔNG CÔNG TY ĐIỆN LỰC MIỀN BẮC

Số: 348 /EVN*NPC*-KD

Hà Nội, tháng 12 /2022

MỤC LỤC

Điều 1. Định nghĩa 4
Điều 2. Giao nhận và mua bán điện 6
Điều 3. Đấu nối, đo đếm và vận hành 8
Điều 4. Lập hoá đơn và thanh toán 11
Điều 5. Bất khả kháng 13
Điều 6. Thời hạn hợp đồng, các sự kiện ảnh hưởng việc thực hiện hợp đồng, bồi thường thiệt hại và đình chỉ thực hiện Hợp đồng 14
Điều 7. Giải quyết tranh chấp 16
Điều 8. Uỷ thác, chuyển nhượng và tái cơ cấu 16
Điều 9. Tham gia thị trường điện 17
Điều 10. Các thỏa thuận khác 17
Điều 11. Cam kết thực hiện 19
Phụ lục A: Biểu giá mua bán điện 21
Phụ lục B: Thông số kỹ thuật của nhà máy điện 24
Phụ lục C: Thỏa thuận đấu nối, đo đếmhệ thống 26
Phụ lục D: Yêu cầu trước ngày vận hành thương mại 28
Phụ lục Đ: Yêu cầu điều độ và vận hành 31
Phụ lục E: Tính toán tổn thất trên đường dây và điện năng dư mùa mưa 32

CỘNG HÒA XÃ HỘI CHỦ NGHĨA VIỆT NAM

Độc lập - Tự do - Hạnh phúc

HỢP ĐỒNG MUA BÁN ĐIỆN

Căn cứ Luật Điện lực ngày 03 tháng 12 năm 2004 và Luật sửa đổi, bổ sung một số điều của Luật Điện lực ngày 20 tháng 11 năm 2012;

Căn cứ Luật Thương mại số 36/2005/QH11 ngày 14 tháng 6 năm 2005;

Căn cứ Thông tư số 32/2014/TT-BCT ngày 09 tháng 10 năm 2014 của Bộ trưởng Bộ Công Thương quy định về trình tự xây dựng, áp dụng biểu giá chi phí tránh được và ban hành Hợp đồng mua bán điện mẫu cho các nhà máy thủy điện nhỏ; Thông tư số 29/2019/TT-BCT ngày 15 tháng 11 năm 2019 của Bộ trưởng Bộ Công Thương sửa đổi, bổ sung một số điều của Thông tư số 32/2014/TT-BCT ngày 09 tháng 10 năm 2014 của Bộ trưởng Bộ Công Thương quy định về trình tự xây dựng, áp dụng biểu giá chi phí tránh được và ban hành Hợp đồng mua bán điện mẫu cho các nhà máy thủy điện nhỏ và bãi bỏ Thông tư số 06/2016/TT-BCT ngày 14 tháng 6 năm 2016 của Bộ trưởng Bộ Công Thương sửa đổi, bổ sung một số điều của Thông tư số 32/2014/TT-BCT ngày 09 tháng 10 năm 2014 của Bộ trưởng Bộ Công Thương;

Căn cứ Nghị quyết số 430/NQ-HĐTV ngày 04 tháng 12 năm 2022 của Hội đồng thành viên Tổng công ty Điện lực miền Bắc về việc Thông qua Dự thảo Hợp đồng mua bán Nhà máy thủy điện Nậm Pì, tỉnh Lai Châu;

Căn cứ nhu cầu mua, bán điện của hai bên,

Hôm nay, ngày 15 tháng 12 năm 2022, tại Văn phòng Tổng Công ty Điện lực miền Bắc. Chúng tôi gồm:

1. Bên Bán: CÔNG TY CỔ PHẦN NĂNG LƯỢNG NẬM PÌ HÀ CHÂU

Địa chỉ ĐKKD : Tổ 11, phường Tân Phong, thành phố Lai Châu, tỉnh Lai Châu

Điện thoại : 0961589568

Tài khoản : 7800 58885 6666 tại Ngân hàng Nông nghiệp và phát triển Nông thôn Việt Nam - Chi nhánh Lai Châu.

Mã số thuế : 6200111269

Người đại diện : Bà **Lê Việt Hà**

Chức vụ : Chủ tịch HĐQT

2. Bên Mua: TẬP ĐOÀN ĐIỆN LỰC VIỆT NAM

ĐẠI DIỆN LÀ TỔNG CÔNG TY ĐIỆN LỰC MIỀN BẮC

Địa chỉ ĐKKD : Số 20, phố Trần Nguyên Hãn, P.Lý Thái Tổ, Q. Hoàn Kiếm, Tp. Hà Nội

Điện thoại : 02422100633 Fax: 02439351773

Mã số thuế : 0100100417

Tài khoản : 111 00000 1407 Ngân hàng TMCP Công thương Việt Nam - Chi nhánh Hà Nội

Người đại diện : Ông **Phan Tử Lượng**

Chức vụ : Phó Tổng Giám đốc Tổng công ty Điện lực miền Bắc

(Được ủy quyền theo Giấy uỷ quyền số 6038/GUQ-EVNNPC ngày 06 tháng 12 năm 2022 của Tổng giám đốc Tổng công ty Điện lực miền Bắc)

Cùng nhau thỏa thuận ký Hợp đồng mua bán điện dự án nhà máy thuỷ điện Nậm Pì – tỉnh Lai Châu theo biểu giá chi phí tránh được với các nội dung sau:

Điều 1. Định nghĩa

Trong Hợp đồng này, các từ ngữ dưới đây được hiểu như sau:

*1. **Bên Bán:*** Là Công ty Cổ phần Năng lượng Nậm Pì Hà Châu.

*2. **Bên Mua:*** Tập đoàn Điện lực Việt Nam - Đại diện là Tổng công ty Điện lực miền Bắc.

*3. **Bên cho vay***: Là các cá nhân, tổ chức cho Bên Bán hoặc Bên Mua vay để thực hiện Hợp đồng này. Danh sách Bên cho vay được các Bên thông báo cho nhau theo Điều 10 của Hợp đồng này.

*4. **Bên hoặc các bên***: Bên Bán, Bên Mua hoặc cả hai Bên hoặc đơn vị tiếp nhận các quyền và nghĩa vụ của một Bên hoặc các Bên trong Hợp đồng này.

*5. **Biểu giá chi phí tránh được***: Biểu giá được quy định tại Phụ lục A của Hợp đồng.

*6. **Điểm đấu nối:*** Là vị trí mà đường dây của Bên Bán đấu nối vào hệ thống điện của Bên Mua, được thỏa thuận tại Phụ lục C của Hợp đồng.

*7. **Điểm giao nhận điện***: Là điểm đo đếm sản lượng điện bán ra của Bên Bán.

*8. **Điện năng dư***: Toàn bộ lượng điện năng sản xuất trong mùa mưa vượt quá lượng điện năng đã xác định với hệ số phụ tải trong mùa mưa là 0,85. Điện năng dư được tính toán của cả mùa mưa (bao gồm tất cả các giờ trong 4 tháng mùa mưa) theo quy định tại khoản 5 Điều 2 Thông tư số 32/2014/TT-BCT ký ngày 9 tháng 10 năm 2014 của Bộ Công Thương.

*9. **Điện năng mua bán***: Điện năng của nhà máy điện phát ra theo khả năng lớn nhất có thể của nhà máy, trừ đi lượng điện năng cần thiết cho tự dùng và tổn thất (nếu có) của nhà máy điện, được Bên Bán đồng ý bán và giao cho Bên Mua hàng năm, theo quy định trong Phụ lục B của Hợp đồng (kWh).

*10. **Giờ bình thường***: Khoảng thời gian sử dụng điện trong ngày theo quy định trong văn bản hướng dẫn áp dụng biểu giá bán lẻ điện hiện hành.

*11. **Giờ cao điểm***: Khoảng thời gian sử dụng điện trong ngày theo quy định trong văn bản hướng dẫn áp dụng biểu giá bán lẻ điện hiện hành.

*12. **Giờ thấp điểm***: Khoảng thời gian sử dụng điện trong ngày theo quy định trong văn bản hướng dẫn áp dụng biểu giá bán lẻ điện hiện hành.

13. Hợp đồng: Bao gồm văn bản này và các Phụ lục kèm theo.

14. Mùa khô: Khoảng thời gian trong năm theo quy định trong biểu giá chi phí tránh được (từ ngày 01/11 đến ngày 30/6 năm sau).

15. Mùa mưa: Khoảng thời gian trong năm theo quy định trong biểu giá chi phí tránh được (từ ngày 01/7 đến 31/10).

16. Lãi suất cơ bản: Là lãi suất cho vay thị trường liên ngân hàng Việt Nam VNIBOR thời hạn một tháng tại thời điểm thanh toán.

17. Năm hợp đồng: Mười hai (12) tháng của năm dương lịch tính từ ngày đầu tiên của tháng 01 và kết thúc vào ngày cuối cùng của tháng 12 năm đó, trừ trường hợp đối với năm hợp đồng đầu tiên được tính bắt đầu từ ngày vận hành thương mại và kết thúc vào ngày cuối cùng của tháng 12 của năm đó. Năm hợp đồng cuối cùng kết thúc vào ngày cuối cùng của thời hạn Hợp đồng.

18. Ngày đến hạn thanh toán: Là mười lăm (15) ngày làm việc kể từ ngày Bên Mua nhận được hóa đơn thanh toán tiền điện hợp lệ của Bên Bán.

19. Ngày vận hành thương mại: Là ngày Bên Bán thông báo cho Bên Mua về việc bắt đầu giao điện năng mua bán phù hợp với các nội dung của Hợp đồng này hoặc là ngày mà Bên Bán bắt đầu giao điện năng cho Bên Mua phù hợp với Hợp đồng này và Bên Mua phải thanh toán cho lượng điện năng giao đó.

20. Nhà máy điện: Bao gồm tất cả các thiết bị phát điện, thiết bị bảo vệ, thiết bị đấu nối và các thiết bị phụ trợ có liên quan; đất sử dụng cho công trình điện lực và công trình phụ trợ để phục vụ sản xuất điện năng theo Hợp đồng này của Bên Bán.

21. Đơn vị điều độ hệ thống điện: Các đơn vị điện lực bao gồm Đơn vị vận hành hệ thống điện và thị trường điện, các đơn vị điều độ hệ thống điện miền và các đơn vị điều độ hệ thống điện phân phối, được phân cấp thực hiện hoạt động chỉ huy, điều khiển các đơn vị phát điện, truyền tải điện, phân phối điện thực hiện quá trình vận hành hệ thống điện quốc gia theo quy trình, quy phạm kỹ thuật và phương thức vận hành đã được quy định.

22. Quy chuẩn, tiêu chuẩn ngành điện: Những quy định, tiêu chuẩn, thông lệ được áp dụng trong ngành điện do các cơ quan, tổ chức có thẩm quyền của Việt Nam ban hành hoặc các quy định, tiêu chuẩn của các cơ quan, tổ chức quốc tế, các nước trong vùng ban hành phù hợp với quy định pháp luật Việt Nam, khuyến nghị của nhà sản xuất thiết bị, có tính đến điều kiện vật tư, nguồn lực, nhiên liệu, kỹ thuật chấp nhận được đối với ngành điện Việt Nam tại thời điểm nhất định.

23. Quy định vận hành hệ thống điện: Các Thông tư, Quy trình quy định các tiêu chuẩn vận hành hệ thống điện, điều kiện và thủ tục đấu nối vào lưới điện, điều độ và vận hành hệ thống điện, đo đếm điện năng trong hệ thống truyền tải và phân phối điện.

24. Trường hợp khẩn cấp: Chỉ điều kiện hoặc tình huống có thể dẫn đến gián đoạn dịch vụ cung cấp điện cho khách hàng của Bên Mua, bao gồm các trường hợp có thể gây ra hỏng hóc lớn trong hệ thống điện của Bên Mua, có thể đe dọa đến tính mạng, tài sản hoặc làm ảnh hưởng đến khả năng kỹ thuật của nhà máy điện.

Điều 2. Giao nhận và mua bán điện

2.1. Giao nhận điện

Kể từ ngày vận hành thương mại, Bên Bán đồng ý giao và bán điện năng cho Bên Mua, Bên Mua đồng ý mua điện năng của Bên Bán theo quy định của Hợp đồng này.

2.2. Giá mua bán điện

Giá mua bán điện theo Hợp đồng này được áp dụng theo Biểu giá chi phí tránh được do Cục Điều tiết điện lực công bố hàng năm và theo quy định tại Thông tư số 32/2014/TT-BCT ngày 09 tháng 10 năm 2014 của Bộ trưởng Bộ Công Thương quy định về trình tự xây dựng, áp dụng biểu giá chi phí tránh được và ban hành Hợp đồng mua bán điện mẫu cho các nhà máy thủy điện nhỏ.

2.3. Mua bán điện

Bên Bán đồng ý vận hành nhà máy điện với công suất khả dụng của thiết bị và phù hợp với Quy chuẩn, tiêu chuẩn ngành điện, Quy định vận hành hệ thống điện và các quy định khác có liên quan. Bên Bán không phải chịu trách nhiệm pháp lý đối với thiệt hại trực tiếp của Bên Mua do Bên Bán không cung cấp đủ điện năng mua bán trong trường hợp không có lỗi của Bên Bán, trường hợp nếu không có sự đồng ý bằng văn bản của Bên Mua mà Bên Bán giảm điện năng mua bán với mục đích bán điện cho Bên thứ ba, hoặc với mục đích sản xuất các dạng năng lượng khác tại nhà máy điện thay vì sản xuất điện năng mua bán thì Bên Bán không được miễn trách nhiệm pháp lý.

2.4. Kế hoạch vận hành

a) Trước hoặc vào ngày thực hiện Hợp đồng này, Bên Bán cung cấp cho Bên Mua biểu đồ khả năng phát trung bình năm tại thanh cái nhà máy theo từng tháng phù hợp với thiết kế cơ sở của nhà máy điện. Đối với nhà máy thủy điện, Bên Bán cung cấp thêm các biểu đồ khả năng phát của các năm trong chuỗi số liệu thủy văn tại thiết kế cơ sở của nhà máy điện.

b) Trước ngày 01 tháng 12 của năm hợp đồng, Bên Bán cung cấp cho Bên Mua dự báo năm về tình hình vận hành, bao gồm:

- Dự báo sản lượng điện và công suất khả dụng hàng tháng;

- Lịch ngừng máy.

c) Trường hợp công suất, điện năng cung cấp thực tế và thời gian giao nhận điện cho Bên Mua khác so với dự báo (trong khoảng nhỏ hơn hoặc bằng 5%) thì Bên Bán không phải chịu trách nhiệm pháp lý với Bên Mua và không bị giảm các khoản thanh toán hoặc bị phạt. Trường hợp dự báo năm do Bên Bán cung cấp cho Bên Mua sai khác nhiều hơn 5% so với biểu đồ khả năng phát theo từng tháng theo điểm a khoản này thì Bên Bán phải giải trình bằng văn bản cho Bên Mua về sự sai khác đó, kể cả các số liệu thủy văn hoặc các số liệu khác có liên quan làm cơ sở cho dự báo trên.

d) Bên Bán phải cung cấp dự báo điện năng ngày cho đơn vị điều độ hệ thống điện khi đơn vị điều độ hệ thống điện yêu cầu.

2.5. Ngừng máy

a) Bên Bán thông báo cho Bên Mua dự kiến lịch ngừng máy và thời gian ngừng máy để sửa chữa định kỳ trước ba tháng. Bên Mua phải trao đổi với Bên Bán trước thời điểm ngừng máy nếu có yêu cầu thay đổi thời gian ngừng máy. Bên Bán có trách nhiệm trao đổi và thống nhất với Bên Mua, phù hợp với Quy chuẩn, tiêu chuẩn ngành điện và tuân thủ Quy định vận hành hệ thống điện.

b) Bên Bán phải thông báo sớm nhất cho Bên Mua việc ngừng máy không theo lịch, kể cả dự kiến thời gian ngừng và tuân thủ Quy định vận hành hệ thống điện.

2.6. Vận hành lưới điện

Bên Mua và Bên Bán vận hành và bảo dưỡng lưới điện và các thiết bị đấu nối với nhà máy điện theo phạm vi quản lý tài sản phù hợp với Quy định về lưới điện phân phối, lưới điện truyền tải theo cấp điện áp đấu nối của nhà máy. Quy chuẩn, tiêu chuẩn ngành điện và các quy định vận hành hệ thống điện để đảm bảo việc mua, bán điện năng theo Hợp đồng. Bên Mua phải trao đổi và thống nhất với Bên Bán về cân bằng phụ tải và ổn định điện áp cho lưới điện phân phối để đảm bảo khả năng tải tối đa của lưới điện phân phối, lưới điện truyền tải.

Đối với khu vực nối lưới điện với nước ngoài, khu vực có quá tải đường dây (truyền tải điện), Bên Mua và Bên Bán thỏa thuận thời gian áp dụng giá giờ cao điểm theo nguyên tắc đảm bảo đủ số giờ cao điểm theo quy định.

2.7. Gián đoạn trong hoạt động nhận và mua điện

Bên Mua không phải thực hiện nghĩa vụ mua hoặc nhận điện trong các trường hợp sau đây:

a) Nhà máy điện vận hành, bảo dưỡng không phù hợp với Quy định về lưới điện phân phối, lưới điện truyền tải, Quy định vận hành hệ thống điện và Quy chuẩn, tiêu chuẩn ngành điện.

b) Trong thời gian Bên Mua lắp đặt thiết bị, sửa chữa, thay thế, kiểm định hoặc kiểm tra lưới điện phân phối, lưới điện truyền tải có liên quan trực tiếp tới đấu nối của nhà máy điện.

c) Lưới điện phân phối, lưới điện truyền tải hoặc các hệ thống đấu nối trực tiếp với lưới điện phân phối, lưới điện truyền tải của Bên Mua có sự cố hoặc có chế độ vận hành vi phạm quy định về vận hành Hệ thống điện quốc gia hoặc tiêu chuẩn, quy chuẩn kỹ thuật ngành điện.

d) Lưới điện phân phối, lưới điện truyền tải của Bên Mua cần hỗ trợ để phục hồi khả năng hoạt động phù hợp với Quy định về lưới điện phân phối, lưới điện truyền tải, Quy định vận hành hệ thống điện và Quy chuẩn, tiêu chuẩn ngành điện.

2.8. Gián đoạn trong hoạt động giao và bán điện

Bên Bán có thể ngừng hoặc giảm lượng điện bán và giao cho Bên Mua trong trường hợp lắp đặt thiết bị, sửa chữa, thay thế, kiểm định, kiểm tra hoặc thực hiện sửa chữa nhà máy điện mà ảnh hưởng trực tiếp đến việc giao điện năng cho Bên Mua.

Trước khi tiến hành ngừng hoặc giảm lượng điện giao cho Bên Mua, Bên Bán phải thông báo trước cho Bên Mua ít nhất mười (10) ngày, trong thông báo phải nêu rõ lý do, dự tính thời gian bắt đầu và thời gian gián đoạn giao điện.

2.9. Phối hợp

Bên Mua có trách nhiệm giảm thiểu thời gian giảm hoặc ngừng việc nhận điện trong các trường hợp tại điểm b,c,d khoản 7 Điều này. Trừ trường hợp khẩn cấp, khi thực hiện tạm giảm hoặc ngừng việc nhận điện, Bên Mua phải thông báo trước cho Bên Bán ít nhất mười (10) ngày, nêu rõ lý do, thời điểm dự kiến bắt đầu và thời gian gián đoạn. Trong trường hợp cần thiết, Bên Mua phải chuyển cho Bên Bán các lệnh điều độ về vận hành nhận được từ đơn vị điều độ hệ thống điện liên quan đến vận hành nhà máy và Bên Bán phải tuân thủ các lệnh đó, trừ trường hợp các lệnh đó làm thay đổi đặc điểm phải huy động của nhà máy.

2.10. Hệ số công suất

Bên Bán đồng ý vận hành nhà máy điện đồng bộ với lưới điện của Bên Mua để giao điện tại điểm giao nhận, tại mức điện áp và hệ số công suất từ 0,85 (ứng với chế độ phát công suất phản kháng) đến 0,9 (ứng với chế độ nhận công suất phản kháng). Trừ khi Bên Mua yêu cầu khác, nhà máy điện của Bên Bán phải vận hành với hệ số công suất xác định theo Quy định về lưới điện phân phối tại điểm giao nhận cho Bên Mua.

2.11. Vận hành đồng bộ

Bên Bán có trách nhiệm thông báo cho Bên Mua bằng văn bản ít nhất ba mươi (30) ngày trước khi hòa đồng bộ lần đầu tiên các tổ máy phát điện tại nhà máy điện của Bên Bán với lưới điện của Bên Mua. Bên Bán phải phối hợp vận hành với Bên Mua tại lần hoà đồng bộ đầu tiên và các lần hoà đồng bộ sau.

2.12. Tiêu chuẩn

Bên Bán và Bên Mua phải tuân thủ các quy định có liên quan đến giao, nhận điện theo Quy định về lưới điện phân phối, Quy định về đo đếm điện và các văn bản quy phạm pháp luật có liên quan đến ngành điện.

2.13. Thay đổi ngày vận hành thương mại

Trong thời hạn từ sáu (06) tháng đến mười hai (12) tháng trước ngày vận hành thương mại được ghi trong Phụ lục B, Bên Bán phải xác nhận lại chính thức việc thay đổi ngày vận hành thương mại.

Điều 3. Đấu nối, đo đếm và vận hành

3.1. Trách nhiệm tại điểm giao nhận điện

Bên Bán có trách nhiệm đầu tư, lắp đặt các trang thiết bị để truyền tải và giao điện cho Bên Mua tại điểm giao nhận điện phù hợp với Quy định về lưới điện phân phối và các quy định khác có liên quan. Bên Mua có trách nhiệm hợp tác với Bên Bán thực hiện việc lắp đặt này.

3.2. Đấu nối

a) Đối với nhà máy điện có công suất từ 10MW trở lên: Bên bán có trách nhiệm đầu tư, trang bị cơ sở hạ tầng về SCADA, cơ sở hạ tầng về đo đếm và truyền số liệu về điều độ hệ thống điện;

b) Đối với các nhà máy điện có công suất từ 3MW đến dưới 10MW: Bên bán có trách nhiệm trang bị cơ sở hạ tầng về đo đếm và truyền số liệu để đảm bảo truyền số liệu vận hành về Trung tâm Điều độ hệ thống điện miền;

c) Bên Bán có trách nhiệm đầu tư, xây dựng, vận hành và bảo dưỡng các thiết bị đấu nối để đấu nối nhà máy với lưới điện phân phối và hệ thống SCADA phù hợp với Quy định về lưới điện phân phối và các quy định khác có liên quan. Bên Bán phải chịu chi phí để nâng cấp hệ thống đo đếm tại trạm biến áp để đo điện năng tác dụng và phản kháng theo 2 chiều trên đường dây phân phối nối với nhà máy điện theo quy định tại Phụ lục C của Hợp đồng này.

d) Bên Mua có quyền xem xét thiết kế, kiểm tra tính đầy đủ của thiết bị bảo vệ. Bên Mua phải thông báo cho Bên Bán kết quả thẩm định bằng văn bản trong thời hạn ba mươi (30) ngày kể từ ngày nhận được toàn bộ hồ sơ kỹ thuật liên quan đến thiết kế. Bên Mua phải thông báo bằng văn bản tất cả các lỗi thiết kế được phát hiện. Bên Bán phải thực hiện các sửa đổi bổ sung do Bên Mua đề xuất phù hợp với Quy định về lưới điện phân phối, lưới điện truyền tải theo cấp điện áp đấu nối của nhà máy.

đ) Bên Mua có trách nhiệm cho nhà máy điện của Bên Bán đấu nối vào lưới điện của Bên Mua sau khi Bên Bán thực hiện xong các yêu cầu bổ sung sửa đổi của Bên Mua và hợp tác với Bên Bán để hoàn tất việc chạy thử, nghiệm thu nhà máy điện.

3.3. Tiêu chuẩn đấu nối

Các thiết bị của Bên Bán và của Bên Mua phải được lắp đặt, vận hành và đấu nối theo Quy định về lưới điện phân phối.

3.4. Kiểm tra việc thực hiện tiêu chuẩn đấu nối

Khi có thông báo trước theo quy định, mỗi Bên có quyền kiểm tra thiết bị đấu nối của Bên kia để đảm bảo việc thực hiện theo Quy định về lưới điện phân phối. Việc kiểm tra này không được làm ảnh hưởng đến hoạt động của Bên được kiểm tra. Trong trường hợp thiết bị của Bên được kiểm tra không đáp ứng các điều kiện vận hành và bảo dưỡng, Bên kiểm tra phải thông báo cho Bên được kiểm tra những điểm cần hiệu chỉnh. Bên được kiểm tra có trách nhiệm thực hiện các biện pháp khắc phục cần thiết khi có yêu cầu hiệu chỉnh hợp lý từ Bên kiểm tra.

3.5. Máy phát kích từ

Nếu Nhà máy điện của Bên Bán có máy phát kích từ, Bên Bán phải lắp đặt tụ điện hiệu chỉnh hệ số công suất riêng cho từng máy phát. Các tụ điện đó phải được đóng và cắt đồng thời với mỗi máy phát kích từ. Trị số định mức kVAr của các tụ điện phải đảm bảo giá trị tiêu chuẩn cao nhất nhưng không vượt quá yêu cầu không tải kVAr của các máy phát. Bên Bán phải thanh toán cho Bên Mua chi phí điện tiêu thụ để vận hành máy phát kích từ trong trường hợp điện tiêu thụ lấy từ lưới điện của Bên Mua theo giá điện bán lẻ ở cấp điện áp tương ứng. Khoản thanh toán này được quy định tại khoản 2 Điều 4 của Hợp đồng này.

3.6. Đo đếm

a) Bên Bán phải:

- Lắp đặt, bảo dưỡng các thiết bị đo đếm chính và đo đếm dự phòng được sử dụng để đo đếm điện năng và lập hoá đơn;

- Cung cấp địa điểm lắp đặt thiết bị đo đếm, nếu điểm đấu nối tại Nhà máy điện.

b) Thiết bị đo đếm phải:

- Phù hợp với Quy định về đo đếm và các quy định liên quan khác;

- Có khả năng lưu giữ và ghi lại điện năng tác dụng và phản kháng và theo hai chiều;

- Có khả năng truyền các dữ liệu đến các địa điểm theo yêu cầu của Bên Mua;

- Được niêm phong kẹp chì, có khả năng ghi và lưu trữ dữ liệu lớn.

3.7. Đọc chỉ số công tơ

Vào ngày 01 hàng tháng hoặc ngày làm việc đầu tiên của tháng (nếu ngày 01 của tháng đó trùng với ngày lễ, tết), đại diện được ủy quyền của hai Bên sẽ cùng đọc chỉ số công tơ và lập Biên bản xác nhận chỉ số công tơ và lượng điện năng đã mua, bán trong tháng trước liền kề, tính từ 00h00 của ngày đầu tiên đến 24h00 ngày cuối cùng của tháng liền kề trước đó.

Sau khi đã thông báo theo quy định, Bên Mua được vào nhà máy điện hoặc nơi lắp đặt thiết bị đo đếm để đọc chỉ số, kiểm tra công tơ và thực hiện các hoạt động khác liên quan đến việc thực hiện các nghĩa vụ của Hợp đồng này. Việc Bên Mua vào nhà máy phải đảm bảo không ảnh hưởng đến hoạt động bình thường của Bên Bán. Các nhân viên hoặc Kiểm tra viên điện lực do Bên Mua cử đến khi vào nhà máy điện phải tuân thủ các quy định về an toàn và nội quy của nhà máy điện.

3.8. Độ chính xác của thiết bị đo đếm

Tất cả các thiết bị đo đếm điện năng mua bán của nhà máy điện phải được kiểm định phù hợp với quy định về chu kỳ kiểm định phương tiện đo lường, chi phí kiểm định do Bên Bán chi trả. Trường hợp cần thiết, một Bên có thể đề xuất kiểm định độ chính xác của bất cứ thiết bị đo đếm nào, chi phí kiểm định được quy định tại mục 2 Phụ lục C. Kết quả kiểm định thiết bị đo đếm phải được thông báo cho Bên kia biết khi được yêu cầu. Trường hợp thiết bị đo đếm có sai số lớn hơn mức cho phép trong các quy định về đo đếm, Bên Bán chịu trách nhiệm hiệu chỉnh hoặc thay thế và hoàn trả khoản tiền thu thừa cho Bên Mua cộng với tiền lãi của khoản tiền thu thừa tính theo lãi suất cơ bản và chi phí kiểm định thiết bị đo đếm điện. Mỗi Bên được thông báo trước và có quyền cử người tham gia dỡ niêm phong, kiểm tra, kiểm định và niêm phong kẹp chì công tơ. Trường hợp một Bên cho rằng công tơ bị hỏng hoặc không hoạt động thì Bên đó phải thông báo ngay cho Bên kia, Bên có công tơ phải kiểm tra và sửa chữa.

3.9. Kiểm định thiết bị đo đếm

Việc kiểm tra, kiểm định hoặc xác nhận độ chính xác của các thiết bị đo đếm phải thực hiện theo Quy định về đo đếm do tổ chức có thẩm quyền hoặc được chỉ

định thực hiện. Việc kiểm định được tiến hành trước khi sử dụng thiết bị đo đếm lần đầu để ghi điện năng mua bán của nhà máy điện. Tất cả thiết bị đo đếm được niêm phong, kẹp chì và khoá lại sau khi kiểm định và Bên Mua có quyền chứng kiến quá trình này.

3.10. Chuyển quyền sở hữu điện

Tại điểm giao nhận điện, quyền sở hữu điện được chuyển từ Bên Bán sang Bên Mua. Tại điểm này, Bên Mua có quyền sở hữu, kiểm soát và chịu trách nhiệm về lượng điện đã nhận. Điện năng được truyền tải bằng dòng điện xoay chiều 3 pha, tần số 50 Hz với mức điện áp quy định.

3.11. Vận hành

Bên Bán phải vận hành nhà máy điện phù hợp với Quy định về lưới điện phân phối, lưới điện truyền tải, Quy chuẩn, tiêu chuẩn ngành điện, Quy định vận hành hệ thống điện và các quy định có liên quan.

Điều 4. Lập hoá đơn và thanh toán

4.1. Lập hoá đơn

Hàng tháng, Bên Mua và Bên Bán cùng đọc chỉ số công tơ vào ngày đã thống nhất (khoản 7 - Điều 3) để xác định lượng điện năng giao nhận trong tháng. Bên Bán sẽ ghi chỉ số công tơ theo mẫu quy định (biên bản xác nhận chỉ số công tơ và điện năng) có xác nhận của đại diện Bên Mua và gửi kết quả đọc chỉ số công tơ cùng hóa đơn (kể cả giá phân phối mà Bên bán có trách nhiệm thanh toán cho Bên mua) bằng văn bản (hoặc bằng fax có công văn gửi sau hoặc bằng bản sao công văn gửi qua thư) cho Bên Mua trong vòng mười (10) ngày làm việc sau khi đọc chỉ số công tơ.

4.2. Thanh toán

Bên Mua thanh toán cho Bên Bán toàn bộ lượng điện năng đã nhận không muộn hơn ngày đến hạn thanh toán (khoản 18 Điều 1) theo biểu giá quy định tại Phụ lục A của Hợp đồng này. Đối với bất cứ khoản tiền nào đã được các bên thống nhất mà không được thanh toán trong thời hạn nêu trên thì phải trả lãi bằng lãi suất cơ bản được tính cho toàn bộ khoản tiền chậm trả tính từ ngày sau ngày đến hạn thanh toán (trừ trường hợp có tranh chấp về hóa đơn thanh toán).

Trường hợp Bên Mua không cùng đọc chỉ số công tơ theo quy định tại khoản 1 của Điều này, Bên Mua vẫn phải thực hiện nghĩa vụ thanh toán cho Bên Bán lượng điện năng giao và nhận theo quy định.

Bên Bán phải thanh toán cho Bên Mua giá phân phối điện theo hợp đồng (nếu có).

Tiền bán điện được Bên Mua chuyển trả vào tài khoản duy nhất của Bên Bán như sau:

Tên đơn vị : Công ty Cổ phần năng lượng Nậm Pì Hà Châu

Tài khoản : 7800 58885 6666

Mở tại : Ngân hàng Nông nghiệp và phát triển Nông thôn Việt Nam - Chi nhánh Lai Châu.

Mã số thuế : 6200111269

Hồ sơ thanh toán tiền điện bao gồm: Văn bản đề nghị thanh toán, Biên bản xác nhận chỉ số công tơ và điện năng, Bản tính toán chi tiết tiền điện của Bên Bán theo quy định của Hợp đồng và Hoá đơn thanh toán được lập theo quy định của Bộ Tài chính.

4.3. Ước tính lượng điện năng bán

Trường hợp không có đủ dữ liệu cần thiết để xác định lượng điện năng hoặc khoản thanh toán Bên Mua nợ Bên Bán, trừ các trường hợp nêu tại khoản 4 Điều này, Bên Bán phải cùng với Bên Mua ước tính các dữ liệu đó và điều chỉnh khoản thanh toán đúng với thực tế trong các lần thanh toán tiếp theo.

4.4. Thứ tự áp dụng và thay thế chỉ số công tơ

Để xác định lượng điện năng Bên Mua đã nhận và chấp nhận trong một kỳ thanh toán, việc ghi sản lượng điện, lập hoá đơn và thanh toán phải dựa trên các số liệu ước tính theo thứ tự sau:

a) Chỉ số công tơ chính tại nhà máy điện trong kỳ thanh toán, có cấp chính xác phù hợp với quy định tại khoản 8 Điều 3 của Hợp đồng này;

b) Chỉ số công tơ dự phòng tại nhà máy điện, khi công tơ dự phòng được sử dụng để đo đếm lượng điện năng giao nhận phải có cấp chính xác phù hợp với quy định tại khoản 8 Điều 3 của Hợp đồng này;

c) Khi tất cả các công tơ không ghi lại chính xác lượng điện năng giao nhận, phải ước tính sản lượng điện giao nhận theo các số liệu trung bình tháng (nếu có) của nhà máy điện trong cùng kỳ thanh toán của năm trước năm hợp đồng và phải được điều chỉnh hợp lý cho giai đoạn lập hoá đơn cụ thể theo các số liệu có sẵn tương ứng ảnh hưởng đến việc phát điện của nhà máy điện như lượng mưa, lưu lượng nước về, số giờ vận hành, thời gian vận hành của tổ máy phát điện và lượng điện tự dùng (gọi chung là "các Thông số vận hành") trong thời gian công tơ bị hỏng.

Khi không có các số liệu tin cậy, phải ước tính sản lượng điện giao nhận theo lượng điện năng trung bình tháng của nhà máy điện của sáu (06) kỳ thanh toán ngay trước khi công tơ hư hỏng (hoặc ít hơn nếu nhà máy điện vận hành chưa được sáu tháng) và phải được điều chỉnh theo thời gian ngừng máy hoặc theo các thông số của sổ Nhật ký vận hành của nhà máy.

4.5. Tranh chấp hóa đơn

Trường hợp một Bên không đồng ý với toàn bộ hoặc một phần của hóa đơn về sản lượng điện hoặc lượng tiền thanh toán thì có quyền thông báo bằng văn bản

tới Bên kia trong thời hạn một (01) năm kể từ khi nhận được hóa đơn hợp lệ.

Trường hợp việc giải quyết tranh chấp theo Điều 7 của Hợp đồng này mà Bên Bán đúng thì Bên Mua phải thanh toán cho Bên Bán khoản tiền tranh chấp cộng với phần lãi tính theo lãi suất cơ bản, ghép lãi hàng tháng từ ngày đến hạn thanh toán đến ngày thanh toán số tiền tranh chấp.

Nếu Bên Mua đúng thì Bên Bán phải hoàn lại số tiền tranh chấp đã nhận trước đó cộng với phần lãi tính theo lãi suất cơ bản, ghép lãi hàng tháng từ ngày nhận được

khoản thanh toán đến ngày thanh toán khoản tiền tranh chấp, trừ trường hợp Bên Mua chưa thanh toán khoản tiền tranh chấp cho Bên Bán.

Tất cả các thanh toán trong mục này phải được thực hiện trong thời hạn mười lăm (15) ngày làm việc kể từ ngày có quyết định giải quyết tranh chấp cuối cùng theo Điều 7 của Hợp đồng này.

Điều 5. Bất khả kháng

5.1. Bất khả kháng

Bất khả kháng theo Hợp đồng này là các sự kiện xảy ra nằm ngoài khả năng kiểm soát và không phải do không thực hiện, vô ý, thiếu trách nhiệm trong thực hiện nghĩa vụ Hợp đồng của một Bên, bao gồm các sự kiện sau:

a) Quyết định của cơ quan có thẩm quyền ảnh hưởng đến khả năng thực hiện nghĩa vụ của một Bên;

b) Sau ngày vận hành thương mại, Bên Bán không thể có được các giấy phép hoặc phê duyệt của cơ quan Nhà nước có thẩm quyền mặc dù đã nỗ lực hợp lý;

c) Thiên tai, hoả hoạn, cháy nổ, lũ lụt, sóng thần, bệnh dịch hay động đất;

d) Bạo động, nổi loạn, chiến sự, chống đối, phá hoại, cấm vận, bao vây, phong toả, bất cứ hành động chiến tranh nào hoặc hành động thù địch cộng đồng cho dù chiến tranh có được tuyên bố hay không;

đ) Quốc hữu hóa, sung công hoặc tịch thu tài sản của Bên Bán theo quyết định của cơ quan Nhà nước có thẩm quyền;

e) Những nguyên nhân khác nằm ngoài khả năng kiểm soát và không phải do lỗi của bên viện dẫn sự kiện bất khả kháng.

5.2. Những trường hợp không được viện dẫn bất khả kháng

a) Sự vi phạm các nghĩa vụ Hợp đồng của một trong các Bên xảy ra trước thời điểm xảy ra sự kiện bất khả kháng;

b) Việc chậm thanh toán cho sản lượng điện năng;

c) Một Bên không có khả năng thực hiện nghĩa vụ của mình theo Hợp đồng này có nguyên nhân trực tiếp từ việc Bên đó không thực hiện đúng Quy chuẩn ngành điện và các quy định về lưới điện phân phối.

5.3. Thoả thuận về sự kiện bất khả kháng

Trong trường hợp có sự kiện bất khả kháng, Bên viện dẫn bất khả kháng phải:

a) Nhanh chóng gửi thông báo bằng văn bản tới Bên kia về sự kiện bất khả kháng, nêu rõ lý do, đưa ra những bằng chứng đầy đủ chứng minh về sự kiện bất khả kháng đó và đưa ra dự kiến về thời gian và tầm ảnh hưởng của sự kiện bất khả kháng tới khả năng thực hiện nghĩa vụ của mình;

b) Nỗ lực với tất cả khả năng của mình để thực hiện nghĩa vụ theo Hợp đồng;

c) Nhanh chóng thực hiện các hành động cần thiết để khắc phục sự kiện bất khả kháng và cung cấp bằng chứng để chứng minh việc đã nỗ lực hợp lý để khắc phục sự kiện bất khả kháng;

d) Thực hiện các biện pháp cần thiết để giảm thiểu tác hại tới các Bên trong Hợp đồng;

đ) Nhanh chóng thông báo tới các Bên về sự chấm dứt của sự kiện bất khả kháng.

5.4. Hệ quả của sự kiện bất khả kháng

Trường hợp sau khi đã thực hiện tất cả các biện pháp tại khoản 3 Điều này mà không thể thực hiện một phần hoặc toàn bộ nghĩa vụ của mình theo Hợp đồng này vì sự kiện bất khả kháng, Bên vi phạm sẽ được miễn phần trách nhiệm liên quan tới việc không thực hiện được nghĩa vụ theo Hợp đồng do sự kiện bất khả kháng gây ra.

5.5. Thời hạn của sự kiện bất khả kháng

Trường hợp do sự kiện bất khả kháng mà một Bên không thực hiện nghĩa vụ theo Hợp đồng này trong thời hạn một (01) năm kể từ ngày xảy ra bất khả kháng,Bên kia có quyền đơn phương chấm dứt hợp đồng sau sáu mươi (60) ngày kể từ ngày thông báo bằng văn bản, trừ khi nghĩa vụ đó được thực hiện trong thời hạn sáu mươi (60) ngày nêu trên; miễn là Bên Mua không lựa chọn chấm dứt hợp đồng theo sự kiện bất khả kháng được nêu tại điểm b và đ khoản 1 Điều này.

Điều 6. Thời hạn hợp đồng, các sự kiện ảnh hưởng việc thực hiện Hợp đồng, bồi thường thiệt hại và đình chỉ thực hiện Hợp đồng

6.1. Thời hạn của Hợp đồng

Hợp đồng này có hiệu lực thực hiện từ ngày ký kết và chấm dứt sau hai mươi (20) năm kể từ ngày vận hành thương mại. Sau khi chấm dứt Hợp đồng, các bên có nghĩa vụ tiếp tục thực hiện việc lập hoá đơn lần cuối, điều chỉnh hoá đơn, thanh toán, hoàn tất các quyền và nghĩa vụ trong Hợp đồng này.

6.2. Các sự kiện ảnh hưởng việc thực hiện Hợp đồng của Bên Mua

a) Bên Bán không thực hiện được ngày vận hành thương mại như quy định trong Phụ lục B trong thời hạn ba (03) tháng, trừ trường hợp bất khả kháng;

b) Bên Bán bị rơi vào tình trạng giải thể hoặc phá sản;

c) Bên Bán không thực hiện hoặc tuân thủ các nội dung của Hợp đồng trong thời gian sáu mươi (60) ngày kể từ khi có thông báo bằng văn bản của Bên Mua;

Trường hợp Bên Bán hoặc Bên cho vay của Bên Bán đã cố gắng khắc phục sự kiện làm ảnh hưởng việc thực hiện Hợp đồng trong thời hạn sáu mươi (60) ngày trên nhưng việc khắc phục không thể hoàn thành trong thời hạn đó thì Bên Bán hoặc Bên cho vay của Bên Bán được kéo dài thời hạn khắc phục tới tối đa là một (01) năm kể từ ngày có thông báo bằng văn bản về sự kiện làm ảnh hưởng việc thực hiện Hợp đồng. Bên Bán phải tiếp tụchoàn thành khắc phục sự kiện trong thời gian ngắn nhất, trừ các trường hợp được nêu tại Điều 5 của Hợp đồng này;

d) Bên Bán không thanh toán khoản tiền thanh toán không tranh chấp theo Hợp đồng khi đến hạn và việc không thanh toán này tiếp tục kéo dài hơn chín mươi (90) ngày mà không có lý do chính đáng;

đ) Bên Bán phủ nhận hiệu lực của một phần hoặc toàn bộ Hợp đồng;

e) Vi phạm nghiêm trọng các cam kết của Bên Bán theo Điều 10 của Hợp đồng này.

6.3. Các sự kiện ảnh hưởng việc thực hiện Hợp đồng của Bên Bán

a) Bên Mua bị rơi vào tình trạng phá sản, giải thể hoặc bị phát mãi tài sản;

b) Bên Mua không thực hiện hoặc tuân thủ các nội dung của Hợp đồng trong thời hạn sáu mươi (60) ngày kể từ khi có thông báo bằng văn bản của Bên Bán.

Trường hợp Bên Mua hoặc Bên cho vay của Bên Mua đã cố gắng khắc phục hợp lý hành vi vi phạm trong thời hạn sáu mươi (60) ngày nhưng việc khắc phục không thể hoàn thành trong thời hạn đó thì Bên Mua hoặc Bên cho vay của Bên Mua được phép kéo dài thời hạn khắc phục tối đa là một (01) năm kể từ ngày có thông báo bằng văn bản về hành vi vi phạm của Bên Mua. Bên Mua phải tiếp tục hoàn thành khắc phục vi phạm trong thời gian ngắn nhất, trừ các trường hợp được nêu tại Điều 5 của Hợp đồng này.

c) Bên Mua không thanh toán khoản tiền thanh toán không tranh chấp theo Hợp đồng khi đến hạn và việc không thanh toán này tiếp tục kéo dài hơn chín mươi (90) ngày mà không có lý do chính đáng;

d) Bên Mua phủ nhận hiệu lực của một phần hoặc toàn bộ Hợp đồng;

đ) Vi phạm nghiêm trọng các cam kết của Bên Mua tại Điều 10 của Hợp đồng này.

6.4. Quy trình khắc phục và giải quyết sự kiện làm ảnh hưởng việc thực hiện Hợp đồng

a) Trường hợp có sự kiện làm ảnh hưởng việc thực hiện hợp đồng, Bên bị ảnh hưởng phải gửi thông báo bằng văn bản cho Bên gây ra ảnh hưởng và Bên cho vay của Bên gây ra ảnh hưởng. Trường hợp Bên bị ảnh hưởng không thể gửi thông báo bằng văn bản cho Bên cho vay của Bên gây ra ảnh hưởng, Bên bị ảnh hưởng có quyền yêu cầu Bên gây ra ảnh hưởng gửi thông báo sự kiện làm ảnh hưởng việc thực hiện Hợp đồng cho Bên cho vay. Bên gây ra ảnh hưởng và Bên cho vay của Bên gây ảnh hưởng phải hợp tác để giải quyết sự kiện làm ảnh hưởng việc thực hiện Hợp đồng.

b) Bên cho vay của Bên gây ra ảnh hưởng có quyền chỉ định Bên thứ ba hoặc thay thế Bên gây ra ảnh hưởng để khắc phục sự kiện làm ảnh hưởng việc thực hiện Hợp đồng nhưng phải thông báo bằng văn bản đến Bên bị ảnh hưởng. Trong trường hợp này, việc thay thế không làm tăng gánh nặng tài chính của Bên bị ảnh hưởng. Bên bị ảnh hưởng phải chấp nhận việc thay thế hoặc chỉ định Bên thứ ba của Bên cho vay để khắc phục sự kiện làm ảnh hưởng việc thực hiện hợp đồng. Bên cho vay của Bên gây ra ảnh hưởng sẽ thông báo bằng văn bản đến Bên bị ảnh hưởng về dự kiến khắc phục sự kiện thay Bên gây ra ảnh hưởng và thỏa thuận với Bên bị ảnh

hưởng có một khoảng thời gian hợp lý tính từ khi có thông báo để thực hiện nghĩa vụ theo hợp đồng thay Bên gây ra ảnh hưởng.

6.5. Bồi thường thiệt hại

a) Bên gây ra ảnh hưởng có nghĩa vụ bồi thường thiệt hại do sự kiện gây ra cho Bên bị ảnh hưởng. Giá trị bồi thường bao gồm giá trị tổn thất thực tế, trực tiếp mà Bên bị ảnh hưởng phải chịu do Bên kia gây ra và khoản lợi trực tiếp mà Bên bị ảnh hưởng được hưởng nếu không có sự kiện.

b) Bên bị ảnh hưởng phải chứng minh tổn thất, mức độ tổn thất do sự kiện gây ra và khoản lợi trực tiếp mà Bên bị ảnh hưởng đáng lẽ được hưởng nếu không có sự kiện.

6.6. Đình chỉ thực hiện Hợp đồng

Trường hợp sự kiện làm ảnh hưởng thực hiện hợp đồng không giải quyết được theo khoản 4 Điều này, Bên bị ảnh hưởng có thể tiếp tục yêu cầu Bên gây ra ảnh hưởng khắc phục sự kiện hoặc có thể đình chỉ thực hiện Hợp đồng bằng cách gửi thông báo đến Bên gây ra ảnh hưởng. Sau khi Bên bị ảnh hưởng lựa chọn đình chỉ thực hiện hợp đồng theo điều kiện của Hợp đồng này, các Bên không phải thực hiện nghĩa vụ Hợp đồng, trừ các trường hợp được nêu trong khoản 1 của Điều này và Bên bị ảnh hưởng có quyền yêu cầu Bên gây ra ảnh hưởng bồi thường thiệt hại.

Trường hợp Bên Bán là Bên bị ảnh hưởng lựa chọn đình chỉ thực hiện Hợp đồng, giá trị bồi thường thiệt hại được tính bằng giá trị sản lượng điện phát thực tế của Bên Bán trong thời gian một năm trước đó tính đến thời điểm đình chỉ thực hiện Hợp đồng.

Điều 7. Giải quyết tranh chấp

7.1. Trường hợp xảy ra tranh chấp giữa các Bên trong Hợp đồng, Bên tranh chấp phải thông báo bằng văn bản cho Bên kia về nội dung tranh chấp. Các Bên có trách nhiệm trao đổi để giải quyết tranh chấp trong vòng thời hạn sáu mươi (60) ngày kể từ ngày có thông báo của Bên đưa ra tranh chấp. Đối với các tranh chấp về thanh toán các khoản chi phí, các Bên có trách nhiệm trao đổi trong thời hạn mười lăm (15) ngày. Các Bên có quyền thỏa thuận bằng văn bản về việc kéo dài thời hạn trao đổi để giải quyết tranh chấp.

7.2. Trường hợp hai Bên không thể giải quyết tranh chấp bằng thông qua trao đổi trong thời hạn quy định tại khoản 1 Điều này, hai Bên thống nhất chuyển vụ việc tranh chấp đến Cục Điều tiết điện lực hoặc cơ quan giải quyết tranh chấp khác do hai Bên thống nhất lựa chọn để giải quyết tranh chấp theo quy định của pháp luật có liên quan.

Điều 8. Uỷ thác, chuyển nhượng và tái cơ cấu

8.1. Uỷ thác và chuyển nhượng

Trong trường hợp Hợp đồng này được uỷ thác hoặc chuyển nhượng thực hiện, quy định về quyền và nghĩa vụ trong Hợp đồng tiếp tục có hiệu lực đối với đại diện theo pháp luật, đại diện theo uỷ quyền của các Bên.

Trong trường hợp Bên Bán chuyển nhượng hoặc uỷ thác việc thực hiện Hợp đồng phải được sự chấp thuận bằng văn bản của Bên Mua và văn bản xác nhận của Ngân hàng Nông nghiệp và phát triển Nông thôn Việt Nam - Chi nhánh Lai Châu.

Trong vòng năm (05) ngày làm việc kể từ khi hai Bên hoàn tất thủ tục ủy thác chuyển nhượng. Bên ủy thác hay chuyển nhượng phải thông báo ngay bằng văn bản tới Bên kia về việc ủy thác hay chuyển nhượng.

8.2. Tái cơ cấu

Trong trường hợp tái cơ cấu ngành điện ảnh hưởng tới các quyền hoặc nghĩa vụ của Bên Bán hoặc Bên Mua trong Hợp đồng này, thì việc thực hiện hợp đồng sẽ được chuyển sang cho các đơn vị tiếp nhận. Bên Mua có trách nhiệm xác nhận và bảo đảm bằng văn bản về việc các đơn vị tiếp nhận sẽ tiếp tục thực hiện nghĩa vụ mua điện hoặc phân phối điện, các quyền lợi và nghĩa vụ khác theo Hợp đồng này.

Điều 9. Tham gia thị trường điện

9.1. Lựa chọn tham gia thị trường điện

Bên bán sở hữu nhà máy thủy điện nhỏ đáp ứng các điều kiện quy định tại Điều 9 Thông tư số 32/2014/TT-BCT ngày 09 tháng 10 năm 2014 của Bộ trưởng Bộ Công Thương quy định về trình tự xây dựng, áp dụng biểu giá chi phí tránh được và ban hành Hợp đồng mua bán điện mẫu cho các nhà máy thủy điện nhỏ (hoặc các văn bản sửa đổi, bổ sung thay thế sau này) và thuộc đối tượng áp dụng của Thông tư số 32/2014/TT-BCT ngày 09 tháng 10 năm 2014 của Bộ trưởng Bộ Công Thương quy định về trình tự xây dựng, áp dụng biểu giá chi phí tránh được và ban hành Hợp đồng mua bán điện mẫu cho các nhà máy thủy điện nhỏ và Thông tư số 29/2019/TT-BCT ngày 15 tháng 11 năm 2019 của Bộ trưởng Bộ Công Thương sửa đổi, bổ sung một số điều của Thông tư số 32/2014/TT-BCT ngày 09 tháng 10 năm 2014 của Bộ trưởng Bộ Công Thương quy định về trình tự xây dựng, áp dụng biểu giá chi phí tránh được và ban hành Hợp đồng mua bán điện mẫu cho các nhà máy thủy điện nhỏ và bãi bỏ Thông tư số 06/2016/TT-BCT ngày 14 tháng 6 năm 2016 của Bộ trưởng Bộ Công Thương sửa đổi, bổ sung một số điều của Thông tư số 32/2014/TT-BCT ngày 09 tháng 10 năm 2014 của Bộ trưởng Bộ Công Thương (hoặc các văn bản sửa đổi, bổ sung thay thế sau này) có quyền lựa chọn để nhà máy tham gia thị trường điện.

9.2. Chấm dứt và thanh lý Hợp đồng để tham gia thị trường điện

Đối với Bên Bán đang áp dụng Biểu giá chi phí tránh được và đã ký Hợp đồng mua bán điện mẫu, khi tham gia thị trường điện, Bên Bán phải ký thỏa thuận với Bên Mua chấm dứt và thanh lý Hợp đồng trước thời hạn theo đúng các quy định trong Hợp đồng đã ký kết giữa hai Bên và các quy định có liên quan do cơ quan Nhà nước có thẩm quyền ban hành.

Điều 10. Các thoả thuận khác

10.1. Sửa đổi Hợp đồng

Các Bên không được tự ý sửa đổi, bổ sung bất kỳ điều khoản nào trong Hợp đồng này, trừ trường hợp có thoả thuận bằng văn bản được người có thẩm quyền của cả hai Bên ký xác nhận. Riêng tài khoản trả tiền mua điện, Bên Mua và Bên Bán

không được chuyển trả về các tài khoản khác ngoài tài khoản đã thống nhất tại khoản 4.2 Điều 4 hợp đồng này khi chưa nhận được văn bản đồng ý của Ngân hàng Nông nghiệp và phát triển Nông thôn Việt Nam - Chi nhánh Lai Châu.

10.2. Trách nhiệm hợp tác

Bên Bán có nghĩa vụ thực hiện các thủ tục pháp lý liên quan tới nhà máy điện. Bên Mua có trách nhiệm hợp tác với Bên Bán để có được giấy phép, sự phê chuẩn, sự cho phép và phê duyệt cần thiết từ các cơ quan Nhà nước có thẩm quyền liên quan tới địa điểm nhà máy, nhiên liệu, kiểm soát những nguồn tài nguyên, đầu tư, truyền dẫn hoặc bán điện năng, sở hữu và vận hành nhà máy điện, kể cả việc cung cấp các tài liệu bổ sung hoặc các tài liệu ở dạng lưu trữ và thực hiện các hoạt động cần thiết hợp lý khác để thực hiện thoả thuận của các Bên.

10.3. Hợp đồng hoàn chỉnh

Hợp đồng này là thoả thuận hoàn chỉnh cuối cùng giữa các Bên tham gia và thay thế các nội dung đã thảo luận, thông tin, thư tín trao đổi trước khi ký kết liên quan tới Hợp đồng này.

10.4. Luật áp dụng

Việc giải thích và thực hiện Hợp đồng này được thực hiện theo quy định của pháp luật Việt Nam.

10.5. Sự không thực hiện quyền

Việc một Bên không thực hiện quyền của mình theo Hợp đồng này tại bất kỳ thời điểm nào sẽ không làm ảnh hưởng việc thực thi các quyền theo Hợp đồng về sau. Các Bên đồng ý rằng việc tuyên bố không thực hiện quyền của một Bên đối với bất kỳ cam kết hoặc điều kiện nào theo Hợp đồng, hoặc bất kỳ sự vi phạm hợp đồng, sẽ không được xem như là Bên đó từ bỏ quyền tương tự về sau.

10.6. Tính độc lập của các nội dung hợp đồng

Trường hợp có nội dung nào trong Hợp đồng này được cho là không phù hợp với quy định của pháp luật hoặc vô hiệu theo phán quyết của toà án, thì các nội dung khác của Hợp đồng vẫn có hiệu lực, nếu phần còn lại thể hiện đầy đủ nội dung mà không cần tới phần bị vô hiệu.

10.7. Thông báo

Bất kỳ thông báo, hoá đơn hoặc các trao đổi thông tin khác cần thiết trong quá trình thực hiện Hợp đồng này phải nêu rõ ngày lập và sự liên quan đến Hợp đồng. Các thông báo, hoá đơn hoặc trao đổi thông tin phải được lập bằng văn bản và được chuyển bằng các dịch vụ bưu điện hoặc fax. Trường hợp gửi bằng fax thì phải gửi bản gốc đến sau bằng dịch vụ bưu điện với bưu phí đã được trả trước. Thông báo, hoá đơn hoặc các trao đổi thông tin phải được gửi tới các địa chỉ sau:

a/ Bên Bán: CÔNG TY CP NĂNG LƯỢNG NẬM PÌ HÀ CHÂU.

Địa chỉ ĐKKD: Tổ 11, phường Tân Phong, TP Lai Châu, tỉnh Lai Châu.

Địa chỉ VPGD: Tổ 11, phường Tân Phong, TP Lai Châu, tỉnh Lai Châu.

Điện thoại: 0213387238

b/ Bên Mua: TỔNG CÔNG TY ĐIỆN LỰC MIỀN BẮC

Địa chỉ : Tầng 26 tòa B, số 11 Cửa Bắc, Q. Ba Đình, TP. Hà Nội.

Điện thoại: 024 22100633 Fax: 024 39351773

Trong trường hợp một trong hai Bên thay đổi địa chỉ liên lạc, chậm nhất là mười lăm (15) ngày trước khi thực hiện việc thay đổi địa chỉ liên lạc, Bên thay đổi có nghĩa vụ thông báo cho Bên kia về việc thay đổi địa chỉ liên lạc.

c) Trong các thông báo, kể cả thông báo chỉ định Bên cho vay, các Bên có thể nêu rõ địa chỉ người gửi hoặc người nhận khác theo hình thức quy định tại Khoản này.

d) Mỗi thông báo, hoá đơn hoặc các loại trao đổi thông tin khác được gửi bằng thư, giao nhận căn cứ theo dấu bưu điện hoặc xác nhận đã nhận đối với fax tại thời điểm chúng được giao tới địa chỉ người nhận hoặc tại thời điểm bị từ chối nhận bởi Bên nhận với địa chỉ nêu trên.

10.8. Bảo mật

Các Bên có trách nhiệm bảo mật Hợp đồng và các văn bản, tài liệu có liên quan đến Hợp đồng. Không Bên nào có quyền công bố, tiết lộ hay sử dụng Hợp đồng và các văn bản, tài liệu liên quan đến Hợp đồng nhằm mục đích khác ngoài việc thực hiện nghĩa vụ của các Bên đó theo Hợp đồng hoặc quy định của Pháp luật.

Các phụ lục của Hợp đồng và các văn bản sửa đổi, bổ sung hợp đồng là một phần không thể tách rời của Hợp đồng. Hợp đồng và các phụ lục của Hợp đồng, văn bản sửa đổi, bổ sung Hợp đồng là các văn bản duy nhất và đầy đủ thể hiện thỏa thuận của các Bên về việc mua bán điện của nhà máy điện.

10.9. Chấm dứt Hợp đồng

Hợp đồng này được chấm dứt trong các trường hợp sau:

a) Sau hai mươi (20) năm kể từ ngày vận hành thương mại;

b) Một Bên có quyền chấm dứt Hợp đồng trong trường hợp do sự kiện bất khả kháng mà Bên kia không thực hiện nghĩa vụ Hợp đồng trong thời gian kéo dài hơn một (01) năm. Trong trường hợp này, việc chấm dứt Hợp đồng phải được thực hiện theo trình tự tại khoản 5 Điều 5 Hợp đồng này;

c) Khi Bên Bán tham gia thị trường điện.

Điều 11. Cam kết thực hiện

Hai Bên cam kết thực hiện Hợp đồng này như sau:

1. Mỗi Bên được thành lập hợp pháp để hoạt động kinh doanh tại Việt Nam;

2. Việc ký kết và thực hiện Hợp đồng này của mỗi Bên được thực hiện đúng theo điều kiện và nội dung của Giấy phép hoạt động điện lực do cơ quan có thẩm quyền cấp và các quy định của pháp luật có liên quan;

3. Các Bên không có hành vi pháp lý hoặc hành chính ngăn cản hoặc làm ảnh hưởng Bên kia thực hiện Hợp đồng này;

4. Hợp đồng này quy định nghĩa vụ hợp pháp và bắt buộc đối với các Bên theo các nội dung của Hợp đồng;

5. Việc ký kết và thực hiện của một Bên trong Hợp đồng này không vi phạm với bất kỳ điều khoản nào của Hợp đồng khác hoặc là một phần văn bản của một Hợp đồng khác mà Bên đó là một Bên tham gia.

Hợp đồng này được lập thành 10 bản có giá trị như nhau, Bên Mua giữ 05 bản, Bên Bán giữ 04 bản và có trách nhiệm gửi 01 bản Hợp đồng mua bán điện tới Cục Điều tiết Điện lực./.

ĐẠI DIỆN BÊN BÁN **CHỦ TỊCH HĐQT**	**ĐẠI DIỆN BÊN MUA** **PHÓ TỔNG GIÁM ĐỐC**
Lê Việt Hà	**Phan Tử Lượng**

BỘ CÔNG THƯƠNG
CỤC ĐIỀU TIẾT ĐIỆN LỰC

GIẤY PHÉP
HOẠT ĐỘNG ĐIỆN LỰC

SỐ : 20/GP-ĐTĐL

NGÀY CẤP : 01-02-24

BỘ CÔNG THƯƠNG **CỤC ĐIỀU TIẾT ĐIỆN LỰC**	**CỘNG HÒA XÃ HỘI CHỦ NGHĨA VIỆT NAM** **Độc lập - Tự do - Hạnh phúc**
Số: 20 /GP-ĐTĐL	*Hà Nội, ngày 01 tháng 02 năm 2024*

GIẤY PHÉP HOẠT ĐỘNG ĐIỆN LỰC

CỤC TRƯỞNG CỤC ĐIỀU TIẾT ĐIỆN LỰC

Căn cứ Quyết định số 2630/QĐ-BCT ngày 02 tháng 12 năm 2022 của Bộ trưởng Bộ Công Thương quy định chức năng, nhiệm vụ, quyền hạn và cơ cấu tổ chức của Cục Điều tiết điện lực;

Căn cứ Luật Điện lực ngày 03 tháng 12 năm 2004; Luật sửa đổi, bổ sung một số điều của Luật Điện lực ngày 20 tháng 11 năm 2012;

Căn cứ Nghị định số 137/2013/NĐ-CP ngày 21 tháng 10 năm 2013 của Chính phủ quy định chi tiết thi hành một số điều của Luật Điện lực và Luật sửa đổi, bổ sung một số điều của Luật Điện lực;

Căn cứ Nghị định số 08/2018/NĐ-CP ngày 15 tháng 01 năm 2018 của Chính phủ sửa đổi một số Nghị định liên quan đến điều kiện đầu tư kinh doanh thuộc phạm vi quản lý nhà nước của Bộ Công Thương;

Căn cứ Nghị định số 17/2020/NĐ-CP ngày 05 tháng 02 năm 2020 của Chính phủ sửa đổi, bổ sung một số điều của các Nghị định liên quan đến điều kiện đầu tư kinh doanh thuộc lĩnh vực quản lý nhà nước của Bộ Công Thương;

Căn cứ Thông tư số 21/2020/TT-BCT ngày 09 tháng 9 năm 2020 của Bộ trưởng Bộ Công Thương quy định về trình tự, thủ tục cấp giấy phép hoạt động điện lực;

Căn cứ Thông tư số 10/2023/TT-BCT ngày 21 tháng 4 năm 2023 của Bộ trưởng Bộ Công Thương sửa đổi, bổ sung một số điều của Thông tư số 21/2020/TT-BCT ngày 09 tháng 9 năm 2020 của Bộ trưởng Bộ Công Thương quy định về trình tự, thủ tục cấp giấy phép hoạt động điện lực;

Xét hồ sơ đề nghị cấp giấy phép hoạt động điện lực của Công ty Cổ phần Năng lượng Nậm Pì Hà Châu;

Theo đề nghị của Trưởng phòng Cấp phép và Quan hệ công chúng.

QUYẾT ĐỊNH:

Điều 1. Cấp phép hoạt động điện lực cho

1. Tên tổ chức: **Công ty Cổ phần Năng lượng Nậm Pì Hà Châu**

2. Giấy chứng nhận đăng ký doanh nghiệp Công ty Cổ phần do Phòng đăng ký kinh doanh, Sở Kế hoạch và Đầu tư tỉnh Lai Châu cấp, mã số doanh nghiệp 6200111269, đăng ký lần đầu ngày 16 tháng 11 năm 2020.

3. Trụ sở chính: Tổ 11, phường Tân Phong, thành phố Lai Châu, tỉnh Lai Châu

Điện thoại: 0961.589.568 Email: congtythuydienhachau@gmail.com

Điều 2. Lĩnh vực hoạt động

1. Hoạt động phát điện

2. Hoạt động phân phối điện

Điều 3. Phạm vi và thời hạn hoạt động

1. Lĩnh vực 1: Quản lý, vận hành Nhà máy Thủy điện Nậm Pì công suất 10 MW (2x5 MW) trên địa bàn xã Nậm Pì và xã Pú Đao, huyện Nậm Nhùn, tỉnh Lai Châu.

Các thông số chính của Nhà máy Thủy điện Nậm Pì:

a) Tua bin thủy lực:

- Số lượng: 02 tổ
- Loại: Francis trục ngang

b) Máy phát điện:

- Số lượng: 02 tổ
- Loại: Đồng bộ, 3 pha
- Điện áp định mức: 6,3 kV
- Tần số: 50 Hz

c) Máy biến áp chính:

- Loại: 3 pha, 2 cuộn dây
- Tổ đấu dây: YNd11
- Công suất định mức: 14 MVA
- Điện áp định mức: 115±2x2,5%/6,3 kV

2. Lĩnh vực 2: Quản lý, vận hành Đường dây 110 kV đấu nối Trạm biến áp 110 kV Thủy điện Nậm Pì đến cột 38 thuộc tuyến đường dây 110 kV trạm biến áp 500 kV Lai Châu - Nậm Na 3.

3. Thời hạn của giấy phép đến ngày 31 tháng 01 năm 2034.

Điều 4. Quyền của đơn vị điện lực được cấp giấy phép

1. Công ty Cổ phần Năng lượng Nậm Pì Hà Châu được phép hoạt động theo lĩnh vực và phạm vi của giấy phép hoạt động điện lực.

2. Công ty Cổ phần Năng lượng Nậm Pì Hà Châu có các quyền theo quy định tại khoản 1 Điều 39 và khoản 1 Điều 41 Luật Điện lực, Luật sửa đổi, bổ sung một số điều của Luật Điện lực và các quyền khác theo quy định của pháp luật.

Điều 5. Nghĩa vụ của đơn vị điện lực được cấp giấy phép

1. Công ty Cổ phần Năng lượng Nậm Pì Hà Châu có nghĩa vụ triển khai hoạt động chậm nhất 06 tháng kể từ ngày được cấp giấy phép hoạt động điện lực.

2. Công ty Cổ phần Năng lượng Nậm Pì Hà Châu có nghĩa vụ đảm bảo các điều kiện hoạt động điện lực theo quy định của pháp luật trong suốt thời gian hoạt động.

3. Công ty Cổ phần Năng lượng Nậm Pì Hà Châu không được phép cho thuê, cho mượn, tự ý sửa chữa giấy phép hoạt động điện lực.

4. Công ty Cổ phần Năng lượng Nậm Pì Hà Châu có nghĩa vụ tham gia thị trường điện lực theo quy định về vận hành thị trường điện do Bộ Công Thương ban hành.

5. Công ty Cổ phần Năng lượng Nậm Pì Hà Châu có nghĩa vụ thực hiện chế độ báo cáo theo quy định.

6. Công ty Cổ phần Năng lượng Nậm Pì Hà Châu có nghĩa vụ thực hiện các quy định tại khoản 2 Điều 39 và khoản 2 Điều 41 Luật Điện lực, Luật sửa đổi, bổ sung một số điều của Luật Điện lực và các văn bản hướng dẫn thi hành.

Điều 6. Hiệu lực thi hành

Giấy phép hoạt động điện lực này có hiệu lực kể từ ngày ký./.

CỤC TRƯỞNG

CỘNG HÒA X.H.C.N VIỆT NAM
CỤC ĐIỀU TIẾT ĐIỆN LỰC
BỘ CÔNG THƯƠNG

Trần Việt Hòa

TẬP ĐOÀN ĐIỆN LỰC VIỆT NAM **TỔNG CÔNG TY** **ĐIỆN LỰC MIỀN BẮC**	**CỘNG HÒA XÃ HỘI CHỦ NGHĨA VIỆT NAM** **Độc lập – Tự do – Hạnh phúc**
Số: 515/EVNNPC-KD V/v xác nhận ngày vận hành thương mại cho nhà máy thủy điện Nậm Pì tỉnh Lai Châu	*Hà Nội, ngày 05 tháng 02 năm 2024*

Kính gửi: Công ty Cổ phần Năng lượng Nậm Pì Hà Châu

Tổng công ty Điện lực miền Bắc (EVN*NPC*) nhận được văn bản số 02/CV-NP ngày 02/02/2024 của Công ty Cổ phần Năng lượng Nậm Pì Hà Châu về việc xác nhận nhà máy thủy điện (NMTĐ) Nậm Pì đủ điều kiện vận hành chính thức.

Căn cứ:

- Hợp đồng mua bán điện nhà máy thủy điện Nậm Pì giữa Công ty Cổ phần Năng lượng Nậm Pì Hà Châu và Tập đoàn Điện lực Việt Nam đại diện là EVN*NPC* số 348/EVN*NPC*-KD ngày 15/12/2022;
- Văn bản hợp nhất số 03/VBHN-BCT ngày 06/01/2023 của Bộ Công Thương hợp nhất các Thông tư quy định hệ thống điện phân phối (Thông tư số 39/2015/TT-BCT ngày 18/11/2015, Thông tư số 30/2019/TT-BCT ngày 18/11/2019 và Thông tư số 39/2022/TT-BCT ngày 30/12/2022);
- Quy trình thử nghiệm và giám sát thử nghiệm ban hành kèm theo Quyết định số 25/QĐ-ĐTĐL ngày 26/3/2019 của Cục Điều tiết Điện lực (Quy trình 25);

Công ty Cổ phần Năng lượng Nậm Pì Hà Châu đã hoàn thiện các thủ tục pháp lý như sau:

1. Đáp ứng quy định về thử nghiệm:

- Công văn số 29/2024/CV-NP ngày 27/01/2024 của Công ty Cổ phần năng lượng Nậm Pì Hà Châu về việc Báo cáo thử nghiệm theo Quy trình 25 tổ máy H1, H2 Thủy điện Nậm Pì, tỉnh Lai Châu kèm theo Báo cáo Thử nghiệm tổ máy phát điện, hệ thống kích từ, hệ thống điều tốc theo Quyết định 25/QĐ-ĐTĐL do Công ty cổ phần cơ điện Sông Đà SODIC thực hiện; Biên bản ngày 14/01/2024 về việc thử nghiệm khả năng đáp ứng tần số tổ máy H1, H2 NMTĐ Nậm Pì giữa Trung tâm điều độ HTĐ miền Bắc, Công ty Cổ phần Năng lượng Nậm Pì Hà Châu và Công ty cổ phần cơ điện Sông Đà SODIC.
- Công văn số 175 ngày 02/02/2024 của Trung tâm Điều độ Hệ thống điện miền Bắc về kết quả thử nghiệm theo Quy trình 25 và cung cấp tài liệu đáp ứng vận hành chính thức tổ máy H1, H2 TĐ Nậm Pì.

2. Đáp ứng quy định về quy hoạch:

- Quyết định số 4942/QĐ-BCT ngày 27/12/2018 của Bộ Công Thương về việc phê duyệt bổ sung Quy hoạch thủy điện vừa và nhỏ tỉnh Lai Châu;

- Văn bản số 592/BCT-ĐL ngày 22/01/2020 của Bộ Công Thương về việc điều chỉnh quy hoạch các Dự án thủy điện Pa Hạ, Phiêng Lúc và Nậm Pì, tỉnh Lai Châu;

- Quyết định số 1954/QĐ-BCT ngày 24/07/2020 của Bộ Công Thương về việc phê duyệt điều chỉnh quy hoạch các Dự án thủy điện Nậm Bụm 1A, Nậm Củm 1, Nậm Pảng 2, Nậm Nghẹ và Nậm Pì trên địa bàn tỉnh Lai Châu;

- Văn bản số 9792/BCT-ĐL ngày 21/12/2020 của Bộ Công Thương về việc bổ sung phương án đấu nối thủy điện Nậm Pì vào Quy hoạch phát triển điện lực tỉnh Lai Châu.

3. Đáp ứng quy định về đất đai:

- Quyết định số 1648/QĐ-UBND ngày 08/12/2021 của UBND tỉnh Lai Châu về việc thu hồi đất, cho phép chuyển mục đích sử dụng đất, cho thuê đất và cấp Giấy chứng nhận quyền sử dụng đất, quyền sở hữu nhà ở và tài sản khác gắn liền với đất để thực hiện dự án thủy điện Nậm Pì;

- Quyết định số 514/QĐ-UBND ngày 31/03/2023 của UBND tỉnh Lai Châu về việc thu hồi đất, chuyển mục đích sử dụng đất, cho thuê đất và cấp Giấy chứng nhận quyền sử dụng đất, quyền sở hữu nhà ở và tài sản khác gắn liền với đất để thực hiện dự án Thủy điện Nậm Pì (lần 2);

- Hợp đồng thuê đất số 322/HĐTĐ ngày 16/12/2021 và Hợp đồng thuê đất số 109/HĐTĐ ngày 17/04/2023 giữa Sở TNMT tỉnh Lai Châu và Công ty cổ phần năng lượng Nậm Pì Hà Châu;

- Các Giấy chứng nhận quyền sử dụng đất của Công ty cổ phần năng lượng Nậm Pì Hà Châu.

4. Đáp ứng quy định về xây dựng:

- Thông báo số 37/TB-SCT ngày 02/11/2023 của Sở Công Thương – UBND tỉnh Lai Châu về Kết quả kiểm tra công tác nghiệm thu hoàn thành công trình thủy điện Nậm Pì.

5. Đáp ứng quy định phòng cháy chữa cháy:

- Văn bản số 1334/NT-PC07 ngày 25/10/2023 của Phòng cảnh sát PCCC và CNCH – Công an tỉnh Lai Châu về việc chấp thuận kết quả nghiệm thu về PCCC của Thủy điện Nậm Pì.

6. Đáp ứng quy định về môi trường:

- Quyết định số 754/QĐ-UBND ngày 25/06/2021 của UBND tỉnh Lai Châu về việc Phê duyệt báo cáo đánh giá tác động môi trường của Dự án thủy điện Nậm Pì;

- Giấy phép khai thác, sử dụng nước mặt số 103/GP-BTNMT ngày 14/04/2023 của Bộ Tài nguyên và Môi trường cấp cho Công ty Cổ phần Năng lượng Nậm Pì Hà Châu mục đích khai thác, sử dụng nước phát điện công trình thủy điện Nậm Pì (thời hạn của Giấy phép là 10 năm).

7. Các quy định pháp luật có liên quan:

- Giấy phép hoạt động điện lực số 20/GP-ĐTĐL ngày 01/02/2024 của Cục Điều tiết Điện lực - Bộ Công thương cấp cho Công ty Cổ phần Năng lượng Nậm Pì Hà Châu trong lĩnh vực hoạt động phát điện, hoạt động phân phối điện (có thời hạn đến ngày 31/01/2034);

- Các Quyết định của UBND tỉnh Lai Châu: số 1438/QĐ-UBND ngày 01/11/2019 về việc phê duyệt chủ trương đầu tư dự án thủy điện Nậm Pì; số 1379/QĐ-UBND ngày 25/09/2020 về việc Điều chỉnh Quyết định chủ trương đầu tư dự án thủy điện Nậm Pì; số 55/QĐ-UBND ngày 18/01/2022 về việc chấp thuận điều chỉnh nhà đầu tư dự án thủy điện Nậm Pì; số 1197/QĐ-UBND ngày 15/09/2022 về việc chấp thuận Điều chỉnh chủ trương đầu tư dự án thủy điện Nậm Pì; số 463/QĐ-UBND ngày 21/03/2023 về việc chấp thuận Điều chỉnh chủ trương đầu tư dự án thủy điện Nậm Pì; số 2348/QĐ-UBND ngày 27/12/2023 về việc chấp thuận Điều chỉnh chủ trương đầu tư dự án thủy điện Nậm Pì;

- Quyết định số 26/2023/QĐ-TĐHC ngày 12/06/2023 của Công ty Cổ phần Năng lượng Nậm Pì Hà Châu về việc Phê duyệt Quy trình vận hành hồ chứa công trình thủy điện Nậm Pì tại xã Nậm Pì và xã Pú Đao, huyện Nậm Nhùn;

- Quyết định số 769/QĐ-UBND ngày 06/06/2023 của UBND tỉnh Lai Châu về việc Phê duyệt Phương án bảo vệ đập, hồ chứa công trình thủy điện Nậm Pì tại xã Nậm Pì và xã Pú Đao, huyện Nậm Nhùn, tỉnh Lai Châu;

-Quyết định số 230/QĐ-UBND ngày 21/03/2023 của UBND huyện Nậm Nhùn về việc Phê duyệt Phương án ứng phó với tình huống đập, hồ chứa thủy điện Nậm Pì, xã Nậm Pì và xã Pú Đao, huyện Nậm Nhùn.

8. Các Biên bản nghiệm thu hệ thống đo đếm điện năng, biên bản xác nhận chỉ số công tơ và sản lượng điện năng giao nhận sau 72 giờ thử nghiệm mang tải:

- Biên bản nghiệm thu tĩnh hệ thống đo đếm điện năng và hệ thống thu thập số liệu đo đếm điện năng NMTĐ Nậm Pì ngày 14/9/2023; Các biên bản nghiệm thu, bàn giao điểm đo đầu nguồn hệ thống đo đếm điện năng cụm NMTĐ Nậm Pì do Công ty TNHH MTV Thí nghiệm điện miền Bắc thực hiện nội dung nghiệm thu tĩnh thực hiện ngày 14/9/2023, nghiệm thu mang tải thực hiện ngày 15/01/2024;

- Biên bản xác nhận chỉ số công tơ và sản lượng điện năng NMTĐ Nậm Pì sau 72 giờ phát thử nghiệm mang tải vào 10h36' ngày 02/02/2024.

Tổng công ty Điện lực miền Bắc thống nhất ngày vận hành thương mại cho NMTĐ Nậm Pì được tính từ 10h36' ngày 02 tháng 02 năm 2024 – là thời điểm Công ty Cổ phần Năng lượng Nậm Pì Hà Châu đã hoàn thành các thử nghiệm & được cấp các giấy phép hoạt động theo quy định.

Để NMTĐ Nậm Pì được vận hành thương mại liên tục, EVN*NPC* đề nghị Công ty Cổ phần Năng lượng Nậm Pì Hà Châu gia hạn các Giấy phép hoạt động

của nhà máy theo quy định của cơ quan quản lý nhà nước trước thời điểm hết hạn. Công ty Cổ phần Năng lượng Nậm Pì Hà Châu chịu trách nhiệm:

- Tuân thủ tuyệt đối đúng các quy định của pháp luật về đầu tư, xây dựng công trình để đưa vào sử dụng, vận hành, cũng như tuân thủ các tiêu chuẩn, kỹ thuật ngành điện và các văn bản quy phạm pháp luật liên quan khác.

- Thực hiện các quyết định của cấp có thẩm quyền để xử lý các vấn đề phát sinh liên quan đến việc đưa NMTĐ Nậm Pì vào sử dụng, vận hành thương mại (nếu có).

Trân trọng./.

Nơi nhận:
- Như trên;
- Chủ tịch HĐTV (để b/c);
- TGĐ (để b/c);
- Công ty Mua Bán Điện (để p/hợp);
- Trung tâm Điều độ HTĐ miền Bắc (để p/hợp);
- Ban KT, TCKT (để biết);
- PC Lai Châu (để p/hợp);
- Lưu: VT, KD.

KT. TỔNG GIÁM ĐỐC
PHÓ TỔNG GIÁM ĐỐC

Phan Tử Lượng

CỘNG HOÀ XÃ HỘI CHỦ NGHĨA VIỆT NAM

Độc lập - Tự do - Hạnh phúc

Lai Châu, ngày 31 tháng 08 năm 2023

BIÊN BẢN SỐ: 01/2023/NP/NTHT/CĐM
NGHIỆM THU HOÀN THÀNH HẠNG MỤC CÔNG TRÌNH ĐỂ ĐƯA VÀO SỬ DỤNG

I. Tên hạng mục công trình, công trình xây dựng được nghiệm thu:

1.1 Hạng mục: Toàn bộ công trình cụm đầu mối, bao gồm:

- Đập chính gồm đập dâng nước và đập tràn tự do
- Đập phụ gồm đập dâng và đập tràn tự do
- Cống xả cát

1.2 Dự án: Thủy điện Nậm Pì.

II. Thời gian và địa điểm nghiệm thu:

1.1 Thời gian nghiệm thu:

Bắt đầu: 7h 30' ngày 31 tháng 08 năm 2023.

Kết thúc: 16h 30' ngày 31 tháng 08 năm 2023.

1.2 Địa điểm nghiệm thu:

Tại công trình: Thủy điện Nậm Pì, Xã Nậm Pì và xã Pú Đao, huyện Nậm Nhùn, và xã Chăn Nưa, huyện Sìn Hồ, tỉnh Lai Châu.

III. Thành phần ký biên bản nghiệm thu:

1.1. Đại diện Chủ đầu tư: Công ty cổ phần Năng lượng Nậm Pì Hà Châu

- Bà: **Lê Việt Hà** Chức vụ: Giám đốc.
- Ông: **Lê Văn Hào** Chức vụ: Trưởng ban QLDA

1.2. Đại diện đơn vị tư vấn giám sát: Liên danh tư vấn Anh Dũng - ITH

- Ông: **Vũ Hoàng Tinh** Chức vụ: Giám đốc.
- Ông: **Trần Nguyên Nam** Chức vụ: Tư vấn giám sát trưởng.

1.3. Đại diện Đơn vị thi công: Công ty TNHH số 10 - Lai Châu

- Ông: **Vũ Quang Toán** Chức vụ: Giám đốc
- Ông: **Ngô Kim Thang** Chức vụ: CHT công trường

1.4. Đại diện tư vấn thiết kế: Công ty TNHH Tư vấn đầu tư ITH Việt Nam

- Bà: **Bùi Thị Thanh Hoa** Chức vụ: Giám đốc.

- Ông: **Trần Nguyên Nam** Chức vụ: Chủ nhiệm TK.

IV. Tài liệu căn cứ để nghiệm thu

- Hợp đồng đã ký giữa chủ đầu tư với các nhà thầu tư vấn thiết kế, nhà thầu tư vấn giám sát, nhà thầu thi công xây dựng, nhà thầu thí nghiệm.

- Hồ sơ bàn giao tim mốc, mặt bằng hiện trạng trước khi thi công.

- Bản vẽ thiết kế thi công hạng mục: Đập dâng nước, Đập tràn tự do, Cống xả cát do Công ty TNHH tư vấn đầu tư ITH Việt Nam lập được chủ đầu tư phê duyệt.

- Hồ sơ pháp lý; Hồ sơ quản lý chất lượng (Hồ sơ hoàn công, biên bản nghiệm thu công việc xây dựng, sổ nhật ký thi công, chứng chỉ kết quả thí nghiệm vật liệu, kết quả nén mẫu bê tông); Biện pháp tổ chức thi công; Các kết quả thí nghiệm, kết quả kiểm tra.

- Biên bản nghiệm thu giai đoạn thi công xây dựng, biên bản nghiệm thu bộ phận công trình.

- Quyển: Chỉ dẫn kỹ thuật thi công phần xây dựng, chỉ dẫn kỹ thuật thi công phần thiết bị công nghệ do Công ty TNHH tư vấn đầu tư ITH Việt Nam lập được chủ đầu tư phê duyệt.

- Các tiêu chuẩn, quy chuẩn kỹ thuật hiện hành được áp dụng.

V. Đánh giá về về việc đáp ứng các điều kiện nghiệm thu so với yêu cầu thiết kế, chỉ dẫn kỹ thuật và các yêu cầu khác của hợp đồng:

- Về tiến độ xây dựng hạng mục công trình hoặc công trình xây dựng:

+ Ngày khởi công : Ngày 01 tháng 12 năm 2021.

+ Ngày hoàn thành: Ngày 16 tháng 8 năm 2023.

- Chất lượng của hạng mục công trình, công trình xây dựng hoàn thành so với nhiệm vụ thiết kế, chỉ dẫn kỹ thuận và các yêu cầu khác của hợp đồng xây dựng.

+ Các công việc đã được thi công đầy đủ theo hồ sơ thiết kế phê duyệt

+ Công tác nghiệm thu công việc, bộ phận, giai đoạn trong quá trình thi công + được thực hiện đầy đủ theo quy định

+ Chất lượng thi công đạt yêu cầu kỹ thuật so với nhiệm vụ thiết kế chỉ dẫn kỹ thuật theo hồ sơ thiết kế, tiêu chuẩn hiện hành

+ Quy mô phạm vi thi công phù hợp với hợp đồng được ký giữ Chủ đầu tư và Nhà thầu thi công

- Tuân thủ các quy định về thực hiện các yêu cầu của cơ quan phòng cháy chữa cháy, cơ quan quản lý nhà nước về môi trường, cơ quan chuyên môn về xây dựng và các yêu cầu khác của pháp luật có liên quan.

+ Đảm bảo yêu cầu kỹ thuật.

- Các ý kiến khác*: Không*

VI. Kết luận: Đồng ý nghiệm thu hoàn thành công trình, (hạng mục công trình): Đập dâng nước, Đập tràn tự do, Cống xả cát thuộc dự án: Thủy điện Nậm Pì đưa vào sử dụng.

CÁC BÊN THAM GIA NGHIỆM THU

Đ/D. CHỦ ĐẦU TƯ	**Đ/D. TƯ VẤN GIÁM SÁT**
Giám đốc	**Giám đốc**
Lê Việt Hà	**Vũ Hoàng Tinh**
Đ/D. TƯ VẤN THIẾT KẾ	**Đ/D. ĐƠN VỊ THI CÔNG**
Giám đốc	**Giám đốc**
Bùi Thị Thanh Hoa	**Vũ Quang Toán**

CÁC THÀNH VIÊN THAM GIA NGHIỆM THU

1. Ông: Lê Văn Hào .....

2. Ông: Trần Nguyên Nam .....

3. Ông: Ngô Kim Thang .....

CỘNG HOÀ XÃ HỘI CHỦ NGHĨA VIỆT NAM

Độc lập - Tự do - Hạnh phúc

Lai Châu, ngày 31 tháng 8 năm 2023.

BIÊN BẢN SỐ: 02/2023/NP/NTHT/TNL

NGHIỆM THU HOÀN THÀNH HẠNG MỤC CÔNG TRÌNH

I. Tên hạng mục công trình, công trình xây dựng được nghiệm thu:

1.1 Hạng mục: Toàn bộ công trình tuyến năng lượng, bao gồm: Cửa lấy nước tại đập chính, Cửa lấy nước tại đập phụ, Hầm chuyển nước, Cống hộp dẫn nước, Đường ống áp lực, Hầm áp lực

1.2 Dự án: Thủy điện Nậm Pì.

II. Thời gian và địa điểm nghiệm thu:

1.1 Thời gian nghiệm thu:

Bắt đầu: 7h 30' ngày 31 tháng 08 năm 2023.

Kết thúc: 16h 30' ngày 31 tháng 08 năm 2023.

1.2 Địa điểm nghiệm thu:

Tại công trình: Thủy điện Nậm Pì, Xã Nậm Pì và xã Pú Đao, huyện Nậm Nhùn, và xã Chăn Nưa, huyện Sìn Hồ, tỉnh Lai Châu.

III. Thành phần ký biên bản nghiệm thu:

1.1. Đại diện Chủ đầu tư: Công ty cổ phần Năng lượng Nậm Pì Hà Châu

- Bà: **Lê Việt Hà** Chức vụ: Giám đốc.
- Ông: **Lê Văn Hào** Chức vụ: Trưởng ban QLDA

1.2. Đại diện đơn vị tư vấn giám sát: Liên danh tư vấn Anh Dũng - ITH

- Ông: **Vũ Hoàng Tinh** Chức vụ: Giám đốc.
- Ông: **Trần Nguyên Nam** Chức vụ: Tư vấn giám sát trưởng.

1.3. Đại diện Đơn vị thi công: Công ty TNHH số 10 - Lai Châu

- Ông: **Vũ Quang Toán** Chức vụ: Giám đốc
- Ông: **Ngô Kim Thang** Chức vụ: CHT công trường

1.4. Đại diện tư vấn thiết kế: Công ty TNHH tư vấn đầu tư ITH Việt Nam

- Bà: **Bùi Thị Thanh Hoa** Chức vụ: Giám đốc.

- Ông: **Trần Nguyên Nam** Chức vụ: Chủ nhiệm TK.

IV. Tài liệu căn cứ để nghiệm thu

- Hợp đồng đã ký giữa chủ đầu tư với các nhà thầu tư vấn thiết kế, nhà thầu tư vấn giám sát, nhà thầu thi công xây dựng, nhà thầu thí nghiệm.

- Hồ sơ bàn giao tim mốc, mặt bằng hiện trạng trước khi thi công.

- Bản vẽ thiết kế thi công hạng mục: Toàn bộ công trình tuyến năng lượng, bao gồm: Cửa lấy nước tại đập chính, Cửa lấy nước tại đập phụ, Hầm chuyển nước, Cống hộp dẫn nước, Đường ống áp lực, Hầm áp lực do Công ty TNHH tư vấn đầu tư ITH Việt Nam lập đã được chủ đầu tư phê duyệt.

- Hồ sơ pháp lý; Hồ sơ quản lý chất lượng (Hồ sơ hoàn công, biên bản nghiệm thu công việc xây dựng, sổ nhật ký thi công, chứng chỉ kết quả thí nghiệm vật liệu, kết quả nén mẫu bê tông); Biện pháp tổ chức thi công; Các kết quả thi nghiệm, kết quả kiểm tra.

- Biên bản nghiệm thu giai đoạn thi công xây dựng, biên bản nghiệm thu bộ phận công trình.

- Quyển: Chỉ dẫn kỹ thuật thi công phần xây dựng, chỉ dẫn kỹ thuật thi công phần thiết bị công nghệ do Công ty Cổ phần tư vấn thiết kế thuỷ điện Miền Bắc lập được chủ đầu tư phê duyệt.

- Các tiêu chuẩn, quy chuẩn kỹ thuật hiện hành được áp dụng.

V. Đánh giá về về việc đáp ứng các điều kiện nghiệm thu so với yêu cầu thiết kê, chỉ dẫn ký thuật và các yêu cầu khác của hợp đồng:

- Về tiến độ xây dựng hạng mục công trình hoặc công trình xây dựng:

+ Ngày khởi công: Ngày 01 tháng 12 năm 2021.

+ Ngày hoàn thành: Ngày 30 tháng 8 năm 2023.

- Chất lượng của hạng mục công trình, công trình xây dựng hoàn thành so với nhiệm vụ thiết kế, chỉ dẫn kỹ thuận và các yêu cầu khác của hợp đồng xây dựng.

+ Các công việc đã được thi công đầy đủ theo hồ sơ thiết kế phê duyệt

+ Công tác nghiệm thu công việc, bộ phận, giai đoạn trong quá trình thi công + được thực hiện đầy đủ theo quy định

+ Chất lượng thi công đạt yêu cầu kỹ thuật so với nhiệm vụ thiết kế chỉ dẫn

kỹ thuật theo hồ sơ thiết kế, tiêu chuẩn hiện hành

+ Quy mô phạm vi thi công phù hợp với hợp đồng được ký giữ Chủ đầu tư và Nhà thầu thi công

- Tuân thủ các quy định về thực hiện các yêu cầu của cơ quan phòng cháy chữa cháy, cơ quan quản lý nhà nước về môi trường, cơ quan chuyên môn về xây dựng và các yêu cầu khác của pháp luật có liên quan.

+ Đảm bảo yêu cầu kỹ thuật.

- Các ý kiến khác*: Không*

VI. Kết luận: Đồng ý nghiệm thu hoàn thành công trình. (hạng mục công trình): Cửa lấy nước tại đập chính, Cửa lấy nước tại đập phụ, Hầm chuyển nước, Cống hộp dẫn nước, Đường ống áp lực, Hầm áp lực thuộc dự án: Thủy điện Nậm Pì đưa vào sử dụng.

CÁC BÊN THAM GIA NGHIỆM THU

Đ/D. CHỦ ĐẦU TƯ	**Đ/D. TƯ VẤN GIÁM SÁT**
Giám đốc	**Giám đốc**
Lê Việt Hà	**Vũ Hoàng Tinh**
Đ/D. TƯ VẤN THIẾT KẾ	**Đ/D. ĐƠN VỊ THI CÔNG**
Giám đốc	**Giám đốc**
Bùi Thị Thanh Hoa	**Vũ Quang Toán**

CÁC THÀNH VIÊN THAM GIA NGHIỆM THU

1. Ông: Lê Văn Hào .....

2. Ông: Trần Nguyên Nam .....

3. Ông: Ngô Kim Thang .....

CỘNG HOÀ XÃ HỘI CHỦ NGHĨA VIỆT NAM

Độc lập - Tự do - Hạnh phúc

Lai Châu, ngày 31 tháng 08 năm 2023.

BIÊN BẢN SỐ: 03/2023/NP/NTHT/CNM

NGHIỆM THU HOÀN THÀNH HẠNG MỤC CÔNG TRÌNH

I. Tên hạng mục công trình, công trình xây dựng được nghiệm thu:

1.1. Hạng mục: Toàn bộ công trình cụm nhà máy, bao gồm: Nhà máy thủy điện, Trạm phân phối.

1.2. Dự án: Thủy điện Nậm Pì.

II. Thời gian và địa điểm nghiệm thu:

1.1 Thời gian nghiệm thu:

Bắt đầu: 7h 30' ngày 31 tháng 8 năm 2023.

Kết thúc: 16h 30' ngày 31 tháng 8 năm 2023.

1.2 Địa điểm nghiệm thu:

Tại công trình: Thủy điện Nậm Pì, Xã Nậm Pì và xã Pú Đao, huyện Nậm Nhùn, và xã Chăn Nưa, huyện Sìn Hồ, tỉnh Lai Châu.

III. Thành phần ký biên bản nghiệm thu:

1.1. Đại diện Chủ đầu tư: Công ty cổ phần Năng lượng Nậm Pì Hà Châu

- Bà: **Lê Việt Hà** Chức vụ: Giám đốc.
- Ông: **Lê Văn Hào** Chức vụ: P. Trưởng ban QLDA

1.2. Đại diện đơn vị tư vấn giám sát: Liên danh tư vấn Anh Dũng - ITH

- Ông: **Vũ Hoàng Tinh** Chức vụ: Giám đốc.
- Ông: **Trần Nguyên Nam** Chức vụ: Tư vấn giám sát trưởng.

1.3. Đại diện Đơn vị thi công: Công ty TNHH số 10 - Lai Châu

- Ông: **Vũ Quang Toán** Chức vụ: Giám đốc
- Ông: **Ngô Kim Thang** Chức vụ: CHT công trường

1.4. Đại diện tư vấn thiết kế: Công ty TNHH tư vấn đầu tư ITH Việt Nam

- Bà: **Bùi Thị Thanh Hoa** Chức vụ: Giám đốc.

- Ông: **Trần Nguyên Nam** Chức vụ: Chủ nhiệm TK.

IV. Tài liệu căn cứ để nghiệm thu.

- Hợp đồng đã ký giữa chủ đầu tư với các nhà thầu tư vấn thiết kế, nhà thầu tư vấn giám sát, nhà thầu thi công xây dựng, nhà thầu cung cấp thiết bị nhà máy, nhà thầu lắp đặt thiết bị cơ điện; nhà thầu thí nghiệm.

- Hồ sơ bàn giao tim mốc, mặt bằng hiện trạng trước khi thi công.

- Bản vẽ thiết kế thi công hạng mục: Nhà máy thuỷ điện do Công ty TNHH tư vấn đầu tư ITH Việt Nam lập được chủ đầu tư phê duyệt.

- Hồ sơ pháp lý; Hồ số quản lý chất lượng (Hồ sơ hoàn công, biên bản nghiệm thu công việc xây dựng, sổ nhật ký thi công, chứng chỉ kết quả thí nghiệm vật liệu, kết quả nén mẫu bê tông); Biện pháp tổ chức thi công; Các kết quả thí nghiệm, kết quả kiểm tra.

- Biên bản nghiệm thu giai đoạn thi công xây dựng, biên bản nghiệm thu bộ phận công trình.

- Các tiêu chuẩn, quy chuẩn kỹ thuật hiện hành được áp dụng

VI. Đánh giá về về việc đáp ứng các điều kiện nghiệm thu so với yêu cầu thiết kế, chỉ dẫn kỹ thuật và các yêu cầu khác của hợp đồng:

- Về tiến độ xây dựng hạng mục công trình hoặc công trình xây dựng:

+ Ngày khởi công: Ngày 01 tháng 12 năm 2021.

+ Ngày hoàn thành: Ngày 20 tháng 8 năm 2023.

- Chất lượng của hạng mục công trình, công trình xây dựng hoàn thành so với nhiệm vụ thiết kế, chỉ dẫn kỹ thuận và các yêu cầu khác của hợp đồng xây dựng.

+ Các công việc đã được thi công đầy đủ theo hồ sơ thiết kế phê duyệt

+ Công tác nghiệm thu công việc, bộ phận, giai đoạn trong quá trình thi công + được thực hiện đầy đủ theo quy định

+ Chất lượng thi công đạt yêu cầu kỹ thuật so với nhiệm vụ thiết kế chỉ dẫn kỹ thuật theo hồ sơ thiết kế, tiêu chuẩn hiện hành

+ Quy mô phạm vi thi công phù hợp với hợp đồng được ký giữ Chủ đầu tư và Nhà thầu thi công

- Tuân thủ các quy định về thực hiện các yêu cầu của cơ quan phòng cháy

chữa cháy, cơ quan quản lý nhà nước về môi trường, cơ quan chuyên môn về xây dựng và các yêu cầu khác của pháp luật có liên quan.

+ *Đảm bảo yêu cầu kỹ thuật.*

- Các ý kiến khác*: Không*

VI. Kết luận:

Đồng ý nghiệm thu hoàn thành công trình (hạng mục công trình): Nhà máy thủy điện công trình thủy điện Nậm Pì để đưa vào sử dụng từ ngày 31 tháng 8 năm 2023

CÁC BÊN THAM GIA NGHIỆM THU

Đ/D. CHỦ ĐẦU TƯ	**Đ/D. TƯ VẤN GIÁM SÁT**
Giám đốc	**Giám đốc**
Lê Việt Hà	**Vũ Hoàng Tinh**
Đ/D. TƯ VẤN THIẾT KẾ	**Đ/D. ĐƠN VỊ THI CÔNG**
Giám đốc	**Giám đốc**
Bùi Thị Thanh Hoa	**Vũ Quang Toán**

CÁC THÀNH VIÊN THAM GIA NGHIỆM THU

1. Ông: Lê Văn Hào .....

2. Ông: Trần Nguyên Nam .....

3. Ông: Ngô Kim Thang .....

CỘNG HÒA XÃ HỘI CHỦ NGHĨA VIỆT NAM
Độc lập - Tự do - Hạnh phúc

Lai Châu, ngày 28 tháng 8 năm 2023.

BIÊN BẢN
NGHIỆM THU HOÀN THÀNH HẠNG MỤC CÔNG TRÌNH ĐỂ ĐƯA VÀO SỬ DỤNG

1. Dự án: Thuỷ điện Nậm Pì.

Hạng mục: Hoàn thành lắp đặt tổ máy số 01 và các thiết bị cơ điện đồng bộ, nhà máy thủy điện Nậm Pì.

2. Địa điểm: Xã Nậm Pì và xã Pú Đao, huyện Nậm Nhùn, và xã Chăn Nưa, huyện Sìn Hồ, tỉnh Lai Châu.

3. Thành phần tham gia nghiệm thu:

a. Đại diện Chủ đầu tư: Công ty cổ phần Năng lượng Nậm Pì Hà Châu.

- Bà: **Lê Việt Hà** Chức vụ: Giám đốc.
- Ông: **Lê Văn Hào** Chức vụ: Giám đốc BQLDA.

b. Đại diện đơn vị tư vấn giám sát: Liên danh tư vấn Anh Dũng - ITH

- Ông: **Vũ Hoàng Tinh** Chức vụ: Giám đốc.
- Ông: **Trần Nguyên Nam** Chức vụ: Tư vấn giám sát trưởng.

c. Đại diện nhà thầu thi công: Công ty TNHH xây dựng và Lắp đặt thiết bị áp lực Ninh Bình.

- Ông: **Hoàng Văn Công** Chức vụ: Giám đốc.
- Ông: **Nguyễn Xuân Hưởng** Chức vụ: CHT công trường.

d. Đại diện tư vấn thiết kế: Công ty TNHH tư vấn đầu tư ITH Việt Nam

- Ông: **Bùi Thị Thanh Hoa** Chức vụ: Giám đốc.
- Ông: **Trần Nguyên Nam** Chức vụ: Chủ nhiệm TK.

4. Thời gian nghiệm thu:

+ Bắt đầu: 8h 00 ngày 28 tháng 08 năm 2023.

+ Kết thúc: 17h 00 ngày 28 tháng 8 năm 2023.

5. Các căn cứ để nghiệm thu:

- Hợp đồng số: 2012/2022/HĐLĐ ngày 20 tháng 12 năm 2022 giữa Công ty cổ phần năng lượng Nậm Pì Hà Châu và Công ty TNHH xây dựng và lắp đặt thiết bị áp lực Ninh Bình về việc: Thi công lắp đặt thiết bị cơ điện và trạm biến áp 110KV nhà máy thủy điện Nậm Pì thuộc dự án: Thủy điện Nậm Pì.

- Hồ sơ TKTC đã được chủ đầu tư phê duyệt và những thay đổi thiết kế đã được chấp thuận;

- Tài liệu chỉ dẫn kỹ thuật kèm theo hợp đồng lắp đặt thiết bị cơ điện nhà máy thủy điện Nậm Pì;

- Quy chuẩn, tiêu chuẩn xây dựng được áp dụng theo HSTK được duyệt;

- Bản vẽ hoàn công, nhật ký thi công.

- Các biên bản nghiệm thu công việc thuộc bộ phận, giai đoạn thi công được nghiệm thu.

- Phiếu yêu cầu nghiệm thu của Nhà thầu thi công.

- Các văn bản khác có liên quan đến đối tượng nghiệm thu.

6. Đánh giá về việc đáp ứng các điều kiện nghiệm thu theo quy định:

Các bên đã tiến hành kiểm tra hiện trường thi công, trên cơ sở xem xét các hồ sơ tài liệu hoàn thành hạng mục và kiểm tra tại hiện trường. Các bên cùng nhau xác nhận:

a) Thời gian thi công:

+ Bắt đầu: Ngày 25 tháng 12 năm 2022.

+ Kết thúc: Ngày 25 tháng 08 năm 2023.

b) Các công việc đã được thi công đầy đủ theo hồ sơ thiết kế phê duyệt.

c) Công tác nghiệm thu công việc lắp đặt, bộ phận, giai đoạn trong quá trình thi công được thực hiện đầy đủ theo quy định.

d) Kết quả thí nghiệm, kiểm tra, kiểm định, thử nghiệm, chạy thử đảm bảo các yêu cầu kỹ thuật theo quy định của thiết kế.

e) Tuân thủ các quy định của pháp luật về phòng cháy, chữa cháy, an toàn vệ sinh lao động, bảo vệ môi trường và quy định khác của pháp luật có liên quan.

g) Chất lượng thi công: Đạt yêu cầu kỹ thuật so với nhiệm vụ thiết kế, chỉ dẫn kỹ thuật theo hồ sơ thiết kế, tiêu chuẩn hiện hành.

h) Về quy mô và phạm vi thi công: Phù hợp với hợp đồng được ký giữa Chủ đầu tư và đơn vị thi công

i) Các ý kiến khác: Không.

7. Kết luận:

Đồng ý nghiệm thu hoàn thành lắp đặt tổ máy số 1 và các thiết bị cơ điện đồng bộ, nhà máy thủy điện Nậm Pì thuộc công trình thủy điện Nậm Pì để đưa vào sử dụng./.

CÁC BÊN THAM GIA NGHIỆM THU KÝ TÊN

Đ/D. CHỦ ĐẦU TƯ	**Đ/D. TƯ VẤN GIÁM SÁT**
Lê Việt Hà	**Vũ Hoàng Tinh**
Đ/D. TƯ VẤN THIẾT KẾ	**Đ/D. ĐƠN VỊ THI CÔNG**
Bùi Thị Thanh Hoa	**Hoàng Văn Công**

CÁC THÀNH VIÊN THAM GIA NGHIỆM THU

1. Ông: Lê Văn Hào .....
2. Ông: Trần Nguyên Nam .....
3. Ông: Nguyễn Xuân Hưởng .....

CỘNG HÒA XÃ HỘI CHỦ NGHĨA VIỆT NAM
Độc lập - Tự do - Hạnh phúc

Lai Châu, ngày 31 tháng 08 năm 2023.

BIÊN BẢN
NGHIỆM THU HOÀN THÀNH HẠNG MỤC CÔNG TRÌNH ĐỂ ĐƯA VÀO SỬ DỤNG

1. Dự án: Thuỷ điện Nậm Pì.

Hạng mục: Hoàn thành lắp đặt tổ máy số 02 và các thiết bị cơ điện đồng bộ, nhà máy thủy điện Nậm Pì.

2. Địa điểm: Xã Nậm Pì và xã Pú Đao, huyện Nậm Nhùn, và xã Chăn Nưa, huyện Sìn Hồ, tỉnh Lai Châu.

3. Thành phần tham gia nghiệm thu:

a. Đại diện Chủ đầu tư: Công ty cổ phần Năng lượng Nậm Pì Hà Châu.

- Bà: **Lê Việt Hà** Chức vụ: Giám đốc.
- Ông: **Lê Văn Hảo** Chức vụ: Giám đốc BQLDA.

b. Đại diện đơn vị tư vấn giám sát: Liên danh tư vấn Anh Dũng - ITH

- Ông: **Vũ Hoàng Tinh** Chức vụ: Giám đốc.
- Ông: **Trần Nguyên Nam** Chức vụ: Tư vấn giám sát trưởng.

c. Đại diện nhà thầu thi công: Công ty TNHH xây dựng và Lắp đặt thiết bị áp lực Ninh Bình.

- Ông: **Hoàng Văn Công** Chức vụ: Giám đốc.
- Ông: **Nguyễn Xuân Hưởng** Chức vụ: CHT công trường.

d. Đại diện tư vấn thiết kế: Công ty TNHH tư vấn đầu tư ITH Việt Nam

- Ông: **Bùi Thị Thanh Hoa** Chức vụ: P.Giám đốc.
- Ông: **Trần Nguyên Nam** Chức vụ: Chủ nhiệm TK.

4. Thời gian nghiệm thu:

+ Bắt đầu: 8h 00 ngày 31 tháng 8 năm 2023.

+ Kết thúc: 17h 00 ngày 31 tháng 8 năm 2023.

5. Các căn cứ để nghiệm thu:

- Hợp đồng số: 2012/2022/HĐLĐ ngày 20 tháng 12 năm 2022 giữa Công ty cổ phần năng lượng Nậm Pì Hà Châu và Công ty TNHH xây dựng và lắp đặt thiết bị áp lực Ninh Bình về việc: Thi công lắp đặt thiết bị cơ điện và trạm biến áp 110KV nhà máy thủy điện Nậm Pì thuộc dự án: Thủy điện Nậm Pì.

- Hồ sơ TKTC đã được chủ đầu tư phê duyệt và những thay đổi thiết kế đã được chấp thuận.

- Tài liệu chỉ dẫn kỹ thuật kèm theo hợp đồng lắp đặt thiết bị cơ điện nhà máy thủy điện Nậm Pì.

- Quy chuẩn, tiêu chuẩn xây dựng được áp dụng theo HSTK được duyệt.

- Bản vẽ hoàn công, nhật ký thi công.

- Các biên bản nghiệm thu công việc thuộc bộ phận, giai đoạn thi công được nghiệm thu.

- Phiếu yêu cầu nghiệm thu của Nhà thầu thi công.

- Các văn bản khác có liên quan đến đối tượng nghiệm thu.

6. Đánh giá về việc đáp ứng các điều kiện nghiệm thu theo quy định:

Các bên đã tiến hành kiểm tra hiện trường thi công, trên cơ sở xem xét các hồ sơ tài liệu hoàn thành hạng mục và kiểm tra tại hiện trường. Các bên cùng nhau xác nhận:

a) Thời gian thi công:

+ Bắt đầu: Ngày 25 tháng 12 năm 2022.

+ Kết thúc: Ngày 30 tháng 8 năm 2023.

b) Các công việc đã được thi công đầy đủ theo hồ sơ thiết kế phê duyệt.

c) Công tác nghiệm thu công việc lắp đặt, bộ phận, giai đoạn trong quá trình thi công được thực hiện đầy đủ theo quy định.

d) Kết quả thí nghiệm, kiểm tra, kiểm định, thử nghiệm, chạy thử đảm bảo các yêu cầu kỹ thuật theo quy định của thiết kế.

e) Tuân thủ các quy định của pháp luật về phòng cháy, chữa cháy, an toàn vệ sinh lao động, bảo vệ môi trường và quy định khác của pháp luật có liên quan.

f) Chất lượng thi công: Đạt yêu cầu kỹ thuật so với nhiệm vụ thiết kế, chỉ dẫn kỹ thuật theo hồ sơ thiết kế, tiêu chuẩn hiện hành.

g) Về quy mô và phạm vi thi công: Phù hợp với hợp đồng được ký giữa Chủ đầu tư và đơn vị thi công

h) Các ý kiến khác: Không.

7. Kết luận:

Đồng ý nghiệm thu hoàn thành lắp đặt tổ máy số 2 và các thiết bị cơ điện đồng bộ, nhà máy thủy điện Nậm Pì thuộc công trình thủy điện Nậm Pì để đưa vào sử dụng./.

CÁC BÊN THAM GIA NGHIỆM THU KÝ TÊN

Đ/D. CHỦ ĐẦU TƯ	**Đ/D. TƯ VẤN GIÁM SÁT**
Lê Việt Hà	**Vũ Hoàng Tinh**
Đ/D. TƯ VẤN THIẾT KẾ	**Đ/D. ĐƠN VỊ THI CÔNG**
Bùi Thị Thanh Hoa	**Hoàng Văn Công**

CÁC THÀNH VIÊN THAM GIA NGHIỆM THU

1. Ông: Lê Văn Hào .....
2. Ông: Trần Nguyên Nam .....
3. Ông: Nguyễn Xuân Hưởng .....

UBND TỈNH LAI CHÂU **SỞ CÔNG THƯƠNG**	**CỘNG HÒA XÃ HỘI CHỦ NGHĨA VIỆT NAM** **Độc lập - Tự do - Hạnh phúc**
Số: 37 /TB-SCT	*Lai Châu, ngày 02 tháng 11 năm 2023*

THÔNG BÁO
Kết quả kiểm tra công tác nghiệm thu hoàn thành công trình thủy điện Nậm Pì

Kính gửi: Công ty cổ phần năng lượng Nậm Pì Hà Châu.

Căn cứ Nghị định số 06/2021/NĐ-CP ngày 26/01/2021 của Chính phủ quy định chi tiết một số nội dung về quản lý chất lượng và bảo trì công trình xây dựng; Nghị định số 35/2023/NĐ-CP ngày 20/6/2023 của Chính phủ sửa đổi, bổ sung một số điều của các Nghị định thuộc lĩnh vực quản lý nhà nước của Bộ Xây dựng.

Căn cứ hồ sơ thiết kế được Sở Công Thương tỉnh Lai Châu thẩm định tại các Công văn: Số 1845/SCT-QLNL ngày 19/10/2021 về việc thông báo kết quả thẩm định thiết kế kỹ thuật dự án thủy điện Nậm Pì; số 1554/SCT-QLNL ngày 19/7/2022 về việc thông báo kết quả thẩm định thiết kế kỹ thuật hạng mục trạm biến áp và thiết kế bản vẽ thi công hạng mục Đường dây và trạm biến áp 110kV đấu nối thủy điện Nậm Pì vào hệ thống điện quốc gia.

Căn cứ Báo cáo số 01/2023/BC-HT ngày 21/8/2023 của Công ty cổ phần năng lượng Nậm Pì Hà Châu về việc báo cáo hoàn thành thi công xây dựng công trình thủy điện Nậm Pì; Công văn số 2510/2023/CV-NP ngày 25/10/2023 của Công ty cổ phần năng lượng Nậm Pì Hà Châu về việc tiếp thu, giải trình ý kiến tồn tại sau kiểm tra công tác nghiệm thu hoàn thành công trình thủy điện Nậm Pì; các Biên bản nghiệm thu hoàn thành hạng mục công trình số: 01/2023/NP/NTHT/CĐM; 02/2023/NP/NTHT/TNL; 03/2023/NP/NTHT/CNM ngày 31/8/2023 của Công ty cổ phần năng lượng Nậm Pì Hà Châu.

Căn cứ Công văn số 1334/NT-PC07 ngày 25/10/2023 của Phòng cảnh sát Phòng cháy chữa cháy và cứu nạn cứu hộ - Công an tỉnh Lai Châu về việc chấp thuận kết quả nghiệm thu về phòng cháy chữa cháy công trình thủy điện Nậm Pì.

Căn cứ Biên bản kiểm tra công tác nghiệm thu hoàn thành thi công xây dựng công trình thủy điện Nậm Pì tại xã Nậm Pì và xã Pú Đao, huyện Nậm Nhùn, tỉnh Lai Châu ngày 31/8/2023.

Sở Công Thương tỉnh Lai Châu chấp thuận kết quả nghiệm thu hoàn thành

của Công ty cổ phần năng lượng Nậm Pì Hà Châu đối với công trình thủy điện Nậm Pì tại xã Nậm Pì và xã Pú Đao, huyện Nậm Nhùn, tỉnh Lai Châu, như sau:

I. THÔNG TIN VỀ CÔNG TRÌNH

1. Tên công trình: Thủy điện Nậm Pì.

2. Địa điểm xây dựng: Tại xã Nậm Pì và xã Pú Đao, huyện Nậm Nhùn, tỉnh Lai Châu.

3. Loại và cấp công trình

- Loại công trình: Công trình công nghiệp.

- Cấp công trình: Cấp III.

4. Mô tả các thông số chính của công trình

4.1. Hồ chứa: Hồ chứa với dung tích toàn bộ là 0,106 triệu m^3, dung tích hữu ích là 0,065 triệu m^3, dung tích chết là 0,041 triệu m^3. Cao trình mực nước dâng bình thường tại đập chính là 415m, tại đập phụ là 476m; cao trình mực nước chết tại đập chính là 410m, tại đập phụ là 476m.

4.2. Tuyến đập

- Đập chính gồm đập dâng kết hợp đập tràn. Kết cấu phần đập dâng là đập bê tông trọng lực có cao trình đỉnh đập 419,6m, chiều cao lớn nhất 24,6m, phần vỏ bọc phía thượng lưu, đáy đập sử dụng bê tông cốt thép M200, phần lõi đập sử dụng bê tông M150 độn đá hộc. Kết cấu phần đập tràn là kiểu tự do Ofixerop, cao trình đỉnh đập tràn 415m, chiều cao đập tràn lớn nhất 20m, hình thức nối tiếp và tiêu năng là nối tiếp phun xa, tiêu năng bằng hố xói, phần vỏ bọc phía thượng lưu, hạ lưu, đáy đập sử dụng bê tông cốt thép M200, phần mặt tràn sử dụng bê tông cốt thép M250, phần lõi đập sử dụng bê tông M150 độn đá hộc.

- Đập phụ gồm đập dâng kết hợp đập tràn tự do. Kết cấu đập phụ là đập Chiron, cao trình đỉnh đập 480m, cao trình ngưỡng tràn 476m, chiều cao đập lớn 7,7m. Phần vỏ bọc phía thượng lưu, hạ lưu, đáy đập và mặt tràn sử dụng bê tông cốt thép M200.

- Cống xả cát đập chính: Có kết cấu bằng bê tông cốt thép đặt trong thân đập dâng vai trái, kích thước BxH =1,2m x1,36m, cao trình ngưỡng cống xả cát 400m.

4.3. Tuyến năng lượng

- Cửa lấy nước tại đập chính: Có kết cấu bằng bê tông cốt thép đặt trong thân đập dâng vai trái, kích thước BxH = 1,8m x 1,8m, cao trình ngưỡng cửa lấy nước 405m.

- Cửa lấy nước tại đập phụ: Có kết cấu kiểu Chiron ngang bằng bê tông cốt thép, kích thước Chiron lấy nước BxL=1,8mx10,5m, cao trình ngưỡng Chiron 476m.

- Hầm chuyển nước: Có kết cấu bê tông cốt thép với mặt cắt ngang hình móng ngựa, được thiết kế nhiều loại mặt cắt gia cố phù hợp với từng vùng địa chất. Tổng chiều dài hầm dẫn nước là L=1.959,50m, độ dốc dọc hầm từ i=0,05% đến i=11,5%.

- Cống hộp dẫn nước: Cống hộp dẫn nước có kết cấu bê tông cốt thép, kích thước cống hộp dẫn nước BxH =1,5mx1,5m, tổng chiều dài cống hộp dẫn nước là 131,15m, độ dốc dọc cống hộp dẫn nước i = 8,54%.

- Đường ống áp lực: Sử dụng bê tông cốt thép và ống thép có đường kính D=1,54m, tổng chiều dài đường ống là 297,80m, được cố định bằng 05 mố néo sử dụng bê tông cốt thép.

- Hầm áp lực: Có kết cấu bê tông cốt thép với mặt cắt ngang hình móng ngựa, được thiết kế nhiều loại mặt cắt gia cố phù hợp với từng vùng địa chất. Tổng chiều dài hầm áp lực là L=1.952,60mm, độ dốc dọc hầm từ i=0% đến i=9,68%.

4.4. Nhà máy thủy điện: Nhà máy thủy điện kiểu hở, có kết cấu bằng bê tông cốt thép, có 02 tổ máy sử dụng tuabin Francis trục ngang với tổng công suất lắp máy là 10MW, cao trình tim tua bin 215,8m. Công suất phát ra của nhà máy thủy điện Nậm Pì sẽ truyền tải lên lưới điện Quốc gia thông qua trạm biến áp 110kV Nậm Pì đặt tại khu vực nhà máy.

4.5. Đường dây và trạm biến áp 110kV

a) Phần đường dây 110kV

- Kiểu đường dây: Trên không - trần.

- Điểm đầu: Pooctic 110kV trạm biến áp 110kV thủy điện Nậm Pì.

- Điểm cuối: Vị trí cột 38 thuộc tuyến đường dây 110kV trạm biến áp 500kV Lai Châu - Nậm Na 3.

- Chiều dài tuyến: 1,622km.

- Số cột trên tuyến: 5 cột.

- Cấp điện áp: 110kV.

- Số mạch: 02 mạch.

- Dây dẫn: Sử dụng dây dẫn loại ACSR-300/39.

- Dây chống sét: Toàn tuyến treo 01 dây chống sét loại TK50 và 01 dây chống sét kết hợp cáp quang loại OPGW-57/24.

- Cách điện: Sử dụng cách điện treo bằng vật liệu thủy tinh có tải trọng 70kN đối với chuỗi đỡ và 120kN đối với chuỗi néo.

- Cột: Sử dụng cột thép hình tháp mạ kẽm 2 mạch, 2 dây chống sét đứng tự do liên kết bằng bu lông. Các cột trên tuyến gồm: N122-26C, N122- 26CR, N122-30B, N122-30C, N122-35B.

- Móng: Sử dụng móng bê tông cốt thép đúc tại chỗ, mác bê tông M250. Các móng trên tuyến gồm: 4T34-36, 4T30-28, 4T32-34, 4T30-30.

- Nối đất: Sử dụng nối đất kiểu cọc - tia hỗn hợp cho các vị trí cột. Nối đất trên tuyến sử dụng loại RS-4-4C.

b) Phần trạm biến áp 110kV

- Sơ đồ nối điện chính:

+ Phía 110kV: Thiết kế sơ đồ một thanh cái, lắp đủ thiết bị cho 01 ngăn lộ máy biến áp và 02 ngăn lộ đường dây.

+ Phía 6,3kV: Lắp đặt chống sét van 6,3kV và cáp lực 6,3kV để đấu nối phía hạ áp của máy biến áp với ngăn lộ tổng 6,3kV của nhà máy thủy điện Nậm Pì.

- Các thiết bị chính:

+ Phía 110kV:

Máy biến áp lực, gồm: 01 máy biến áp 3 pha, 2 cuộn dây với điện áp 115/6,3 ± 2 X 2,5%kV, công suất 14MVA, tổ đấu dây YN/d-11.

Ngăn lộ máy biến áp có 01 ngăn, gồm: 01 bộ máy cắt 110kV 3 pha, 01 bộ dao cách ly 110kV 3 pha 2 lưỡi tiếp đất, 01 bộ dao cách ly 110kV 3 pha 1 lưỡi tiếp đất, 03 bộ biến dòng điện 110kV 1 pha, 03 bộ chống sét van 110kV 1 pha.

Ngăn lộ đường dây có 02 ngăn, mỗi ngăn gồm: 01 bộ máy cắt 110kV 3 pha, 02 bộ dao cách ly 110kV 3 pha 2 lưỡi tiếp đất, 03 bộ biến dòng điện 110kV 1 pha, 03 bộ biến điện áp 110kV 1 pha, 03 bộ chống sét van 110kV 1 pha.

Ngăn thanh cái, gồm: 01 bộ thanh cái 3 pha dài khoảng 20m (mỗi pha 1 dây dài 20m) sử dụng dây dẫn ACSR300/39, 03 bộ biến điện áp 110kV 1 pha.

+ Phía 6,3kV:

Chống sét van 6,3kV 1 pha, gồm: 03 bộ.

Cáp lộ tổng 6,3kV, 1 pha dài khoảng 65m một sợi, sử dụng dây cáp lõi đồng phân pha, tiết diện 2x400 mm2 (02 cáp cho 1 pha).

+ Các thiết bị khác: Đầu tư đầy đủ và đồng bộ các thiết bị nhất thứ và nhị thứ phù hợp với sơ đồ nối điện chính và quy phạm, tiêu chuẩn hiện hành.

- Hệ thống điều khiển, đo lường và bảo vệ:

+ Hệ thống điều khiển trạm được thiết kế theo kiểu có người trực, chịu sự điều khiển và giám sát trực tiếp của Trung tâm điều độ Hệ thống điện miền Bắc (A1).

+ Hệ thống bảo vệ: Thiết bị bảo vệ các phần tử được lắp đặt tại các tủ điều khiển bảo vệ đặt tại phòng điều khiển nhà máy thủy điện Nậm Pì như sau:

Ngăn đường dây 110kV: gồm 2 mạch bảo vệ, trang bị 01 bộ rơ le bảo vệ so lệch kỹ thuật số (bảo vệ chính) và 01 bộ rơ le bảo vệ quá dòng có hướng (bảo vệ dự phòng), rơ le giám sát mạch cắt, rơ le trip/lockout, rơ le trung gian, rơ le thời gian...

Máy biến áp: Trang bị 01 bảo vệ chính sử dụng bảo vệ so lệch, các bảo vệ quá dòng có hướng, bảo vệ quá dòng dự phòng cho bảo vệ chính.

Bảo vệ so lệch thanh cái: Trang bị hợp bộ rơ le so lệch thanh cái có chức năng bảo vệ so lệch thanh cái, chống hư hỏng máy cắt và ghi sự cố.

+ Hệ thống đo lường: Trang bị các thiết bị đo lường điện áp, đo lường dòng điện, công suất phản kháng, công suất tác dụng...

- Hệ thống nối đất, chống sét:

+ Trạm được bảo vệ chống sét đánh thẳng bằng 06 kim thu sét trong đó 05 kim được lắp đặt trên đỉnh 05 cột Pooctic với độ cao đỉnh kim đều là 20m và 01 kim lắp trên thu sét độc lập với độ cao của đỉnh kim 15m. Toàn bộ thiết bị và các phần xây dựng trong trạm đều nằm trong vùng bảo vệ của hệ thống kim thu sét được thiết kế và tính toán.

+ Hệ thống tiếp địa trong trạm: Được thi công ở độ sâu 0,8m so với cốt nền trạm. Lưới tiếp địa sử dụng thép dẹt mạ kẽm 50x6 được rải bên trong sân trạm với khoảng cách giữa các ô lưới trung bình 4m để đảm bảo an toàn điện áp bước cho công nhân vận hành; cọc tiếp địa sử dụng thép góc mạ kẽm L63x6 dài 3m nối đất cho hệ thống. Liên kết giữa lưới và cọc tiếp địa bằng hàn điện; kết nối hệ thống tiếp địa trạm tăng áp với hệ thống tiếp địa của nhà máy.

+ Nối đất các thiết bị: Toàn bộ thiết bị và kết cấu thép trong trạm được kết nối với hệ thống nối đất của trạm.

- Điện chiếu sáng và tự dùng:

+ Nguồn tự dùng xoay chiều 380/220V được lấy từ thanh cái 0,4kV của tủ tự dùng chung của nhà máy thủy điện Nậm Pì.

+ Nguồn tự dùng 1 chiều 220V được lấy từ hệ thống điện một chiều thông qua hệ thống tủ sạc và ắc quy 220V đặt trong nhà máy thủy điện Nậm Pì.

+ Chiếu sáng ngoài trời: Sử dụng đèn led pha cao áp bố trí trên cột chiếu sáng trong sân trạm.

- Hệ thống thông tin liên lạc, SCADA: Trạm được trang bị thiết bị viễn thông và SCADA phục vụ kết nối giữa Hệ thống điều khiển bảo vệ của trạm với hệ thống SCADA của Trung tâm điều độ, cũng như phục vụ việc truyền tín hiệu bảo vệ với các đầu đối diện.

- Các giải pháp phần xây dựng:

+ Trạm biến áp 110kV thủy điện Nậm Pì được xây dựng trong phạm vi khu vực nhà máy, diện tích sân phân phối 1.102,63m^2.

+ Phần cổng và hàng rào bao quanh trạm: Trụ cổng được đổ bê tông M200 đá 1x2, cổng làm bằng thép lưới 05 và thép hộp 60x40x2. Hàng rào làm bằng thép hộp 40x80x2, thép V50x4 và thép lưới.

+ Đường bê tông trong trạm có bề rộng 4m, được xây dựng bằng bê tông M200, nền rải đá cấp phối.

+ Móng máy biến áp có kích thước 7,8m x 6,5m. Phần bệ móng có kích thước 4m x 3,175m kiểu móng bản được xây dựng bằng bê tông cốt thép M200, lót đáy hố móng bằng bê tông M100, dải đá dăm Dmax = 2cm - 4cm.

+ Bể dầu sự cố có kích thước 4,1m x 3m, 44m x 2,2m được xây bằng bê tông cốt thép M200.

+ Dàn cột cổng và móng cột: Sử dụng các loại cột thép cao 15m, 8m; xà đỡ dây sử dụng thép hình mạ kẽm; móng cột được xây dựng bằng bê tông cốt thép M200.

+ Trụ đỡ thiết bị và móng trụ: Trụ đỡ thiết bị được chế tạo đồng bộ với từng loại thiết bị điện bằng thép hình mạ kẽm; móng trụ được xây dựng bằng bê tông cốt thép M250.

+ Mương cáp được thiết kế theo kiểu mương chìm, chiều rộng mương từ 0,7m đến l,05m, chiều sâu tùy theo thiết kế thoát nước tại các cao độ khác nhau, được xây bằng bê tông cốt thép M250.

+ Thoát nước: Trong trạm có bố trí các hố ga thu nước kết nối với các đường ống thoát nước được chôn trong sân trạm để thu gom và thoát nước ra ngoài hàng rào trạm.

II. YÊU CẦU ĐỐI VỚI CHỦ ĐẦU TƯ: Công ty cổ phần năng lượng Nậm Pì Hà Châu

1. Thực hiện lưu trữ hồ sơ hoàn thành công trình thủy điện Nậm Pì theo quy định của pháp luật về lưu trữ.

2. Lập một bộ hồ sơ phục vụ quản lý, vận hành và bảo trì công trình theo quy định tại Phụ lục IX Nghị định số 06/2021/NĐ-CP ngày 26/01/2021 của Chính phủ và bàn giao cho chủ sở hữu hoặc người quản lý, sử dụng công trình. Chủ sở hữu hoặc người quản lý, sử dụng công trình có trách nhiệm lưu trữ hồ sơ này trong suốt quá trình khai thác, sử dụng công trình.

3. Hoàn thiện các thủ tục pháp lý có liên quan trước khi đưa công trình vào vận hành phát điện thương mại. Quản lý, khai thác, vận hành công trình theo đúng công năng, thiết kế được duyệt; thường xuyên kiểm tra công tác an toàn điện, phòng chống cháy nổ, vệ sinh môi trường, an sinh xã hội và tuân thủ các quy định của pháp luật có liên quan khác.

Chủ đầu tư hoàn toàn chịu trách nhiệm trước pháp luật về tính hợp pháp, chính xác, trung thực của tài liệu, hồ sơ và khối lượng, chất lượng của công trình thủy điện Nậm Pì. Văn bản này không thay thế, không làm giảm trách nhiệm của Chủ đầu tư về công tác quản lý chất lượng công trình xây dựng và trách nhiệm của các nhà thầu tham gia hoạt động xây dựng về chất lượng công trình xây dựng đối với phần việc do mình thực hiện theo quy định của pháp luật. Trường hợp cần thiết, Sở Công Thương tỉnh Lai Châu sẽ hậu kiểm công trình thủy điện Nậm Pì./.

Nơi nhận:
- Như trên;
- Sở Xây dựng;
- Lãnh đạo Sở;
- Trung tâm Phục vụ Hành chính công;
- Lưu: VT, QLCN.

KT. GIÁM ĐỐC
PHÓ GIÁM ĐỐC

CỘNG HÒA X.H.C.N VIỆT NAM
SỞ CÔNG THƯƠNG
TỈNH LAI CHÂU

Lê Xuân Tiến

UỶ BAN NHÂN DÂN **TỈNH LAI CHÂU**	**CỘNG HOÀ XÃ HỘI CHỦ NGHĨA VIỆT NAM** **Độc lập - Tự do - Hạnh phúc**
Số: 754 /QĐ-UBND	*Lai Châu, ngày 25 tháng 6 năm 2021*

QUYẾT ĐỊNH
Phê duyệt Báo cáo đánh giá tác động môi trường của Dự án Thủy điện Nậm Pì

CHỦ TỊCH UỶ BAN NHÂN DÂN TỈNH LAI CHÂU

Căn cứ Luật Tổ chức chính quyền địa phương ngày 19/6/2015; Luật sửa đổi, bổ sung một số điều của Luật Tổ chức Chính phủ và Luật Tổ chức chính quyền địa phương ngày 22/11/2019;

Căn cứ Luật Bảo vệ môi trường ngày 23/6/2014;

Căn cứ các Nghị định của Chính phủ: số 40/2019/NĐ-CP ngày 13/5/2019 Sửa đổi, bổ sung một số điều của các nghị định quy định chi tiết, hướng dẫn thi hành Luật Bảo vệ môi trường; số 18/2015/NĐ-CP ngày 14/02/2015 của Quy định về quy hoạch bảo vệ môi trường, đánh giá môi trường chiến lược, đánh giá tác động môi trường và kế hoạch bảo vệ môi trường;

Căn cứ Thông tư số 25/2019/TT-BTNMT ngày 31/12/2019 của Bộ Tài nguyên và Môi trường Quy định chi tiết thi hành một số điều của Nghị định số 40/2019/NĐ-CP ngày 13/5/2019 của Chính phủ sửa đổi, bổ sung một số điều của các nghị định quy định chi tiết, hướng dẫn thi hành Luật Bảo vệ môi trường và quy định quản lý hoạt động dịch vụ quan trắc môi trường;

Theo đề nghị của Hội đồng thẩm họp ngày 07/4/2021, được Sở Tài nguyên và Môi trường tổng hợp tại Thông báo số 758/STNMT-MTK ngày 07/4/2021 về kết quả thẩm định báo cáo đánh giá tác động môi trường Dự án Thủy điện Nậm Pì;

Xét nội dung báo cáo đánh giá tác động môi trường của Dự án Thủy điện Nậm Pì đã được chỉnh sửa, bổ sung gửi kèm Văn bản số 66/HC-NP ngày 06/6/2021 của Công ty Cổ phần thủy điện Hà Châu về việc chỉnh sửa, bổ sung báo cáo đánh giá tác động môi trường của Dự án Thủy điện Nậm Pì;

Xét đề nghị của Sở Tài nguyên và Môi trường tại Tờ trình số 1355/TTr-STNMT ngày 15 tháng 6 năm 2021.

QUYẾT ĐỊNH:

Điều 1. Phê duyệt nội dung Báo cáo đánh giá tác động môi trường của Dự án Thủy điện Nậm Pì *(sau đây gọi là Dự án)* của Công ty Cổ phần thủy

điện Hà Châu *(sau đây gọi là Chủ dự án)* thực hiện tại xã Nậm Pì và xã Pú Đao, huyện Nậm Nhùn với các nội dung chính tại Phụ lục ban hành kèm theo Quyết định này.

Điều 2. Chủ dự án có trách nhiệm:

1. Niêm yết công khai quyết định phê duyệt Báo cáo đánh giá tác động môi trường theo quy định của pháp luật.

2. Thực hiện nghiêm túc nội dung Báo cáo đánh giá tác động môi trường đã được phê duyệt tại Điều 1 Quyết định này.

Điều 3. Quyết định phê duyệt Báo cáo đánh giá tác động môi trường của dự án là căn cứ để cơ quan nhà nước có thẩm quyền kiểm tra, thanh tra, giám sát việc thực hiện các yêu cầu về bảo vệ môi trường của dự án.

Điều 4. Quyết định này có hiệu lực thi hành kể từ ngày ký.

Chánh Văn phòng Ủy ban nhân dân tỉnh, Giám đốc Sở Tài nguyên và Môi trường, Chủ tịch Ủy ban nhân dân huyện Nậm Nhùn; Thủ trưởng các cơ quan có liên quan và Chủ dự án chịu trách nhiệm thi hành Quyết định này./.

Nơi nhận:
- Bộ TN&MT;
- Chủ tịch, các PCT tỉnh;
- Công ty Cổ phần thủy điện Hà Châu;
- Sở TN&MT;
- UBND huyện Nậm Nhùn;
- UBND các xã: Nậm Pì, Pú Đao, h.Nậm Nhùn;
- Cổng thông tin điện tử tỉnh;
- CB, HCC;
- Lưu: VT, Kt4.

KT. CHỦ TỊCH
PHÓ CHỦ TỊCH

ỦY BAN NHÂN DÂN TỈNH LAI CHÂU

Hà Trọng Hải

Phụ lục

CÁC NỘI DUNG, YÊU CẦU VỀ BẢO VỆ MÔI TRƯỜNG CỦA DỰ ÁN THỦY ĐIỆN NẬM PÌ

(Kèm theo Quyết định số: /QĐ-UBND ngày / /2021 của UBND tỉnh Lai Châu)

1. Thông tin về dự án

- Tên dự án: Thủy điện Nậm Pì.

- Chủ đầu tư: Công ty Cổ phần thủy điện Hà Châu.

- Địa điểm thực hiện dự án: Xã Pú Đao và xã Nậm Pì, huyện Nậm Nhùn, tỉnh Lai Châu.

- Vị trí địa lý:

Dự án Thủy điện Nậm Pì thuộc địa phận xã Pú Đao và xã Nậm Pì, huyện Nậm Nhùn, tỉnh Lai Châu, công trình nằm trên trên nhánh suối Nậm Khàn (phụ lưu cấp I của suối Nậm Long) và suối Nậm Long (là nhánh suối cấp 1 của sông Nậm Na thuộc hệ thống Nậm Long - Nậm Na - Sông Đà). Diện tích lưu vực tính đến đầu mối đập chính là Flvc=26,2 km^2 và đầu mối đập phụ là Flvp=16,1 km^2. Tọa đô địa lý của tuyến đập và nhà máy theo quy hoạch là:

- Tuyến đập số 1: Được dự kiến xây dựng trên suối Nậm Khàn tại tọa độ $22^0$10'46" Vĩ độ Bắc, $103^0$07'28" Kinh độ Đông;

- Tuyến đập số 2: Được dự kiến xây dựng trên suối Nậm Long tại tọa độ $22^0$11'52,4" Vĩ độ Bắc, $103^0$07'40" Kinh độ Đông;

- Nhà máy thủy điện được xây dựng bên bờ phải sông Nậm Na tại tọa độ $22^0$11'34,9" Vĩ độ Bắc, $103^0$09'2,6" Kinh độ Đông.

- Phạm vi, quy mô, công suất:

Dự án chiếm dụng 4,65 ha, theo bản đồ hiện trạng sử dụng đất gồm các loại đất sau: đất trồng cây hàng năm 1,595ha; đất trồng cây lâu năm 0,113ha; đất rừng sản xuất chiếm 0,076ha, đất rừng phòng hộ 1,06ha (hiện trạng chưa có rừng), đất trồng lúa nước 0,331ha; đất sông, ngòi, kênh, rạch, suối 0,732 ha; đất đồi núi chưa sử dụng 0,724 ha; đất giáo dục và đào tạo 0,002ha; đất ở tại nông thôn 0,01ha và đất giao thông 0,007ha.

Quy mô công suất: Thủy điện Nậm Pì thuộc loại đường dẫn tạo cột nước địa hình để phát điện, đập tràn tự do, công suất lắp máy N_{lm}=10,0MW và điện lượng trung bình năm E_o= 33,56 triệu kWh/năm.

Các hạng mục, công trình chính của dự án:

+ Hồ chứa có dung tích toàn bộ là 107.000 m^3; mực nước dâng bình thường 450,0m; mực nước chết 410,0m.

+ Tuyến đầu mối chính gồm đập dâng và đập tràn xả lũ:

Đập tràn là loại đập tràn tự do dạng bê tông trọng lực, mặt cong tràn dạng Crigher-Ofixerov, bố trí ở lòng sông, kết cấu bằng bê tông trọng lực trên nền đá IB. Chiều rộng đập tràn B=36m, chiều dày trụ biên là 1,2m.

Đập dâng được bố trí làm tiếp giáp giữa đập tràn và bờ với hình thức bê tông trọng lực đặt trên lớp IB. Tổng chiều dài là 92,2m (đập dâng bờ trái 19,7m, đập dâng bờ phải 72,5m), chiều cao đập lớn nhất 20,0m.

+ Tuyến đầu mối phụ (tuyến chuyển nước): Đập chiron đặt trên suối Nậm Khàn là dạng đập bê tông trọng lực kiểu chiron trên nền đá IB. Chiều rộng lấy nước B=8,0m, chiều cao đập lớn nhất 2,1m. Bể lắng cát bố trí sau đập chiron chuyển nước, kết cấu bằng Bê tông cốt thép. Kích thước bể lắng cát 17m x 2,4m x 3,2m. Cuối bể lắng cát bố trí van xả cát D200mm. Hầm chuyển nước bố trí sau bể lắng cát, dài 1.981,95m, kích thước 2mx2,5m. Cống dẫn nước có kết cấu cống là cống hộp bê tông cốt thép với chiều dài 151,28m, chiều dày thành cống 0,2m, độ dốc đáy cống 3,09%.

+ Tuyến năng lượng: Cửa lấy nước được bố trí bên bờ trái suối Nậm Long, cao trình ngưỡng vào cửa nhận nước 406,7m; Bể lắng cát, kết cấu bằng bê tông cốt thép 25m x 3m x 3,8m; Đường ống áp lực có kết cấu bằng thép, tổng chiều dài 439,5m; Đường hầm dẫn nước có chiều dài 2.113,10m, kích thước 2,3x2,5m.

+ Nhà máy, kênh xả, trạm biến áp, tuyến đường dây: Nhà máy thủy điện kiểu hở nằm bên bờ phải sông Nậm Na, kết cấu bê tông cốt thép có kích thước là 29,8m x18,72m, cao trình sàn lắp máy 218,0m, cao trình sàn gian máy 204,3m; kênh xả nhà máy có nhiệm vụ dẫn nước trả về Sông Nậm Na là kênh hộp không áp với kích thước bxh=1,5mx2,1m và được làm bằng BTCT M250; trạm biến áp 110kV kiểu hở, nằm bên cạnh nhà máy thủy điện, có kích thước 24m×50,5m; tuyến đường dây mạch kép, dài 1,605km.

2. Các tác động môi trường chính, chất thải phát sinh từ Dự án

2.1. Các tác động môi trường chính của Dự án:

- Nước thải sinh hoạt, nước thải xây dựng, nước mưa chảy tràn trong giai đoạn xây dựng dự án; nước thải sinh hoạt, nước thải sản xuất, nước mưa chảy tràn trong gian đoạn vận hành.

- Bụi và khí thải phát sinh trong quá trình trong quá trình thi công xây dựng dự án.

- Chất thải rắn xây dựng, rác thải sinh hoạt và chất thải nguy hại phát sinh trong giai đoạn thi công và giai đoạn vận hành dự án.

- Tác động đến hệ thống đường giao thông do vận chuyển máy móc, thiết bị, nguyên nhiên vật liệu;

- Tác động chính của dự án trong giai đoạn vận hành: Nguy cơ sạt lở, tái tạo, bồi lắng lòng hồ, xói lở hạ du; thay đổi địa hình, cảnh quan; làm biến đổi chế độ dòng chảy phía hạ du tuyến đập, tác động đến hệ sinh thái, nhu cầu sử dụng nước phía hạ du; các tác động do rủi ro, sự cố; nguy cơ sạt trượt tại các bãi thải, sạt lở, bồi lắng, nguy cơ sập, vỡ kênh dẫn nước, vỡ đập, xả lũ vượt tần suất thiết kế gây ngập lụt hạ du.

2.2. Quy mô, tính chất của nước thải:

- Giai đoạn chuẩn bị: Nước thải sinh hoạt ước tính khoảng 3,0 m^3/ngày.

- Giai đoạn thi công xây dựng: Nước thải sinh hoạt ước tính 9,1 m^3/ngày; nước thải phát sinh từ đào hố móng ước tính khoảng 20 m^3/ngày; nước thải phát sinh từ khu rửa xe ước tính khoảng 7,2 m^3/ngày; nước thải phát sinh từ trạm trộn bê tông ước tính 246,4 m^3/ngày (chủ yếu là nước rửa cốt liệu).

- Giai đoạn vận hành: Nước thải sinh hoạt ước tính 2,1 m^3/ngày; nước thải lẫn dầu mỡ ước tính 5,6 m^3/ngày.

2.3. Quy mô, tính chất của bụi, khí thải:

- Giai đoạn chuẩn bị (giải phóng mặt bằng): Bụi, khí thải do phát quang, san ủi, vận chuyển trang thiết bị, nguyên vật liệu; bụi đất, khí thải từ các phương tiện vận chuyển, máy móc thi công; tác động đến công nhân, các hộ dân sống dọc tuyến đường vận chuyển và xung quanh khu vực đầu mối.

- Giai đoạn thi công xây dựng: Bụi, khí thải do đào, đắp, làm đường thi công, nổ mìn phá đá, nghiền sàng đá, trộn bê tông, vận chuyển thiết bị, nguyên vật liệu, đất đá thải; bụi đất, đá, khí thải từ các phương tiện vận chuyển, máy móc thi công; tác động đến công nhân, các hộ dân sống dọc tuyến đường vận chuyển và xung quanh khu vực đầu mối.

- Các thông số chủ yếu: Bụi thô, khí SO_2, NO_x, CO....

2.4. Quy mô, tính chất của chất thải nguy hại:

- Quy mô: Giai đoạn chuẩn bị khoảng 136,8kg/quý; giai đoạn thi công xây dựng ước tính 1.240,6 kg/năm; giai đoạn vận hành ước tính 250 kg/năm.

- Tính chất: Chủ yếu ở thể lỏng, rắn, bao gồm dầu mỡ thải, giẻ lau dính dầu mỡ, tuýt, các linh kiện điện tử, thiết bị điện tử thải, bóng đèn điện…

2.5. Quy mô, tính chất chất thải khác:

- Giai đoạn chuẩn bị (giải phóng mặt bằng:) Lớp phủ thực vật bề mặt cần xử lý ước tính khoảng 7,9 tấn; rác thải sinh hoạt ước tính 8,7 kg/ngày.

- Giai đoạn thi công xây dựng: Đất, đá thải từ hoạt động đào, đắp cần xử lý ước tính 21.620,56 m^3; chất thải xây dựng khoảng 3.258,65 tấn; sinh khối từ thu dọn vùng ngập (lòng hồ) khoảng 227,68 tấn; rác thải sinh hoạt phát sinh lớn nhất ước tính 37,7 kg/ngày.

- Giai đoạn vận hành: Rác thải sinh hoạt ước tính 10,15 kg/ngày.

3. Các công trình và biện pháp bảo vệ môi trường của dự án:

3.1. Về thu gom và xử lý nước thải:

a) Xử lý nước thải sinh hoạt:

- Giai đoạn chuẩn bị và thi công xây dựng: Tại khu phụ trợ 01 (khu đập đầu mối) sẽ bố trí 2 nhà vệ sinh 2 ngăn và 1 bể tự hoại 8,96m^3; kích thước bể tự hoại: B x L x h= 2m x 2,8m x 1,6m. Tại khu phụ trợ 02 (khu nhà ở cán bộ công nhân viên) sẽ bố trí 3 nhà vệ sinh 2 ngăn và 1 bể tự hoại 14m^3, kích thước B x L x h= 2,5m x 3,5m x 1,6m.

- Giai đoạn vận hành: Tiếp tục sử dụng nhà vệ sinh đã xây dựng từ giai đoạn thi công xây dựng.

Nước sau khi được xử lý ở bể tự hoại đảm bảo QCVN 14:2008/BTNMT cột B sẽ đổ vào suối Nậm Long và sông Nậm Na. Phần bùn cặn lắng tại bể tự hoại định kỳ (06 tháng/lần) được thuê đơn vị có chức năng nạo vét, xử lý. Định kỳ 06 tháng/lần bổ sung chế phẩm sinh học vào bể tự hoại.

b) Xử lý nước thải xây dựng:

- Nước rửa vật liệu xây dựng (cát, đá...): Bố trí 2 bể lắng thu gom, xử lý nước rửa vật liệu xây dựng tại khu vực trạm trộn bê tông tại tuyến đập và nhà máy, kết cấu đáy đổ bê tông tường xây gạch kích thước: LxBxH = 5,5m x 3m x 2m = 33m^3 được đào âm xuống dưới mặt đất, đảm bảo thu được lượng nước ít nhất từ 2 mẻ rửa vật liệu cho máy trộn bê tông 31-32m^3/h, thời gian lưu nước là 2h. Toàn bộ bùn cặn nạo vét từ hệ thống đường ống, hố thu lắng xử lý,...được Chủ dự án nạo vét vận chuyển và đổ thải tại bãi thải của dự án.

- Nước hố móng do đắp đê quai: Dùng hệ thống bơm để hút, dẫn nước ra ngoài trở lại suối Nậm Khàn, Nậm Long.

c) Nước thải lẫn dầu mỡ:

Bố trí bể xử lý nước rò rỉ, kích thước BxLxH = 4m x 2m x 1m = 8m^3, kết cấu gạch + xi măng, đặt tại khu vực nhà máy. Trong bể có bố trí máy bơm khí ở đáy bể và thiết bị gạt dầu để tách dầu thải ra khỏi nước, thời gian lưu bể là 1 giờ. Dầu mỡ sẽ được thu gom bằng thiết bị cần gạt dầu theo đường ống dẫn về thùng

chứa, sau đó được vận chuyển về kho chứa CTNH để lưu giữ. Nước sau khi tách dầu đảm bảo chất lượng nước đầu ra đạt QCVN 40:2011/BTNMT – Quy chuẩn kỹ thuật Quốc gia về nước thải công nghiệp.

d) Nước mưa chảy tràn:

- Giai đoạn thi công xây dựng: Trên các tuyến đường thi công, đường quản lý và các khu phụ trợ, khu lán trại sẽ làm các rãnh thoát nước hình thang kích thước BxRxH = 0,8m x 0,4m x 0,4m. Dọc theo rãnh sẽ bố trí các hố ga để lắng đọng bùn cát có kích thước BxRxH = 1,5m x 1,0m x 0,8m. Đáy rãnh được lèn chặt và có độ dốc dọc từ 1-3%.

- Giai đoạn vận hành: Nước mưa từ mái nhà được thu gom bằng các đường ống PVC-D110 dẫn vào rãnh thoát nước. Hệ thống rãnh được xây dựng dạng hình thang tại chân tường ngoài nhà máy và nhà quản lý vận hành, kích thước rãnh 0,6x0,4x0,4m với độ dốc 1% đến 3%, hố ga có kích thước 1,5m x 1,0m x0,8m và song chắn rác.

- Nạo vét định kỳ hố ga thu nước, cống thoát nước. Lượng chất thải phát sinh từ quá trình nạo vét được thu gom vận chuyển về bãi đổ thải để xử lý.

3.2. Về xử lý bụi, khí thải:

- Bố trí 01 khu rửa xe gần khu vực cổng ra vào công trường (tại khu phụ trợ nhà máy và tuyến đập) với nhiệm vụ làm sạch lốp và gầm xe trước khi ra khỏi công trường nhằm hạn chế bụi phát sinh do bụi bẩn bám vào bánh xe với tần suất 02 lượt xe/lần rửa. Nước rửa xe được sử dụng nước suối Nậm Long và sông Nậm Na.

- Đối với trạm trộn bê tông: Sử dụng trạm trộn bê tông có thiết kế silo lọc bụi túi dạng khô (lọc bụi khô). Thực hiện phun nước tưới ẩm vật liệu để hạn chế phát tán bụi.

- Đối với trạm nghiền sàng: Hệ thống bao gồm 1 máy bơm (2,5 m^3/giờ); hệ thống đường ống PVC có chiều dài khoảng 100m; các đầu phun được bố trí trước và sau các thiết bị với 10 đầu phun. Xử lý đảm bảo bụi khu vực trạm nghiền nằm trong giới hạn cho phép theo QCVN 05:2013/BTNMT Quy chuẩn kỹ thuật quốc gia về chất lượng không khí xung quanh.

3.3. Công trình, biện pháp thu gom, lưu giữ, quản lý, xử lý chất thải nguy hại:

- Kho chứa chất thải nguy hại (CTNH): Xây dựng từ giai đoạn xây dựng 01 kho diện tích khoảng 20m^2. Kho kín, tường xây, có mái che, nền cao được lát gạch và đặt tại nơi có cao trình đảm bảo, xa khu dân cư, khu lán trại, có thiết bị phòng cháy; bố trí biển cảnh báo cháy tại khu vực lưu chứa. Quản lý thu gom, vận chuyển và xử lý chất thải theo đúng Thông tư 36/2015/TT-BTNMT ngày 30/6/2015 của Bộ Tài nguyên và Môi trường về quản lý CTNH. Mỗi loại CTNH

được bố trí vào các thùng chứa riêng, có màu sắc phân biệt, dán nhãn, nắp đậy, có bánh xe để di chuyển.

- Thiết bị thu gom:

+ Giai đoạn xây dựng: Bố trí 06 thùng chứa chuyên dụng với dung tích mỗi thùng 60 lít tại công trường thi công và khu phụ trợ, 02 thùng với dung tích mỗi thùng 120 lít có nắp đậy tại kho chứa CTNH đựng giẻ lau dính dầu, bóng đèn huỳnh quang thải và dầu nhớt thải.

+ Giai đoạn vận hành: Tận dụng các thùng chứa tại giai đoạn thi công.

3.4. Công trình, biện pháp thu gom, lưu giữ, quản lý, xử lý đất đá thải từ hoạt động đào, đắp; chất thải rắn sinh hoạt:

a) Bãi chứa đất, đá thải:

- Gồm 06 bãi thải với tổng diện tích là 1,072ha: Bãi thải số 1 chứa đất đá thải phát sinh tại khu vực cụm đầu mối, cụm đầu mối chuyển nước, tuyến năng lượng, bãi thải có sức chứa khoảng 20.150 m^3, diện tích 3.250 m^2. Bãi thải số 2 chứa đất đá thải phát sinh tại khu vực tuyến đập đầu mối, đường ống áp lực, cống chuyển nước, có dung tích chứa 4.323 m^3, diện tích 1.310 m^2. Bãi thải số 3, 4, 5 chứa đất đá thải phát sinh tại tại khu vực đường ống áp lực, hầm dẫn nước, trong đó: bãi thải số 3 có sức chứa khoảng 1.299m^3, diện tích 490 m^2, bãi thải số 4 có sức chứa khoảng 3.188 m^3, diện tích 850m^2 và bãi thải số 5 có sức chứa 987m^3, diện tích 470m^2. Bãi thải số 6 chứa đất đá thải phát sinh tại khu vực nhà máy, trạm phân phối và hầm dẫn nước, bãi thải có sức chứa khoảng 18.488m^3, diện tích 4.350m^2. Trong trường hợp lượng đất đá thải phát sinh lớn hơn nhiều so với dự kiến, Chủ dự án sẽ thuê thêm địa điểm có điều kiện phù hợp gần khu vực dự án để đổ đất đá thải.

- Thực hiện biện pháp gia cố từng bãi thải bằng kè đá hộc tận dụng, rọ đá cao 3m *(kết cấu chân để kè rộng 3,0m, cao 1,0m; thân kè rộng 2m, cao 1m và đỉnh kè rộng 1m, cao 1m)* tại bãi thải số 1, 2,4, 6 và rọ đá cao 2m *(kết cấu chân để kè rộng 2,0m, cao 1,0m; thân + đỉnh kè rộng 1m, cao 1m)* đảm bảo đất đá thải không bị rửa trôi gây ảnh hưởng tới khu vực hạ du và diện tích canh tác của nhân dân trước khi tiến hành xây dựng các hạng mục công trình. Chiều dài kè rọ đá hộc như sau: bãi thải 1 khoảng 127m; bãi thải 2 khoảng 100m, bãi thải số 3 khoảng 45m, bãi thải số 4 khoảng 101m, bãi thải số 5 khoảng 54m và bãi thải 6 khoảng 96m. Cách 10m sẽ bố trí trụ bê tông gia cố để đảm bảo an toàn kè bãi thải.

- Đối với bãi thải số 1 có chiều cao khoảng 6,2m sẽ thực hiện 2 tầng đổ thải, tầng thứ nhất cao 3,2m, tầng thứ 2 cao 3m, hệ số mái 1:3m (góc nghiêng sườn tầng thải 30°). Sau khi đổ thải đạt chiều cao tầng thứ nhất sẽ được lu lèn chặt đạt hệ số K95 sau đó giật cấp lùi vào 1,5m rồi đổ lớp tiếp theo; bố trí các

rãnh thoát nước ở chân và cơ taluy, đồng thời duy trì độ dốc mặt bãi thải từ 3% - 5% để thoát nước mưa và khắc phục hiện tượng ứ đọng nước tầng mặt để chống sạt lở. Riêng đối với lớp đổ trên cùng (tầng 2) sau khi kết thúc đổ thải sẽ được san phẳng bằng máy ủi và lu lèn vừa phải sau đó tiến hành trồng cây xanh phủ bề mặt.

- Trường hợp xảy ra sự cố thì dừng hoạt động đổ thải, khắc phục sự cố, tiến hành gia cố và sửa chữa bờ kè tại vị trí hư hỏng.

- Tiến hành trồng cây sau khi kết thúc đổ thải, lựa chọn loại cây phù hợp với đặc điểm độ cao, khí hậu và quy hoạch của địa phương.

b) Chất thải rắn sinh hoạt

- Thiết bị thu gom, lưu giữ:

+ Giai đoạn xây dựng: bố trí 06 thùng dung tích 150 lít tại các khu vực lán trại và văn phòng làm việc trên công trường.

+ Giai đoạn vận hành: Tận dụng các thùng rác trong giai đoạn thi công, bố trí tại các văn phòng, nhà bếp, khu đường nội bộ.

- Xây dựng bãi chôn lấp hợp vệ sinh để xử lý rác thải sinh hoạt: Vị trí cao, xa dân cư, xa nguồn nước, có nền đất ổn định. Bãi chôn lấp số 1 nằm ở bãi thải số 6 cách khu vực phụ trợ nhà máy khoảng 500m; cách suối Nậm Pì khoảng 40m và chênh cao so với mặt suối khoảng 7,3m. Diện tích của bãi chôn lấp khoảng 36m^2 (Bãi chôn lấp có kích thước LxB = 9m x 4m); Bãi chôn lấp số 2 nằm ở bãi thải số 5 cách khu phụ trợ số 1 khoảng 350m; cách suối Nậm Long khoảng 50m và chênh cao so với mặt suối khoảng 3,1m. Diện tích của bãi chôn lấp khoảng 22m^2 (Bãi chôn lấp có kích thước LxB = 5,5m x 4m). Bãi chôn lấp được thiết kế dạng nửa nổi, nửa chìm; sâu 2m, cao 1m. Ô chôn lấp xây dựng đảm bảo các quy định vệ sinh, theo đúng TCXDVN 261:2001 Bãi chôn lấp chất thải rắn - Tiêu chuẩn thiết kế.

3.5. Biện pháp giảm thiểu ô nhiễm tiếng ồn, độ rung và ô nhiễm khác:

- Thực hiện đầy đủ các biện pháp giảm thiểu ô nhiễm tiếng ồn, độ rung theo nội dung báo cáo ĐTM được phê duyệt, đảm bảo tuân thủ QCVN 26:2010/BTNMT – Quy chuẩn kỹ thuật quốc gia về tiếng ồn và QCVN 27:2010/BTNMT - Quy chuẩn kỹ thuật quốc gia về độ rung; QCVN 05:2013/BTNMT – Quy chuẩn kỹ thuật quốc gia về không khí xung quanh; QCVN 19:2009/BTNMT Quy chuẩn kỹ thuật quốc gia về khí thải công nghiệp đối với bụi và các chất vô cơ; QCVN 02:2008/BCT – Quy chuẩn kỹ thuật quốc gia về an toàn trong bảo quản, vận chuyển, sử dụng và tiêu hủy vật liệu nổ công nghiệp, các quy chuẩn kỹ thuật về an toàn, vệ sinh môi trường trong quá trình thực hiện dự án; thực hiện giải pháp kỹ thuật nổ mìn phù hợp để giảm thiểu sóng

chấn động, sóng va đập không khí, bụi, đá văng trong quá trình thi công Dự án.

3.6. Biện pháp phòng ngừa và ứng phó sự cố môi trường

- Phương án phòng ngừa và ứng phó sự cố tai nạn lao động: Tuân thủ theo quy định về sử dụng, vận hành, bảo dưỡng, bảo quản các thiết bị điện; tuyên truyền các thông tin về vệ sinh an toàn lao động; khám định định kỳ cho cán bộ, bố trí biển cảnh báo.

- Phương án phòng ngừa và ứng phó sự cố cháy rừng: Thực hiện nghiêm túc các biện pháp giảm thiểu sự cố cháy nổ, tuyên truyền nhằm nâng cao ý thức bảo vệ rừng, tập huấn phòng cháy chữa cháy rừng.

- Phương án phòng ngừa và ứng phó sự cố, rủi ro vỡ đập:

+ Áp dụng tiêu chuẩn thiết kế đập 14 TCN 56-88 về độ bền và ổn định đập, đảm bảo an toàn đập theo quy định tại Thông tư số 09/2019/TT-BCT ngày 08/7/2019 của Bộ Công thương;

+ Thực hiện Nghị định số 43/2015/NĐ-CP ngày 06/5/2015 của Chính phủ Quy định về quản lý hành lang bảo vệ nguồn nước;

+ Thực hiện vận hành hồ chứa và liên hồ chứa theo đúng quy định vận hành được UBND tỉnh Lai Châu phê duyệt.

- Phương án phòng ngừa và ứng phó sự cố vỡ hồ, đập: Giám sát, hướng dẫn và chủ động việc hạn chế hoặc cấm người, phương tiện đi vào khu vực nguy hiểm, đảm bảo thông tin liên lạc đáp ứng yêu cầu chỉ đạo, chỉ huy phòng chống sự cố.

- Phương án phòng ngừa và ứng phó sự cố cháy nổ: Lắp đặt hệ thống báo cáo, ngăn cháy, phương tiện phòng cháy và chữa cháy, bố trí họng nước cứu hỏa và thiết bị chữa cháy đảm bảo chất lượng và hoạt động theo phương án phòng cháy, chữa cháy được cấp có thẩm quyền phê duyệt.

- Yêu cầu bảo vệ môi trường:

+ Lập kế hoạch cụ thể, chi tiết và thực hiện nghiêm túc các biện pháp quản lý và kỹ thuật để phòng ngừa, ứng phó sự cố môi trường, sự cố cháy, nổ và các rủi ro, sự cố môi trường khác trong toàn bộ các hoạt động của Dự án.

+ Thực hiện giải pháp phòng ngừa và tổ chức theo dõi, giám sát các hiện tượng biến dạng bề mặt, dịch chuyển, sạt lở đất đá, mất ổn định bãi thải trong quá trình thi công xây dựng Dự án. Khi phát hiện có dấu hiệu xảy ra các hiện tượng mất an toàn, phải dừng ngay các hoạt động sản xuất, khẩn trương đưa người và thiết bị ra khỏi khu vực nguy hiểm, tiến hành các hoạt động ứng phó, báo cáo cơ quan chức năng việc thực hiện ứng phó sự cố.

3.7. Các biện pháp bảo vệ môi trường khác

- Dự kiến thực hiện duy trì dòng chảy tối thiểu tại tuyến đập chính (suối Nậm Long) dự kiến là 0,175m^3/s, trong đó với ống xả có đường kính tối thiểu D=0,25m, đặt tại cao trình 406,5m; tuyến đập phụ (suối Nậm Khàn) dự kiến là 0,106m^3/s, trong đó với ống xả có đường kính tối thiểu D=0,25m, đặt tại cao trình 475,1m *(lưu lượng duy trì dòng chảy tối thiểu chính thức sẽ theo quy định tại Giấy phép khai thác nước mặt sau khi được Bộ Tài nguyên và Môi trường cấp)*. Khi xảy ra hạn hán, thiếu nước, Chủ dự án phải sử dụng toàn bộ lượng nước trữ còn lại trong hồ chứa để phục vụ cho sinh hoạt, sản xuất nông nghiệp và nhu cầu thiết yếu khác.

- Xây dựng quy trình vận hành hồ chứa và trình cấp có thẩm quyền phê duyệt; thực hiện các giải pháp quản lý, kỹ thuật khác trong quá trình thi công và vận hành hồ chứa đảm bảo các yêu cầu của quy định vận hành hồ chứa, liên hồ chứa.

- Thực hiện giám sát hoạt động khai thác, sử dụng đối với hồ chứa theo quy định tại Thông tư số 47/2017/TT-BTNMT ngày 07/11/2017 của Bộ Tài nguyên và Môi trường Quy định về giám sát khai thác, sử dụng tài nguyên nước.

- Thực hiện giám sát quá trình xói lở dọc hai bờ suối Nậm Long, Nậm Khàn và sông Nậm Na nơi thực hiện dự án, phía hạ lưu đập trong quá trình xây dựng và vận hành nhà máy và có các giải pháp phù hợp, kịp thời để khắc phục các tác động tiêu cực do sạt lở đất đá hai bên bờ suối.

- Thực hiện đầy đủ các nội dung theo Báo cáo ĐTM đã được phê duyệt; lưu giữ số liệu để các cơ quan quản lý nhà nước về bảo vệ môi trường tiến hành kiểm tra khi cần thiết.

4. Danh mục các công trình bảo vệ môi trường chính của Dự án:

- Sáu (06) bãi xử lý đất đá thải có tổng diện tích 1,072 ha và kè bãi thải có tổng chiều dài kè 523m;

- Xây dựng hai (02) nhà vệ sinh sử dụng giai đoạn xây dựng và vận hành dự án; xây dựng 02 bể tự hoại có tổng dung tích 22,96 m^3;

- Hai (02) bể lắng xử lý nước thải xây dựng (chủ yếu là rửa cốt liệu) có dung tích 33m^3;

- Bể thu gom, xử lý nước thải lẫn dầu mỡ, có dung tích 8m^3;

- Mạng lưới thu gom và thoát nước mưa chảy tràn;

- Một (01) Kho chứa chất thải nguy hại có tổng diện tích 20m^2.

5. Chương trình quản lý và giám sát môi trường của chủ dự án:

5.1. Chương trình quản lý môi trường

Chủ dự án chịu trách nhiệm thực hiện quản lý môi trường trong từng giai

đoạn của dự án (chương trình quản lý môi trường chi tiết nêu tại báo cáo ĐTM được phê duyệt).

5.2. Chương trình giám sát môi trường của chủ dự án:

a) Giai đoạn thi công xây dựng

- Nước thải sinh hoạt

Thông số quan trắc: lưu lượng, pH, TSS, BOD_5, COD, NH_4^+, NO_3^-, PO_4^{3-}, dầu mỡ động thực vật, coliform.

Vị trí giám sát: 4 vị trí trước và sau khi qua xử lý của bể tự hoại được xây dựng tại khu phụ trợ đập đầu mối và nhà máy.

Tần suất quan trắc: 03 tháng/lần.

Quy chuẩn so sánh: QCVN 14:2008/BTNMT, cột B Quy chuẩn kỹ thuật quốc gia về nước thải sinh hoạt.

- Nước thải công nghiệp (nước thải trạm trộn bê tông)

Thông số quan trắc: Lưu lượng, pH, TSS, BOD_5, COD, NH_4^+, NO_3^-, PO_4^{3-}, Fe, dầu mỡ khoáng.

Vị trí giám sát: 04 vị trí, tại hố lắng thu gom nước thải trạm trộn bê tông và tại đầu ra cuối mương thoát nước thải trạm trộn bê tông được xây dựng tại khu phụ trợ tuyến đập và nhà máy.

Tần suất quan trắc: 03 tháng/lần.

Quy chuẩn so sánh: QCVN 40:2011/BTNM, Quy chuẩn kỹ thuật quốc gia về nước thải công nghiệp, cột B.

- Chất thải rắn

Giám sát về thành phần, khối lượng, phận định, phân loại lưu giữ và xử lý CTR sinh hoạt, CTR xây dựng.

Thực hiện quản lý chất thải phát sinh theo quy định tại Nghị định số 38/2015/NĐ-CP ngày 24/4/2015 của Chính phủ về quản lý chất thải và phế liệu.

Tần suất giám sát: Hàng ngày.

- Giám sát CTNH

Giám sát về thành phần, khối lượng, phận định, phân loại lưu giữ và xử lý CTNH.

Thực hiện quản lý CTNH theo thông tư số 36/2015/BTNMT ngày 30/6/2015 của Bộ Tài nguyên và Môi trường về quản lý CTNH.

Tần suất giám sát: Hàng ngày.

- Giám sát xói mòn, sạt lở, sụt lún

Chỉ tiêu giám sát: mức độ sạt lở, sụt lún của công trình.

Vị trí giám sát: tại khu vực thi công Nhà máy, tuyến đập, hầm dẫn nước, bãi thải.

Tần suất thực hiện: Hàng ngày.

- Giám sát cây trồng hoàn nguyên các bãi thải xây dựng

Chỉ tiêu giám sát: Giám sát tỷ lệ cây trồng hoàn nguyên tối thiểu 4.000 cây/ha. Giám sát khả năng sinh trưởng và phát triển của cây trồng cho đến khi bàn giao.

Vị trí giám sát: tại 06 bãi thải.

Thời gian giám sát: Đến khi bàn giao lại cho địa phương.

- Giám sát quy trình và khối lượng đổ thải

Chỉ tiêu giám sát: Quy trình và khối lượng đổ thải

Vị trí: 06 bãi thải

Tần suất: Hàng ngày

b) Giai đoạn vận hành

- Nước thải công nghiệp (nước thải nhiễm dầu)

Thông số quan trắc: Lưu lượng, pH, BOD_5, COD, chất rắn lơ lửng, Sắt (Fe), Tổng Photpho (tính theo P), Tổng N, Dầu mỡ, S^{2-}, Coliform.

Vị trí giám sát: 02 vị trí trước khi vào hệ thống xử lý và sau khi qua hệ thống xử lý.

Tần suất quan trắc: 3 tháng/lần.

Quy chuẩn so sánh: QCVN 40:2011/BTNMT, cột B Quy chuẩn kỹ thuật quốc gia về nước thải công nghiệp.

- Nước mặt hồ của dự án

Thông số quan giám sát: pH, DO, BOD_5, COD, TSS, NO_2^-, NO_3^- (tính theo N), PO_4^{3-} (tính theo P), Cl^-, Fe, Dầu mỡ, Coliform.

Vị trí giám sát: Hồ của dự án.

Tần suất quan trắc: 3 tháng/lần.

Quy chuẩn so sánh: Quy chuẩn QCVN 08-MT:2015/BTNMT cột B1 Quy chuẩn kỹ thuật quốc gia về chất lượng nước mặt.

- Giám sát chế độ thủy văn, dòng chảy giai đoạn vận hành

Chủ đầu tư sẽ thực hiện các chương trình giám sát tác động của chế độ vận hành nhà may thủy điện đến chế độ thủy văn, dòng chảy, chất lượng nước suối Nậm Mầu theo hướng dẫn của Thông tư 47/2017/TT-BTNMT về giám sát, khai thác sử dụng tài nguyên nước.

+ Chỉ tiêu giám sát: Mực nước hồ; Lưu lượng xả duy trì dòng chảy tối thiểu; Lưu lượng xả qua nhà máy; Lưu lượng xả qua tràn.

+ Vị trí: Khu vực hồ chứa và tuyến đập.

+ Hình thức giám sát: Thực hiện giám sát tự động, trực tuyến đối với các thông số Mực nước hồ; Lưu lượng xả duy trì dòng chảy tối thiểu; Lưu lượng xả qua nhà máy, thực hiện giám sát định kỳ đối với thông số Lưu lượng xả qua tràn; giám sát bằng camera đối với việc vận hành xả nước duy trì dòng chảy tối thiểu và xả nước qua tràn.

+ Chế độ giám sát: Không quá 15 phút 01 lần đối với các thông số yêu cầu giám sát tự động, trực tuyến; Không quá 06 giờ 01 lần vào mùa lũ, 12 giờ 01 lần vào mùa cạn và phải cập nhật số liệu vào hệ thống giám sát tối thiểu 01 ngày 01 lần trước 20 giờ hàng ngày đối với các thông số giám sát định kỳ.

- Giám sát xói mòn, sạt lở bãi chứa đất đá thải.

+ Giám sát hiện tượng xói lở khu vực sau cửa xả nhà máy, bãi chứa đất đá thải; tần suất giám sát: Mùa khô: 3 tháng/lần và mùa mưa: 01 ngày/lần

+ Giám sát quá trình sụt lún, sạt lở đất ven hồ với tần suất giám sát Mùa khô: 3 tháng/lần và mùa mưa: 01 ngày/lần.

6. Các điều kiện có liên quan đến môi trường:

- Việc triển khai thực hiện dự án phải đảm bảo đúng theo Quyết định phê duyệt chủ trương đầu tư của dự án đã được cơ quan có thẩm quyền phê duyệt; không ảnh hưởng đến rừng tự nhiên, trường hợp phát hiện có rừng, phải thực hiện đầy đủ các thủ tục về chuyển đổi rừng, chuyển đổi mục đích sử dụng đất theo quy định pháp luật.

- Chủ động, tích cực phối hợp với chính quyền địa phương triển khai thực hiện các giải pháp hỗ trợ, ổn định cuộc sống lâu dài cho các hộ dân chịu tác động tiêu cực bởi Dự án theo các quy định hiện hành.

- Hợp đồng với đơn vị chức năng tiến hành rà phá bom, mìn, vật liệu nổ trong khu vực Dự án và vận chuyển xử lý chất thải rắn sinh hoạt đảm bảo vệ sinh môi trường.

- Chủ dự án phải chịu trách nhiệm về công tác an toàn đập, hồ chứa và bảo vệ môi trường trong quá trình triển khai, vận hành của Dự án.

- Thực hiện nghiêm túc các quy định của pháp luật về xây dựng, tài

nguyên nước, an toàn đập, hồ chứa, bảo vệ môi trường, phòng cháy chữa cháy, an toàn lao động, bảo tồn đa dạng sinh học, bảo vệ và phát triển rừng, quản lý đất đai, an toàn điện, phòng, chống thiên tai và các quy phạm kỹ thuật trong quá trình thực hiện Dự án theo các quy định của pháp luật hiện hành.

- Phối hợp với chính quyền các cấp và các cơ quan chức năng có liên quan thiết lập chế độ vận hành hồ chứa nhằm đảm bảo an toàn đập, hồ, đảm bảo nhu cầu sử dụng nước của người dân và bảo vệ môi trường, sinh thái phía hạ lưu đập; xác định ranh giới hành lang bảo vệ hồ chứa ứng với mực nước cao nhất khi có lũ kiểm tra; thông báo về dao động mực nước hồ, lưu lượng xả, dao động mực nước hạ lưu đập ứng với các chế độ vận hành của nhà máy và cảnh báo những vấn đề nguy hiểm để nhân dân biết, phòng tránh thiệt hại.

- Thực hiện các biện pháp phòng ngừa, ứng phó sự cố; chủ động huy động nhân lực, vật lực để thực hiện nhiệm vụ bảo vệ đập và ứng phó với các tình huống thiên tai, xói lở bờ hồ, ngập lụt hạ du; theo dõi, kiểm tra phát hiện sự cố, các hiện tượng mất an toàn, biến dạng bề mặt, dịch chuyển, hư hỏng đập, sạt lở đất đá tại khu vực Dự án và lân cận trong quá trình thi công và vận hành.

- Tuân thủ các quy định về khai thác, sử dụng tài nguyên nước, xả nước thải vào nguồn nước theo yêu cầu của Nghị định số 201/2013/NĐ-CP ngày 27/11/2013 của Chính phủ quy định chi tiết thi hành một số điều của Luật Tài nguyên nước.

- Ngay sau khi kết thúc thi công, Chủ dự án hỗ trợ địa phương nâng cấp tuyến đường vào bản Nậm Pì, xã Pú Đao thành đường đổ bê tông rộng 3m, dài 07km và đúng tiêu chuẩn đường của xã đạt chuẩn nông thôn mới (điểm đầu từ đường giao thông liên xã Pú Đao – xã Nậm Pì và điểm cuối là đầu bản Nậm Pì, xã Pú Đao).

- Thực hiện đầy đủ các nghĩa vụ về tài chính theo quy định của pháp luật hiện hành; đảm bảo kinh phí để thực hiện các hoạt động bảo vệ môi trường và chương trình quan trắc, giám sát môi trường đã đề xuất thực hiện./.

UỶ BAN NHÂN DÂN **TỈNH LAI CHÂU**	**CỘNG HOÀ XÃ HỘI CHỦ NGHĨA VIỆT NAM** **Độc lập - Tự do - Hạnh phúc**
Số: 202 /QĐ-UBND	*Lai Châu, ngày 06 tháng 3 năm 2024*

QUYẾT ĐỊNH

Đính chính, bổ sung một số nội dung tại Phụ lục kèm theo Quyết định số 754/QĐ-UBND ngày 25 tháng 6 năm 2021 của Ủy ban nhân dân tỉnh phê duyệt báo cáo đánh giá tác động môi trường của Dự án Thủy điện Nậm Pì

CHỦ TỊCH UỶ BAN NHÂN DÂN TỈNH LAI CHÂU

Căn cứ Luật Tổ chức chính quyền địa phương ngày 19 tháng 6 năm 2015; Luật sửa đổi, bổ sung một số điều của Luật Tổ chức Chính phủ và Luật Tổ chức chính quyền địa phương ngày 22 tháng 11 năm 2019;

Căn cứ Luật Bảo vệ môi trường ngày 17 tháng 11 năm 2020;

Căn cứ Nghị định số 08/2022/NĐ-CP ngày 10 tháng 01 năm 2022 của Chính phủ quy định chi tiết một số điều của Luật Bảo vệ môi trường;

Căn cứ Thông tư số 02/2022/TT-BTNMT ngày 10 tháng 01 năm 2022 của Bộ trưởng Bộ Tài nguyên và Môi trường quy định chi tiết thi hành một số điều của Luật Bảo vệ môi trường;

Căn cứ Nghị định số 30/2020/NĐ-CP ngày 05 tháng 3 năm 2020 của Chính phủ về công tác văn thư;

Căn cứ Quyết định số 754/QĐ-UBND ngày 25 tháng 6 năm 2021 của Chủ tịch Ủy ban nhân dân tỉnh Lai Châu phê duyệt Báo cáo đánh giá tác động môi trường của dự án Thủy điện Nậm Pì;

Xét nội dung Công văn số 23/2024/CV-NP ngày 25 tháng 01 năm 2024 của Công ty Cổ phần năng lượng Nậm Pì Hà Châu và các ý kiến tham gia;

Theo đề nghị của Sở Tài nguyên và Môi trường tại Tờ trình số 363/TTr-STNMT ngày 20 tháng 02 năm 2024.

QUYẾT ĐỊNH:

Điều 1. Đính chính, bổ sung một số nội dung tại Phụ lục kèm theo Quyết định số 754/QĐ-UBND ngày 25 tháng 6 năm 2021 của Chủ tịch Ủy ban nhân dân tỉnh Lai Châu phê duyệt Báo cáo đánh giá tác động môi trường của dự án thủy điện Nậm Pì với nội dung tại Phụ lục đính chính, bổ sung ban hành kèm theo Quyết định này.

Điều 2. Các nội dung không điều chỉnh tại Quyết định này thực hiện theo Quyết định số 754/QĐ-UBND ngày 25 tháng 6 năm 2021 của Chủ tịch Ủy ban nhân dân tỉnh.

Điều 3. Quyết định này có hiệu lực thi hành kể từ ngày ký. Chánh Văn phòng Ủy ban nhân dân tỉnh; Giám đốc các sở: Tài nguyên và Môi trường, Công Thương, Nông nghiệp và Phát triển nông thôn, Xây dựng, Kế hoạch và Đầu tư, Khoa học và Công nghệ, Giao thông vận tải; Chủ tịch Ủy ban nhân dân huyện Nậm Nhùn; Thủ trưởng các cơ quan có liên quan và Chủ dự án chịu trách nhiệm thi hành Quyết định này./.

Nơi nhận:
- Như Điều 3;
- Bộ Tài nguyên và Môi trường;
- Bộ Công Thương;
- Chủ tịch, các PCT.UBND tỉnh;
- VP UBND tỉnh: V1, V3, CB, HCC;
- Lưu: VT, Kt5, Kt7.

KT. CHỦ TỊCH
PHÓ CHỦ TỊCH

ỦY BAN NHÂN DÂN TỈNH LAI CHÂU

Hà Trọng Hải

Phụ lục

ĐÍNH CHÍNH, BỔ SUNG MỘT SỐ NỘI DUNG, YÊU CẦU VỀ BẢO VỆ MÔI TRƯỜNG TẠI PHỤ LỤC KÈM THEO QUYẾT ĐỊNH SỐ 754/QĐ-UBND NGÀY 25 THÁNG 6 NĂM 2021 CỦA CHỦ TỊCH UBND TỈNH

(Kèm theo Quyết định số: ...../QĐ-UBND ngày ...../...../2024 của Chủ tịch Ủy ban nhân dân tỉnh Lai Châu)

STT	Nội dung tại phụ lục kèm theo Quyết định số 754/QĐ-UBND ngày 25 tháng 6 năm 2021 của Chủ tịch UBND tỉnh Lai Châu	Nội dung sau khi đính chính, bổ sung
1	Suối Nậm Khàn	Suối Nậm Khao
2	Tuyến đầu mối chính: Mực nước dâng bình thường (tuyến đập số 2): 450 m	Tuyến đập chính: Mực nước dâng bình thường là 415 m
3	Tuyến đầu mối phụ (tuyến đập số 1)	Tuyến đập phụ: Mực nước dâng bình thường là 476 m

CÔNG TY CỔ PHẦN NĂNG LƯỢNG NẬM PÌ HÀ CHÂU	**CỘNG HÒA XÃ HỘI CHỦ NGHĨA VIỆT NAM** **Độc lập - Tự do - Hạnh phúc**
Số: 26/2023/QĐ-HC	

Lai Châu, ngày 12 tháng 6 năm 2023

QUYẾT ĐỊNH

V/v phê duyệt Quy trình vận hành hồ chứa công trình thủy điện Nậm Pì tại xã Nậm Pì, huyện Nậm Nhùn

CÔNG TY CỔ PHẦN NĂNG LƯỢNG NẬM PÌ HÀ CHÂU

Căn cứ Nghị định số 114/2018/NĐ-CP ngày 04/9/2018 của Chính phủ về quản lý an toàn đập, hồ chứa nước;

Căn cứ Thông tư số 09/2019/TT-BCT ngày 08 tháng 7 năm 2019 của Bộ trưởng Bộ Công Thương quy định về quản lý an toàn đập, hồ chứa thủy điện.

QUYẾT ĐỊNH:

Điều 1. Phê duyệt kèm theo Quyết định này là Quy trình vận hành hồ chứa thủy điện Nậm Pì tại xã Nậm Pì, huyện Nậm Nhùn, tỉnh Lai Châu.

Điều 2. Giao Ban Giám đốc Công ty Cổ phần năng lượng Nậm Pì Hà Châu, Giám đốc nhà máy thủy điện Nậm Pì tổ chức thực hiện theo nội dung Quy trình đã được phê duyệt tại Điều 1, đảm bảo vận hành thủy điện Nậm Pì an toàn, hiệu quả.

Điều 3. Quyết định này có hiệu lực kể từ ngày ký. Các ông/bà: Giám đốc, Phó Giám đốc Công ty Cổ phần năng lượng Nậm Pì Hà Châu; Giám đốc nhà máy thủy điện Nậm Pì; Trưởng ban Phòng chống thiên tai Công ty Cổ phần năng lượng Nậm Pì Hà Châu; Trưởng ca và công nhân viên, người lao động tại công trình thủy điện Nậm Pì chịu trách nhiệm thi hành Quyết định này./.

Nơi nhận:
- Như Điều 3;
- UBND xã Nậm Pì (để phối hợp);
- Lưu: VT, CN.

CÔNG TY CỔ PHẦN
NĂNG LƯỢNG NẬM PÌ HÀ CHÂU

CÔNG TY CỔ PHẦN NĂNG LƯỢNG NẬM PÌ HÀ CHÂU

GIÁM ĐỐC

Lê Việt Hà

CÔNG TY CỔ PHẦN NĂNG LƯỢNG NẬM PÌ HÀ CHÂU	**CỘNG HÒA XÃ HỘI CHỦ NGHĨA VIỆT NAM** **Độc lập - Tự do - Hạnh phúc**

QUY TRÌNH
Vận hành hồ chứa thủy điện Nậm Pì
(Ban hành kèm theo Quyết định số 24/2023/QĐ-HC ngày 12 tháng 6 năm 2023 của Công ty Cổ phần năng lượng Nậm Pì Hà Châu)

CHƯƠNG I
NGUYÊN TẮC CHUNG

Điều 1. Phạm vi điều chỉnh, đối tượng áp dụng

1. Phạm vi áp dụng: Quy trình vận hành hồ chứa thủy điện Nậm Pì được ban hành, áp dụng cho quá trình quản lý và vận hành công trình thủy điện Nậm Pì nhằm đảm bảo vận hành an toàn công trình, an toàn cho tính mạng, tài sản nhân dân phía hạ du công trình và đạt hiệu quả kinh tế.

2. Đối tượng áp dụng: Ban Giám đốc Công ty Cổ phần năng lượng Nậm Pì Hà Châu, Giám đốc nhà máy thủy điện Nậm Pì, các trưởng ca và cán bộ công nhân vận hành nhà máy thủy điện Nậm Pì; các tổ chức, cá nhân tham gia công tác quản lý, vận hành công trình thủy điện Nậm Pì.

Điều 2. Cơ sở pháp lý xây dựng quy trình

1. Luật Thủy lợi số 08/2017/QH14 ngày 19 tháng 6 năm 2017 của Quốc hội;

2. Luật Khí tượng thủy văn số 90/2015/QH13 ngày 23 tháng 11 năm 2015 của Quốc hội;

3. Luật Phòng, chống thiên tai số 33/2013/QH13 ngày 19 tháng 6 năm 2013 của Quốc hội;

4. Luật Tài nguyên nước số 17/2012/QH13 ngày 21 tháng 6 năm 2012 của Quốc hội;

5. Luật Bảo vệ môi trường năm số 72/2020/QH14 ngày 17 tháng 11 năm 2020 của Quốc hội;

6. Nghị định số 66/2021/NĐ-CP ngày 20 tháng 08 năm 2021 của Chính phủ quy định chi tiết thi hành một số điều của luật phòng, chống thiên tai và luật sửa đổi, bổ sung một số điều của luật phòng, chống thiên tai và luật đê điều;

7. Nghị định số 112/2008/NĐ-CP ngày 20 tháng 10 năm 2008 của Chính phủ về quản lý, bảo vệ, khai thác tổng hợp tài nguyên và môi trường các hồ chứa thủy điện, thủy lợi;

8. Nghị định số 201/2013/NĐ-CP ngày 27 tháng 11 năm 2013 của Chính phủ về quy định chi tiết thi hành một số điều của Luật Tài nguyên nước;

9. Nghị định số 43/2015/NĐ-CP ngày 06 tháng 05 năm 2015 của Chính phủ về việc quy định lập, quản lý hành lang bảo vệ nguồn nước;

10. Nghị định 38/2016/NĐ-CP ngày 15 tháng 5 năm 2016 của Chính phủ về quy định chi tiết một số điều của Luật Khí tượng thủy văn;

11. Nghị định số 48/2020/NĐ-CP ngày 15 tháng 4 năm 2020 của Chính phủ về sửa đổi, bổ sung một số điều của Nghị định số 38/2016/NĐ-CP ngày 15/5/2016;

12. Nghị định số 67/2018/NĐ-CP ngày 14 tháng 5 năm 2018 của Chính phủ Quy định chi tiết một số điều của Luật Thủy lợi;

13. Nghị định số 114/2018/NĐ-CP ngày 04 tháng 09 năm 2018 của Chính phủ về quản lý an toàn đập và hồ chứa nước; Công trình thủy điện Nậm Pì Dự thảo quy trình vận hành hồ chứa;

14. Quyết định số 18/2021/QĐ-TTg ngày 22 tháng 4 năm 2021 của Thủ tướng Chính phủ quy định về dự báo, cảnh báo, truyền tin thiên tai và cấp độ rủi ro thiên tai;

15. Thông tư số 64/2017/TT-BTNMT ngày 22 tháng 12 năm 2017 của Bộ Tài nguyên và Môi trường quy định về xác định dòng chảy tối thiểu trên sông, suối và hạ lưu các hồ chứa, đập dâng;

16. Thông tư số 09/2019/TT-BCT ngày 08 tháng 07 năm 2019 của Bộ Công thương quy định về Quản lý an toàn đập và hồ chứa thủy điện;

17. Thông tư số 22/2019/TT-BTNMT ngày 25 tháng 12 năm 2019 của Bộ Tài nguyên và Môi trường ban hành Quy chuẩn kỹ thuật quốc gia về dự báo, cảnh báo lũ;

18. Thông tư số 30/2018/TT-BTNMT ngày 26 tháng 12 năm 2018 của Bộ Tài nguyên và Môi trường quy định kỹ thuật về quan trắc và cung cấp thông tin, dữ liệu khí tượng thủy văn đối với trạm khí tượng thủy văn chuyên dùng;

19. Quyết định số 634/QĐ-TCKTTV ngày 18 tháng 12 năm 2020 của Tổng cục Khí tượng thủy văn về việc quy định thu nhận và quản lý thông tin, dữ liệu của các trạm khí tượng thủy văn chuyên dùng;

Các văn bản pháp luật và các quy chuẩn kỹ thuật quốc gia hiện hành khác có liên quan.

Điều 3. Thông số kỹ thuật chủ yếu của công trình

1. Tên suối: Suối Nậm Long và suối Nậm Khao là nhánh cấp I của suối Nậm Pì, nhánh cấp II bên bờ phải của sông Nậm Na của sông Nậm Na thuộc hệ thống sông Đà.

2. Cấp công trình: Công trình có cấp thiết kế cấp III.

3. Mực nước dâng bình thường: 415 m

4. Mực nước chết: 410 m

5. Dung tích toàn bộ: 0,106 triệu m^3

6. Dung tích hữu ích: 0,065 triệu m^3

7. Công suất lắp máy: 10MW

Các thông số khác được trình bày tại Phụ lục 1 kèm theo.

Điều 4. Nhiệm vụ công trình theo thứ tự ưu tiên và nguyên tắc vận hành công trình

1. Nhiệm vụ công trình:

Sản xuất điện năng, phát điện hòa vào lưới điện quốc gia; tìm kiếm lợi nhuận cho nhà đầu tư, tạo việc làm cho người lao động, góp phần tăng thu ngân sách nhà nước, thúc đẩy kinh tế xã hội trên địa bàn phát triển.

2. Nguyên tắc vận hành công trình

- Vận hành an toàn công trình đầu mối thủy điện Nậm Pì.

- Vận hành an toàn cho vùng hạ du.

- Vận hành hiệu quả phát điện tối ưu trên cơ sở đảm bảo an xả dòng chảy tối thiểu phía hạ du đập với lưu lượng xả được xác định theo Giấy phép của Bộ Tài nguyên và Môi trường cấp.

Điều 5. Phân loại về phân loại lũ và thời kỳ mùa lũ, mùa kiệt

1. Quy định về phân loại lũ đối với thủy điện Nậm Pì (tại đập chính trên suối Nậm Long):

a) Lũ nhỏ: Là lũ có đỉnh lũ thấp hơn mức đỉnh lũ trung bình nhiều năm, tương đương lưu lượng lũ nhỏ hơn 335m^3/s.

b) Lũ vừa có đỉnh lũ đạt mức trung bình nhiều năm, tương đương lưu lượng từ 335 m^3/s đến nhỏ hơn 471m^3/s.

c) Lũ lớn có đỉnh lũ cao hơn mức trung bình nhiều năm, tương đương lưu lượng từ từ 471m^3/s đến nhỏ hơn 506m^3/s.

d) Lũ đặc biệt lớn là lũ có đỉnh lũ cao hiếm thấy trong thời kỳ quan trắc, , tương đương lưu lượng từ 506m^3/s đến nhỏ hơn 561m^3/s.

đ) Lũ lịch sử là lũ có đỉnh lũ cao nhất trong chuỗi số liệu quan trắc hoặc do điều tra khảo sát được, lưu lượng từ 561m^3/s trở lên.

2. Quy định về thời kỳ mùa lũ, mùa kiệt

Thời kỳ mùa lũ, mùa cạn để áp dụng các quy định vận hành đối với hồ chứa thủy điện Nậm Pì được quy định như sau:

- Mùa lũ từ ngày 15 tháng 06 đến 31 tháng 10 hàng năm.

- Mùa cạn từ ngày 01 tháng 11 đến 14 tháng 06 hàng năm.

Điều 6. Quan trắc, cung cấp thông tin quan trắc khí tượng thủy văn

Giám đốc nhà máy nhà máy thủy điện Nậm Pì có trách nhiệm thực hiện việc quan trắc và tham mưu Ban Giám đốc Công ty cung cấp thông tin quan trắc

khí tượng thủy văn, gồm:

1. Thực hiện việc quan trắc, thu thập thông tin quan trắc dữ liệu về khí tượng, thủy văn, chế độ dự báo đối với công trình thủy điện Nậm Pì được quy định như sau:

- Thực hiện việc quan trắc, thu thập thông tin, dữ liệu về khí tượng, thủy văn, quan trắc an toàn đập theo quy định tại Điều 14, 15 Nghị định số 114/2018/NĐ-CP ngày 04 tháng 9 năm 2018 của Chính phủ về quản lý an toàn đập và Điều 8, 9 Thông tư số 09/2019/TT-BCT ngày 08 tháng 7 năm 2019 của Bộ Công Thương Quy định về quản lý an toàn đập của công trình thủy điện và các văn bản pháp luật hiện hành có liên quan, cụ thể:

+ Lắp đặt thiết bị quan trắc công trình đập, hồ chứa nước theo tiêu chuẩn quốc gia, quy chuẩn kỹ thuật quốc gia và quy định của pháp luật có liên quan.

+ Quan trắc đập, hồ chứa nước và các công trình có liên quan theo quy định trong hồ sơ thiết kế kỹ thuật - Bản vẽ thi công và tiêu chuẩn quốc gia, quy chuẩn kỹ thuật quốc gia để theo dõi liên tục tình trạng an toàn, ổn định của công trình.

+ Phân tích, đánh giá, xử lý số liệu quan trắc; phát hiện dấu hiệu bất thường để kịp thời xử lý; lưu trữ tài liệu quan trắc theo quy định.

- Thực hiện lắp đặt camera và thiết bị quan trắc tự động để thực hiện việc quan trắc, giám sát trực tuyến mực nước hồ, lưu lượng xả dòng chảy tối thiểu, lưu lượng xả qua nhà máy, lưu lượng xả qua tràn qua đập chính, đập phụ với hình thức giám sát và chế độ báo cáo theo quy định tại Điều 8, Điều 10, Điều 16 Thông tư số 17/2021/TT-BTNMT ngày 10/10/2021 của Bộ Tài nguyên và Môi trường quy định về giám sát khai thác, sử dụng tài nguyên nước

- Thực hiện theo quy định tại Điều 36, Quyết định số 18/2021/QĐ-TTg ngày 22 tháng 4 năm 2021 của Thủ tướng Chính phủ quy định về dự báo, cảnh báo, truyền tin thiên tai và cấp độ rủi ro thiên tai, bao gồm:

+ Mực nước thượng lưu, mực nước hạ lưu hồ chứa.

+ Lưu lượng nước vào hồ, lưu lượng nước xả về hạ lưu đập.

+ Dự tính mực nước hồ.

+ Thời gian dự kiến lũ, lưu lượng lũ dự kiến tràn qua đập tràn theo thời gian.

2. Thực hiện quan trắc khí tượng thuỷ văn chuyên dùng

a. Thông số và các yếu tố, tính toán quan trắc và vị trí quan trắc: Giám đốc nhà máy thủy điện Nậm Pì có trách nhiệm tổ chức triển khai thu thập tin dự báo, quan trắc khí tượng thuỷ văn chuyên dùng theo tiêu chuẩn quốc gia, quy chuẩn kỹ thuật quốc gia và quy định của pháp luật có liên quan, nội dung gồm:

- Quan trắc lượng mưa trên lưu vực: Thiết bị chuyên dùng bố trí tại đập.

- Quan trắc mực nước tại thượng lưu, hạ lưu đập: Thiết bị chuyên dùng bố trí tại đập.

- Tính toán lưu lượng đến hồ, lưu lượng xả: Thiết bị chuyên dùng bố trí tại đập.

- Dự báo lưu lượng đến hồ, khả năng gia tăng mực nước hồ chứa: Thiết bị chuyên dùng bố trí tại đập..

b. Chế độ và thời gian quan trắc

Quan trắc 2 lần một ngày vào 07 giờ, 19 giờ trong mùa kiệt; 4 lần một ngày vào 01 giờ, 07 giờ, 13 giờ và 19 giờ trong mùa lũ; trường hợp vận hành chống lũ, tần suất quan trắc, tính toán tối thiểu 01 giờ một lần, quan trắc 01 giờ 4 lần khi mực nước hồ chứa trên mực nước lũ thiết kế.

c. Giám đốc nhà máy thủy điện Nậm Pì có trách nhiệm chủ trì tham mưu cho ban Giám đốc Công ty Cổ phần năng lượng Nậm Pì Hà Châu cung cấp thông tin, dữ liệu quan trắc khí tượng thủy văn chuyên dùng và cập nhật lên trang thông tin điện tử của tổ chức, cá nhân khai thác đập, hồ chứa nước theo quy định của pháp luật về khí tượng thủy văn và theo quy định sau:

Cung cấp thông tin, dữ liệu quan trắc khí tượng thủy văn cho các cơ quan, gồm: Sở Nông nghiệp và Phát triển nông thôn, Sở Công Thương, Ban Chỉ huy Phòng chống thiên tai và Tìm kiếm cứu nạn tỉnh;.

d. Cung cấp thông tin, báo cáo

- Việc cung cấp thông tin, báo cáo được thực hiện theo một trong các hình thức sau: Gửi trực tiếp, bằng fax, bằng mạng vi tính, qua điện thoại, bằng máy thông tin vô tuyến điện (ICOM) hoặc các hình thức khác.

- Văn bản gốc phải được gửi đến chủ sở hữu, chủ quản lý để theo dõi và lưu trữ hồ sơ quản lý.

Điều 7. Phối hợp vận hành giữa chủ sở hữu, tổ chức, cá nhân khai thác đập, hồ chứa thủy điện với chủ sở hữu, tổ chức, cá nhân khai thác đập, hồ chứa nước khác trên cùng lưu vực sông và các tổ chức, cơ quan, cá nhân có liên quan trong công tác vận hành đập, hồ chứa thủy điện

Suối Nậm Long và suối Nậm Khao hợp lưu tạo thành suối Nậm Pì, phía hạ lưu là hồ chứa thủy điện Sơn La, phía thượng lưu có công trình thủy lợi Nậm Pì nằm trên suối Nậm Long, ngoài ra không có các công trình thủy điện, thủy lợi khác trên cùng lưu vực. Giám đốc nhà máy thủy điện Nậm Pì phải thường xuyên cập nhật thông tin vận hành công trình thủy điện và các công trình thủy lợi có liên quan trên cùng lưu vực và phối hợp để xây dựng quy chế, chế độ vận hành tối ưu và an toàn; chủ trì tham mưu Giám đốc Công ty xây dựng quy chế vận hành chia sẻ nguồn nước đảm bảo hài hòa trong việc sử dụng chung nguồn nước trên suối Nậm Pì.

Điều 8. Cảnh báo trước, trong quá trình vận hành xả phát điện hoặc vận hành cống xả cát

1. Trước khi vận hành xả nước phát điện hoặc mở cống xả cát, tối thiểu 30 phút, tại nhà máy thủy điện Nậm Pì phải thông báo bằng hệ thống loa (hoặc còi) và

các thiết bị cảnh báo khác phía hạ lưu để phòng chống các tai nạn có thể xảy ra.

2. Tín hiệu cảnh báo, thời điểm cảnh báo, vị trí cảnh báo:

- Khi cống xả cát đang ở trạng thái đóng hoàn toàn, trước khi mở cống xả cát 30 phút, tại đập và nhà máy thủy điện Nậm Pì phải kéo 2 hồi còi được lắp đặt tại nhà máy và dọc suối phía sau nhà máy, mỗi hồi còi dài 20 giây và cách nhau 10 giây.

- Khi cửa cống xả cát đang ở trạng thái xả mà tăng thêm lưu lượng xả thì kéo 3 hồi còi, mỗi hồi còi dài 20 giây, cách nhau 10 giây.

- Khi xảy ra các trường hợp đặc biệt cần phải xả nước khẩn cấp để đảm bảo an toàn công trình thì kéo 5 hồi còi, mỗi hồi còi dài 30 giây và cách nhau 5 giây, sau khi kết thúc hiệu lệnh mới được phép xả.

- Khi cửa xả cát kết thúc hành trình xả thì kéo một hồi còi dài 30 giây.

- Trước khi xả nước qua các tổ máy phát điện, tại khu vực nhà máy kéo một hồi còi dài 30 giây.

3. Giám đốc nhà máy thủy điện Nậm Pì có trách nhiệm chủ động tham mưu ban Giám đốc Công ty Cổ phần năng lượng Nậm Pì Hà Châu lắp đặt hệ thống loa, còi, biển cảnh báo xả nước phía hạ lưu đập và nhà máy thủy điện Nậm Pì. Trong quá trình thực hiện, phải chủ động tham vấn ý kiến của UBND xã Nậm Pì để xác định vị trí phù hợp lắp đặt hệ thống cảnh báo.

4. Trách nhiệm của tổ chức, cá nhân trong việc phát lệnh, truyền lệnh, thực hiện lệnh vận hành xả nước

- Các lệnh, ý kiến chỉ đạo, kiến nghị, trao đổi có liên quan đến việc vận hành và chống lũ của hồ chứa thủy điện Nậm Pì đều phải thực hiện bằng văn bản, đồng thời bằng fax, thông tin trực tiếp qua điện thoại, chuyển bản tin bằng mạng vi tính, sau đó văn bản gốc được gửi để theo dõi, đối chiếu và lưu hồ sơ quản lý.

- Các lệnh, ý kiến chỉ đạo, kiến nghị trao đổi có liên quan đến việc vận hành và chống lũ của hồ chứa thủy điện Nậm Pì qua điện thoại đều phải được ghi âm và thực hiện theo trình tự sau:

+ Người có thẩm quyền phát lệnh vận hành công trình;

+ Người có thẩm quyền tiếp nhận lệnh và nhắc lại lệnh đã nhận được;

+ Người có thẩm quyền phát lệnh khẳng định lại lệnh đã ban hành.

5. Trách nhiệm của các tổ chức, cá nhân trong việc phát tin, truyền tin, nhận tin cảnh báo xả lũ

- Khi nhận được thông tin cảnh báo về lũ xuất hiện trên lưu vực hoặc công trình thủy điện Nậm Pì mở cống xả cát, trưởng ca trực vận hành có trách nhiệm phối hợp với UBND xã Nậm Pì tuyên truyền đến nhân dân trong khu vực không đi lại qua suối hoặc đánh bắt cá, vớt củi gỗ gây nguy hiểm. Đồng thời tổ chức

ứng cứu tại các vị trí xung yếu có khả năng gây sụt lở, nguy hiểm đến tài sản và tính mạng của nhân dân.

- Đơn vị quản lý các công trình, thủy điện phía hạ du có trách nhiệm triển khai các biện pháp phòng chống thiên tai, đảm bảo an toàn cho công trình, người và tài sản.

Điều 9. Vận hành công trình đảm bảo dòng chảy tối thiểu

1. Việc vận hành, khai thác của công trình thủy điện Nậm Pì phải đảm bảo duy trì lưu lượng xả thường xuyên, liên tục sau đập thông qua ống xả nước môi trường với lưu lượng xả tối thiểu không thấp hơn quy định của Giấy phép khai thác, sử dụng nước mặt do Bộ Tài nguyên và Môi trường cấp. Trường hợp thay đổi Giấy phép khai thác, sử dụng nước mặt, việc xả duy trì dòng chảy tối thiểu phải tuân thủ theo quy định Luật Tài nguyên nước số 17/2012/QH13 ngày 21 tháng 6 năm 2012 của Quốc Hội và Thông tư số 64/2017/TT-BTNMT ngày 22 tháng 12 năm 2017 của Bộ Tài nguyên và Môi trường quy định về xác định dòng chảy tối thiểu trên sông, suối. Trường hợp thiếu nước cho sinh hoạt và sản xuất ở hạ du, Giám đốc nhà máy thủy điện Nậm Pì phải chủ động hoặc tham mưu Giám đốc Công ty biện pháp phối hợp chặt chẽ với địa phương và các tổ chức khai thác, sử dụng nước có liên quan để điều chỉnh chế độ vận hành phát điện; khi có yêu cầu cấp nước gia tăng ở hạ du, phải xả nước về hạ du theo yêu cầu của cơ quan quản lý nhà nước.

2. Nguyên tắc vận hành: Khi nhà máy thủy điện dừng hoạt động do có sự cố hay do bất kỳ lý do nào đó, ở đập đầu mối chính và phụ vẫn phải tiến hành xả nước để đảm bảo duy trì dòng chảy tối thiểu cho hạ du công trình. Việc vận hành duy trì dòng chảy tối thiểu ở khu vực hạ du hồ chứa thủy điện Nậm Pì được thực hiện thông qua ống xả dòng chảy tối thiểu trong thân đập

3. Thực hiện lắp đặt camera và thiết bị quan trắc tự động để thực hiện việc quan trắc, giám sát trực tuyến mực nước hồ, lưu lượng xả dòng chảy tối thiểu, lưu lượng xả qua nhà máy, lưu lượng xả qua tràn tự do

với hình thức giám sát và chế độ báo cáo theo quy định tại Điều 8, Điều 10, Điều 16 Thông tư số 17/2021/TT-BTNMT ngày 10/10/2021 của Bộ Tài nguyên và Môi trường quy định về giám sát khai thác, sử dụng tài nguyên nước

CHƯƠNG II
VẬN HÀNH CÔNG TRÌNH ĐIỀU TIẾT LŨ

Điều 10. Quy định về mực nước trước lũ, đón lũ.

1. Công trình thủy điện Nậm Pì có hồ chứa điều tiết theo giờ, không có khả năng, nhiệm vụ điều tiết nước hồ để chống lũ, cắt giảm lũ cho hạ du. Do đó, cao trình mực nước trước lũ của hồ chứa thủy điện Nậm Pì không được vượt quá cao trình mực nước dâng bình thường. Trong mọi trường hợp cần duy trì mực nước từ cao trình mực nước chết đến cao trình mực nước dâng bình thường, phần lưu lượng nước còn lại phải được tràn qua đập tràn tự do, cống xả cát về phía hạ lưu để đảm bảo hoạt động phát điện của nhà máy

Điều 11. Nguyên tắc vận hành hồ thủy điện Nậm Pì trong mùa lũ

Hồ chứa thủy điện Nậm Pì không có dung tích điều tiết lũ, công trình thủy điện Nậm Pì có đập công trình xả lũ kiểu tràn tự do. Căn cứ vào dự báo của cơ quan dự báo khí tượng thuỷ văn có thẩm quyền và quan trắc của bộ phận trực vận hành đập về số liệu mưa, lưu lượng lũ vào hồ và mực nước hồ chứa, phương thức vận hành nhà máy nhà máy thủy điện Nậm Pì như sau:

1. Quy định về mực nước: cao trình mực nước trước lũ của hồ chứa thủy điện Nậm Pì không được vượt quá mực nước dâng bình thường.

2. Quy định về chế độ vận hành: duy trì mực nước hồ không vượt quá cao trình mực nước dâng bình thường bằng chế độ xả nước qua các tổ máy phát điện, chế độ xả nước qua cống xả cát và đập tràn tự do.

3. Việc vận hành hồ chứa đảm bảo không gây dòng bất thường đe dọa trực tiếp đến tính mạng và tài sản của người dân ở khu vực ven sông, suối phía hạ du hồ chứa; trường hợp gây thiệt hại thì phải bồi thường thiệt hại theo quy định của pháp luật.

4. Khi mực nước hồ đã ở cao trình mà lưu lượng đến hồ lớn hơn hoặc bằng lưu lượng thiết kế nhà máy, ưu tiên phát điện với lưu lượng lớn nhất có thể qua tua bin. Lưu lượng còn lại sau khi phát điện phải xả qua đập tràn để duy trì mực nước hồ ở cao trình mực nước dâng bình thường.

5. Khi mực nước hồ nằm trong khoảng từ cao trình mực nước chết đến dưới cao trình mực nước dâng bình thường:

a) Trong trường hợp lưu lượng về hồ lớn hơn lưu lượng thiết kế nhà máy, theo nhu cầu thực tế, vận hành phát điện với lưu lượng theo khả năng điều tiết nước của hồ chứa để tận dụng tối đa lưu lượng đến hồ tăng khả năng phát điện, giảm xả thừa.

b) Trong trường hợp lưu lượng về hồ lớn hơn lưu lượng tối thiểu cho phép của 1 tua bin và nhỏ hơn hoặc bằng lưu lượng thiết kế nhà máy, theo nhu cầu

thực tế, phát điện với lưu lượng bằng hoặc lớn hơn lưu lượng tối thiểu cho phép của một tua bin.

c) Khi mực nước hồ lớn hơn hoặc bằng cao trình mực nước chết mà lưu lượng về hồ nhỏ hơn hoặc bằng lưu lượng thiết kế nhà máy, theo nhu cầu thực tế, phát điện với lưu lượng bằng hoặc lớn hơn lưu lượng tối thiểu cho phép của một tua bin.

d) Khi mực nước hồ đang ở cao trình mực nước chết mà lưu lượng về hồ nhỏ hơn lưu lượng tối thiểu cho phép của một tua bin, nhà máy dừng phát điện. Trong trường hợp nhà máy dừng phát điện, phải vận hành công trình để đảm bảo duy trì dòng chảy tối thiểu ở hạ du theo quy định tại Điều 9 của Quy trình này.

6. Khi mực nước hồ vượt cao trình mực nước dâng bình thường, ưu tiên phát điện với lưu lượng nước lớn nhất qua các tổ máy để tận dụng tối đa lưu lượng lũ, giải phóng các vật cản trên đập tràn tự do, đảm bảo an toàn cho công trình, hạ du.

Điều 12. Vận hành hồ chứa tham gia cắt/giảm lũ cho hạ du, phát điện

1. Nguyên tắc vận hành:

a) Tuân thủ nghiêm lệnh vận hành của đơn vị điều độ hệ thống lưới điện;

b) Ưu tiên vận hành đảm bảo an toàn đập, hồ chứa nhằm đảm bảo an toàn cho vùng hạ du;

c) Nghiêm cấm mở cống xả cát khi có lũ, gây gia tăng mức độ tàn phá của lũ tới vùng hạ du.

Điều 13. Vận hành hồ chứa bảo đảm an toàn cho công trình

Trong quá trình vận hành công trình, nếu phát hiện có nguy cơ xảy ra sự cố đập hoặc các thiết bị công trình đầu mối, Giám đốc nhà máy thủy điện Nậm Pì có trách nhiệm lập phương án, kế hoạch cụ thể nhanh chóng triển khai xử lý sự cố, mở cống xả cát hạ thấp mực nước hồ chứa, đảm bảo khống chế tốc độ hạ thấp mực nước sao cho không gây mất an toàn đập, các công trình ở tuyến đầu mối và hạ du, đồng thời tham mưu Ban Giám đốc Công ty báo cáo UBND tỉnh Lai Châu, Sở Công Thương tỉnh Lai Châu, UBND huyện Nậm Nhùn, UBND xã Nậm Pì và thông báo cho nhân dân ở hạ lưu công trình để kịp thời phối hợp, có ứng phó cần thiết.

CHƯƠNG III
VẬN HÀNH HỒ CHỨA TRONG MÙA KIỆT

Điều 14. Nguyên tắc vận hành hồ trong mùa kiệt

1. Trong quá trình vận hành, phải căn cứ vào mực nước hồ hiện tại và dự báo dòng chảy đến hồ để điều chỉnh chế độ vận hành cho phù hợp, nhằm đảm bảo mực nước hồ không lớn hơn cao trình mực nước dâng bình thường.

2. Việc vận hành công trình thủy điện Nậm Pì phải đảm bảo duy trì dòng chảy tối thiểu thường xuyên, liên tục sau đập với lưu lượng không nhỏ hơn được quy định tại Giấy phép khai thác sử dụng nước mặt do Bộ Tài nguyên Môi trường cấp. Thực hiện xả nước về hạ du suối Nậm Long và suối Nậm Khao khi có yêu cầu cấp nước gia tăng ở hạ du của Ủy ban nhân dân tỉnh Lai Châu.

3. Cách thức vận hành: Khi nhà máy thủy điện dừng hoạt động do có sự cố hay do bất kỳ lý do nào đó, ở đầu mối vẫn phải tiến hành xả nước để đảm bảo duy trì dòng chảy tối thiểu cho hạ du công trình.

Điều 15. Vận hành phát điện, xả nước trong mùa kiệt

1. Nguyên tắc chung: Phải tuân thủ phương thức vận hành của cấp điều độ có quyền điều khiển.

2. Khi mực nước hồ đã ở cao trình mà lưu lượng đến hồ lớn hơn hoặc bằng lưu lượng thiết kế nhà máy, ưu tiên phát điện với lưu lượng lớn nhất có thể qua tua bin. Lưu lượng còn lại sau khi phát điện phải xả qua đập tràn để duy trì mực nước hồ ở cao trình mực nước dâng bình thường.

3. Khi mực nước hồ nằm trong khoảng từ cao trình mực nước chết đến dưới cao trình mực nước dâng bình thường:

a) Trong trường hợp lưu lượng về hồ lớn hơn lưu lượng thiết kế nhà máy, theo nhu cầu thực tế, vận hành phát điện với lưu lượng theo khả năng điều tiết nước của hồ chứa để tận dụng tối đa lưu lượng đến hồ tăng khả năng phát điện, giảm xả thừa.

b) Trong trường hợp lưu lượng về hồ lớn hơn lưu lượng tối thiểu cho phép của 1 tua bin và nhỏ hơn hoặc bằng lưu lượng thiết kế nhà máy, theo nhu cầu thực tế, phát điện với lưu lượng bằng hoặc lớn hơn lưu lượng tối thiểu cho phép của một tua bin.

c) Khi mực nước hồ lớn hơn hoặc bằng cao trình mực nước chết mà lưu lượng về hồ nhỏ hơn hoặc bằng lưu lượng thiết kế nhà máy, theo nhu cầu thực tế, phát điện với lưu lượng bằng hoặc lớn hơn lưu lượng tối thiểu cho phép của một tua bin.

d) Khi mực nước hồ đang ở cao trình mực nước chết mà lưu lượng về hồ nhỏ hơn lưu lượng tối thiểu cho phép của một tua bin, nhà máy dừng phát điện. Trong trường hợp nhà máy dừng phát điện, phải vận hành công trình để đảm bảo

duy trì dòng chảy tối thiểu ở hạ du theo quy định tại Điều 9 của Quy trình này.

Điều 16. Vận hành điều tiết lũ trong mùa kiệt

Đập đầu mối thủy điện Nậm Pì, không có chức năng điều tiết lũ, Giám đốc nhà máy thủy điện Nậm Pì có trách nhiệm xả toàn bộ lưu lượng lũ ưu tiên giải phóng tối đa qua các tổ máy, phần lưu lượng lũ còn lại được giải phóng qua đập tràn về phía hạ du.

CHƯƠNG IV
CÁC TRƯỜNG HỢP VẬN HÀNH KHÁC

Điều 17. Vận hành hồ chứa khi khu vực hạ lưu có yêu cầu bất thường về lưu lượng nước

Khi khu vực hạ du của công thủy điện Nậm Pì có nhu cầu sử dụng nước khác với quy định tại Quy trình này thì cơ quan, đơn vị có nhu cầu phải xin ý kiến bằng văn bản gửi Công ty Cổ phần năng lượng Nậm Pì Hà Châu. Sau khi có sự thống nhất về lưu lượng, kế hoạch thời gian xả nước giữa các tổ chức, đơn vị nêu trên, Giám đốc nhà máy thủy điện Nậm Pì thông báo ngay cho cấp điều độ có quyền điều khiển để phối hợp, bố trí kế hoạch huy động nhà máy thủy điện Nậm Pì phát điện đảm bảo tối ưu hiệu quả sử dụng nước, đồng thời tổ chức thực hiện và báo cáo Giám đốc Công ty theo dõi, chỉ đạo.

Điều 18. Vận hành hồ chứa khi xảy ra hạn hán, thiếu nước, ô nhiễm nguồn nước nghiêm trọng hoặc khi xảy ra các sự cố về tai biến môi trường

Trong trường hợp xảy ra hạn hán, thiếu nước, ô nhiễm nguồn nước nghiêm trọng hoặc khi xảy ra các sự cố môi trường nghiêm trọng khác trên lưu vực suối Nậm Long, Nậm Khao. Giám đốc nhà máy thủy điện Nậm Pì phải tuân thủ theo quy định tại điểm b khoản 3 điều 53 Luật Tài nguyên nước số 17/2012/QH13 ngày 21 tháng 6 năm 2012 của Quốc hội.

Điều 19. Vận hành hồ chứa thủy điện cấp nước cho thủy lợi

Giám đốc nhà máy thủy điện Nậm Pì có trách nhiệm chủ động phối hợp với UBND xã Nậm Pì và đơn vị quản lý vận hành công trình thủy lợi phía hạ du đập, nhà máy để thống nhất kế hoạch xả nước đảm bảo chia sẻ, sử dụng hài hòa nguồn nước, không xảy ra tranh chấp, mâu thuẫn.

CHƯƠNG V
TRÁCH NHIỆM CỦA CÁC TỔ CHỨC VÀ CÁ NHÂN

Điều 20. Nguyên tắc chung về trách nhiệm đảm bảo an toàn cho công trình

1. Lệnh vận hành hồ chứa thủy điện Nậm Pì nếu trái với các quy định trong Quy trình này dẫn đến công trình đầu mối, nhà máy, hệ thống các kênh mương thủy lợi, giao thông và dân sinh ở hạ du bị mất an toàn thì người ra lệnh phải chịu trách nhiệm trước pháp luật.

2. Trong quá trình vận hành công trình nếu phát hiện có nguy cơ xảy ra sự cố công trình đầu mối đòi hỏi phải điều chỉnh tức thời thì Giám đốc nhà máy thủy điện Nậm Pì báo cáo Giám đốc Công ty Cổ phần năng lượng Nậm Pì Hà Châu để có biện pháp xử lý sự cố và báo cáo Ủy ban nhân dân tỉnh Lai Châu, Ban Chỉ huy Phòng, chống thiên tai và Tìm kiếm cứu nạn tỉnh Lai Châu, Sở Công Thương tỉnh Lai Châu, Sở Tài nguyên và Môi trường tỉnh Lai Châu và thông báo cho Ủy ban nhân dân huyện Nậm Nhùn và nhân dân ở hạ lưu công trình để kịp thời phối hợp, có ứng phó cần thiết.

3. Tháng 4 hàng năm là thời kỳ tổng kiểm tra trước mùa lũ, Giám đốc nhà máy thủy điện Nậm Pì có trách nhiệm tổ chức kiểm tra các trang thiết bị, các hạng mục công trình và tiến hành sửa chữa để đảm bảo vận hành theo chế độ làm việc quy định, báo cáo kết quả về Ban Giám đốc Công ty.

4. Trường hợp có sự cố công trình và trang thiết bị nhưng không thể sửa chữa xong trước mùa mưa lũ, Giám đốc nhà máy thủy điện Nậm Pì phải tham mưu Ban Giám đốc Công ty có biện pháp xử lý phù hợp kịp thời, báo cáo với Ủy ban nhân dân tỉnh Lai Châu, Ban Chỉ huy Phòng, chống thiên tai và Tìm kiếm cứu nạn tỉnh Lai Châu, Sở Công Thương tỉnh Lai Châu, Ủy ban nhân dân huyện Nậm Nhùn để kịp thời phối hợp, có ứng phó cần thiết.

Điều 21. Trách nhiệm của Giám đốc nhà máy thủy điện Nậm Pì Công ty Cổ phần năng lượng Nậm Pì Hà Châu

1. Tổ chức vận hành đập, hồ chứa thủy điện Nậm Pì; thực hiện lệnh vận hành công trình theo quy định trong quy trình này.

2. Trường hợp xảy ra những tình huống bất thường hoặc sự cố, không thực hiện được theo đúng quy trình vận hành, Giám đốc nhà máy thủy điện Nậm Pì phải triển khai ngay các biện pháp đối phó phù hợp, đồng thời tham mưu Giám đốc Công ty để báo cáo Uỷ ban nhân dân tỉnh Lai Châu, Ban chỉ huy phòng, chống lụt, bão và tìm kiếm cứu nạn tỉnh Lai Châu, Sở Công Thương tỉnh Lai Châu và thông báo cho nhân dân phía thượng hạ lưu công trình thủy điện Nậm Pì để kịp thời phối hợp, có ứng xử cần thiết.

3. Trước khi vận hành mở các cống xả cát từ trạng thái đóng hoàn toàn, phải thông báo trước 02 giờ đến UBND xã Nậm Pì và thông báo cho các chủ đập ở phía hạ lưu công trình thủy điện Nậm Pì để chủ động phòng tránh.

4. Trước khi xả lũ khẩn cấp để đảm bảo an toàn cho công trình đầu mối, phải tham mưu Giám đốc Công ty báo cáo Ủy ban nhân dân tỉnh Lai Châu, ban chỉ huy phòng chống lụt bão và tìm kiếm cứu nạn tỉnh các cấp và thông báo cho Ủy ban nhân dân huyện Nậm Nhùn, nhân dân ở phía thượng, hạ lưu công trình để kịp thời phối hợp, có ứng xử cần thiết.

5. Thống nhất với Ban Chỉ huy Phòng, chống thiên tai và Tìm kiếm cứu nạn tỉnh, Ủy ban nhân dân huyện Nậm Nhùn lắp đặt hệ thống cảnh báo vận hành phát điện, vận hành xả lũ, xả nước...; vị trí lắp đặt cột thủy chí hoặc trang thiết bị có tính năng tương tự cột thủy chí.

6. Chủ động thiết lập phương thức liên lạc, thông tin, thông báo với chính quyền địa phương.

7. Trước khi tích nước hồ chứa thủy điện Nậm Pì, nếu có bất kỳ thay đổi trái với quy định trong quy trình vận hành hồ chứa thủy điện Nậm Pì đã được phê duyệt, phải lập báo cáo nêu rõ mức độ ảnh hưởng và đề xuất hướng xử lý gửi Sở Công Thương tỉnh Lai Châu xem xét quyết định.

8. Phối hợp với Ủy ban nhân dân huyện Nậm Nhùn và các cơ quan có liên quan để thông báo và tuyên truyền đến nhân dân vùng hạ du những thông tin và điều lệnh về quy trình vận hành hồ chứa, công tác phòng chống lụt bão của hồ chứa thủy điện Nậm Pì, đặc biệt là nhân dân sinh sống gần hạ lưu công trình.

9. Trong quá trình vận hành, thường xuyên cung cấp, trao đổi cập nhật thông tin với các công trình khác trong khu vực để vận hành tối ưu và an toàn; xây dựng quy chế phối hợp, đảm bảo hài hòa trong việc sử dụng chung nguồn nước trên suối Nậm Long và suối Nậm Khao, khi vận hành xả nước và các trường hợp nguy cơ mất an toàn với công trình cần thông báo ngay cho chủ đầu tư công trình thủy điện phía hạ lưu qua điện thoại, Fax, mạng viễn thông để phối hợp xử lý.

10. Trước ngày 15 tháng 04 hàng năm phải lập Báo cáo hiện trạng an toàn đập gửi Sở Công Thương tỉnh Lai Châu để tổng hợp báo cáo UBND tỉnh Lai Châu và Bộ Công Thương để theo dõi, quản lý theo quy định.

11. Định kỳ 5 năm, phải tổ chức tính toán lại dòng chảy lũ đến hồ chứa, kiểm tra khả năng xả lũ của hồ chứa theo tiêu chuẩn thiết kế đập hiện hành, trên cơ sở cập nhật tài liệu quan trắc khí tượng thủy văn và các thay đổi về địa hình, địa mạo, độ che phủ của thảm thực vật trên lưu vực hồ chứa, lập điều chỉnh quy trình vận hành hồ chứa báo cáo cơ quan quản lý nhà nước có thẩm quyền xem xét, phê duyệt.

12. Thực hiện công tác phòng chống lụt bão cho công trình và hạ du, cụ thể:

- Tổ chức thu thập, theo dõi chặt chẽ tình hình diễn biến khí tượng thủy văn.

- Kiểm tra tình trạng công trình, thiết bị, tình hình sạt lở vùng hồ và có các biện pháp khắc phục kịp thời các hư hỏng để đảm bảo tình trạng, độ tin cậy làm việc bình thường, an toàn của công trình và thiết bị.

- Thi hành lệnh của Ban Chỉ huy Phòng, chống thiên tai và Tìm kiếm cứu nạn tỉnh Lai Châu.

- Tổ chức, huy động lực lượng trực, sẵn sàng triển khai công tác khi cần thiết.

- Trường hợp xảy ra những tình huống bất thường hoặc sự cố, phải triển khai ngay các biện pháp ứng phó phù hợp, kịp thời; đồng thời báo cáo Ban Giám đốc Công ty để kịp thời phối hợp, có ứng phó cần thiết.

13. Tổ chức việc kiểm tra, đánh giá toàn bộ thiết bị, công trình và nhân sự, lập kế hoạch xả và tích nước hồ chứa, cụ thể đề cập đến các vấn đề sau:

- Tình trạng làm việc của các công trình thủy công và hồ chứa.

- Công tác sửa chữa, bảo dưỡng thiết bị chính, phụ và công trình liên quan đến công tác vận hành chống lũ.

- Các thiết bị, bộ phận công trình liên quan tới đảm bảo vận hành an toàn các tổ máy phát điện.

- Các nguồn cung cấp điện (kể cả nguồn điện dự phòng).

- Phương án và các phương tiện thông tin liên lạc.

- Các nguồn vật liệu dự phòng, phương án huy động nhân lực, các thiết bị và phương tiện vận chuyển, các thiết bị và phương tiện cần thiết cho xử lý sự cố.

- Các dụng cụ cứu sinh, dụng cụ bơi.

- Công tác tính toán, dự báo về khí tượng thủy văn; các tài liệu và phương tiện cần thiết cho tính toán điều tiết hồ chứa.

- Diễn tập và kiểm tra quy trình, kỹ thuật xả lũ cho các chức danh có liên quan như tính toán, thông báo thử.

14. Sau mỗi trận lũ và sau cả mùa lũ, phải tiến hành ngay các công tác sau:

- Kiểm tra tình trạng ổn định, an toàn của công trình, thiết bị bao gồm cả ảnh hưởng xói lở ở phía thượng lưu và hạ lưu đập tràn.

- Phối hợp với các cơ quan chức năng ở địa phương kiểm tra thiệt hại vùng hạ du.

- Lập báo cáo diễn biến lũ.

- Sửa chữa những hư hỏng nguy hiểm đe dọa đến sự ổn định, an toàn công trình và thiết bị.

- Báo cáo Ban Giám đốc Công ty kết quả thực hiện những công tác trên.

15. Sau mùa lũ hàng năm, lập báo cáo Ban Giám đốc Công ty về việc thực hiện Quy trình vận hành hồ chứa thủy điện Nậm Pì, đánh giá kết quả khai thác tính hợp lý, những tồn tại và nêu những kiến nghị cần thiết.

16. Cập nhập đầy đủ thông tin vận hành công trình vào cơ sở dữ liệu đập, hồ chứa thủy điện trên địa bàn tỉnh theo đúng quy định tại Nghị định số 114/2018/NĐ-CP ngày 04/9/2018 của Chính phủ và Thông tư số 09/2019/TT-BCT

ngày 08/7/2019 của Bộ Công Thương; cập nhập đầy đủ, thường xuyên thông tin vận hành hồ chứa, dữ liệu an toàn đập lên website https://thuydienvietnam.vn.

Điều 22. Trách nhiệm của Ban Chỉ huy Phòng, chống thiên tai Công ty Cổ phần năng lượng Nậm Pì Hà Châu

1. Tổ chức thường trực, theo dõi tình hình diễn biến mưa lũ và việc vận hành công trình thủy điện Nậm Pì để có biện pháp chỉ đạo phòng chống lũ lụt và xử lý các tình huống bất thường có ảnh hưởng đến an toàn hạ du. Kịp thời thông tin tới Giám đốc nhà máy thủy điện Nậm Pì, Giám đốc Công ty Cổ phần năng lượng Nậm Pì Hà Châu về diễn biến thời tiết bất thường, thiên tai, lũ lụt.

2. Chủ động tham mưu Ban Giám đốc Công ty Cổ phần năng lượng Nậm Pì Hà Châu trong công tác phòng, chống thiên tai và vận hành công trình thủy điện Nậm Pì.

3. Kịp thời báo cáo Ban Giám đốc Công ty Cổ phần năng lượng Nậm Pì Hà Châu khi phát hiện những vi phạm các quy định trong Quy trình này.

Điều 23. Sửa đổi, bổ sung nội dung Quy trình vận hành hồ chứa công trình thủy điện Nậm Pì

Định kỳ 5 năm, Giám đốc nhà máy thủy điện Nậm Pì, Trưởng Ban Chỉ huy phòng chống thiên tai Công ty Cổ phần năng lượng Nậm Pì Hà Châu phải tiến hành rà soát, đánh giá quá trình thực hiện Quy trình vận hành hồ chứa thủy điện Nậm Pì, báo cáo Giám đốc Công ty Cổ phần năng lượng Nậm Pì Hà Châu sửa đổi, bổ sung./.

UBND TỈNH LAI CHÂU
SỞ XÂY DỰNG

CỘNG HÒA XÃ HỘI CHỦ NGHĨA VIỆT NAM
Độc lập - Tự do - hạnh phúc

Lai Châu, ngày 24 tháng 12 năm 2021

GIẤY PHÉP XÂY DỰNG

Số : 1644 / GPXD

1. Cấp cho: **Công ty Cổ phần thủy điện Hà Châu.**

- Địa chỉ: Tổ 11, phường Tân Phong, Thành phố Lai Châu, tỉnh Lai Châu

2. Được phép xây dựng công trình: Thủy điện Nậm Pì.

- Theo thiết kế: Thủy điện Nậm Pì.

- Do: Công ty Cổ phần tư vấn thiết kế công nghiệp xây dựng Việt Nam lập.

- Gồm các nội dung sau:

+ Vị trí xây dựng: Thửa đất số 10, tờ bản đồ số 10; Thửa đất số 145,146, tờ bản đồ số 45; xã Pú Đao huyện Nậm Nhùn; thửa đất số 24, 26 tờ bản đồ số 211, xã Nậm Pì, huyện Nậm nhùn, tỉnh Lai Châu, diện tích 36.221,9m^2.

+ Đập chính: Cao trình đỉnh đập dâng 419,6m; chiều cao đập lớn nhất 24,6m. cao trình ngưỡng tràn 415m; chiều cao đập lớn nhất 20m.

+ Đập phụ: Cao trình đỉnh đập 480m; cao trình ngưỡng tràn 476m; chiều cao đập lớn 7,7m.

+ Cống xả cát đập chính: Kích thước BxH = 1,2x1,36m; cao trình ngưỡng cống 405m.

+ Cửa lấy nước tại đập chính: Kích thước Chiron BxH = 1,8x1,8m; cao trình ngưỡng cửa lấy nước 405m.

+ Cửa lấy nước tại đập phụ: Kích thước Chiron BxH = 1,8x10,5m; cao trình ngưỡng cửa lấy nước 476m.

+ Hầm chuyển nước: Tổng chiều dài 1.959,50m, độ dốc dọc hầm từ I = 0,05% đến 11,5%.

+ Cống hộp dẫn nước: Kích thước BxH = 1,5x1,5m; tổng chiều dài 131,15m; độ dốc dọc dẫn nước I = 8,54%.

+ Đường ống áp lực: Đường kính D = 1,54m; tổng chiều dài đường ống là 297,80m.

+ Hầm áp lực: Tổng chiều dài 1.952,60m; độ dốc dọc hầm từ I = 0% đến I = 9,68%.

+ Nhà máy thủy điện: Diện tích xây dựng 523,21m^2; tổng diện tích sàn 523,21m^2; chiều cao công trình 11,49m;

+ Nhà quản lý vận hành: Diện tích xây dựng 196,41m^2; tổng diện tích sàn 196,41m^2; chiều cao công trình 5,4m;

+ Các nội dung khác thực hiện theo Công văn số 1845/SCT-QLNL ngày 19/10/2021 của Sở Công thương tỉnh Lai Châu về việc thông báo kết quả thẩm định thiết kế kỹ thuật dự án Thủy điện Nậm Pì.

3. Giấy tờ về đất đai: Giấy chứng nhận quyền sử dụng đất, quyền sở hữu nhà ở và tài sản khác gắn liền với đất số: CX 355472, CX 355471, CX 355470, CX 355469, CX 355468 do UBND tỉnh Lai Châu cấp ngày 08 tháng 12 năm 2021.

4. Giấy phép có hiệu lực khởi công xây dựng trong thời hạn 12 tháng kể từ ngày cấp; quá thời hạn trên thì phải đề nghị gia hạn giấy phép xây dựng.

Nơi nhận:
- Công ty Cổ phần thủy điện Hà Châu;
- Lưu VT, QHKT&NO.

GIÁM ĐỐC

CỘNG HÒA X.H.C.N VIỆT NAM
SỞ XÂY DỰNG
TỈNH LAI CHÂU

Hoàng Đại Thắng

BỘ TÀI NGUYÊN VÀ MÔI TRƯỜNG	CỘNG HÒA XÃ HỘI CHỦ NGHĨA VIỆT NAM
Số: 103 /GP-BTNMT	Độc lập - Tự do - Hạnh phúc
	Hà Nội, ngày 14 tháng 4 năm 2023

GIẤY PHÉP KHAI THÁC, SỬ DỤNG NƯỚC MẶT

BỘ TRƯỞNG BỘ TÀI NGUYÊN VÀ MÔI TRƯỜNG

Căn cứ Luật Tài nguyên nước ngày 21 tháng 6 năm 2012;

Căn cứ Nghị định số 68/2022/NĐ-CP ngày 22 tháng 9 năm 2022 của Chính phủ quy định chức năng, nhiệm vụ, quyền hạn và cơ cấu tổ chức của Bộ Tài nguyên và Môi trường;

Căn cứ Nghị định số 02/2023/NĐ-CP ngày 01 tháng 02 năm 2023 của Chính phủ quy định chi tiết thi hành một số điều của Luật Tài nguyên nước;

Xét Đơn đề nghị cấp giấy phép khai thác, sử dụng nước mặt công trình thủy điện Nậm Pì ngày 20 tháng 3 năm 2023 của Công ty Cổ phần năng lượng Nậm Pì Hà Châu và Hồ sơ kèm theo;

Theo đề nghị của Cục trưởng Cục Quản lý tài nguyên nước.

QUYẾT ĐỊNH:

Điều 1. Cho phép Công ty Cổ phần năng lượng Nậm Pì Hà Châu (địa chỉ tại tổ 11, phường Tân Phong, thành phố Lai Châu, tỉnh Lai Châu) khai thác, sử dụng nước mặt với các nội dung sau:

1. Tên công trình: thủy điện Nậm Pì.

2. Mục đích khai thác, sử dụng nước: phát điện.

3. Nguồn nước khai thác, sử dụng: suối Nậm Long (phụ lưu cấp I của suối Nậm Khao) và suối Nậm Khao (phụ lưu cấp I của sông Nậm Na, phụ lưu cấp II của sông Đà), thuộc hệ thống sông Hồng - Thái Bình.

4. Vị trí các hạng mục chính của công trình khai thác, sử dụng nước:

- Xã Nậm Pì và xã Pú Đao, huyện Nậm Nhùn, tỉnh Lai Châu.

- Tọa độ (hệ tọa độ VN2000) các hạng mục chính của công trình:

TT	Hạng mục	Tọa độ *(Kinh tuyến trục $103^0 00'$ múi chiếu 3^0)*	
		X	Y
1	Tuyến đập chính	2.455.659	512.999
2	Tuyến đập phụ	2.453.599	512.476
3	Nhà máy	2.454.994	515.361

5. Chế độ khai thác, sử dụng nước: hồ chứa công trình thủy điện Nậm Pì hoạt động theo chế độ điều tiết ngày đêm.

6. Lượng nước khai thác, sử dụng: công suất lắp máy là 10MW; lưu lượng thiết kế qua nhà máy thủy điện là 6,4m^3/s.

7. Phương thức khai thác, sử dụng: công trình thủy điện Nậm Pì là công trình thủy điện kiểu đường dẫn, đập chính xây dựng trên suối Nậm Long, đập phụ xây dựng trên suối Nậm Khao có nhiệm vụ bổ sung nước về đập chính, sau đó dẫn nước về nhà máy để phát điện. Nước sau phát điện được xả vào sông Nậm Na (thuộc vùng lòng hồ Sơn La) tại vị trí cách nhập lưu giữa suối Nậm Khao và sông Nậm Na khoảng 0,5km về phía thượng lưu.

8. Thời hạn của Giấy phép là mười (10) năm.

Điều 2. Công ty Cổ phần năng lượng Nậm Pì Hà Châu chỉ được phép khai thác, sử dụng nước theo quy định tại Điều 1 của Giấy phép này nếu bảo đảm các yêu cầu sau đây:

1. Chỉ được khai thác, sử dụng nước khi hồ chứa của công trình thủy điện Nậm Pì được cơ quan có thẩm quyền cho phép tích nước theo quy định và có quy trình vận hành hồ chứa được cấp có thẩm quyền phê duyệt.

2. Thực hiện đúng các quy định của quy trình vận hành hồ chứa được cấp có thẩm quyền phê duyệt; tuân thủ theo lệnh vận hành hồ chứa của cơ quan nhà nước có thẩm quyền trong trường hợp lũ, lụt, hạn hán thiếu nước và các trường hợp khẩn cấp khác.

3. Bảo đảm duy trì lưu lượng xả thường xuyên, liên tục sau đập chính về hạ du suối Nậm Long không nhỏ hơn 0,19m^3/s và sau đập phụ về hạ du suối Nậm Khao không nhỏ hơn 0,11m^3/s. Khi có yêu cầu cấp nước gia tăng ở hạ du của Ủy ban nhân dân tỉnh Lai Châu, công trình thủy điện Nậm Pì phải xả nước về hạ du theo yêu cầu.

4. Bảo đảm nguồn nước cấp cho các nhu cầu sử dụng nước của nhân dân địa phương phụ thuộc vào nguồn nước các suối Nậm Long và Nậm Khao ở phía hạ du công trình (nếu có). Chỉ được phép dẫn nước về nhà máy để phát điện khi đã đảm bảo yêu cầu sử dụng nước phụ thuộc vào nguồn nước các suối Nậm Long và Nậm Khao phía hạ du. Trường hợp xảy ra hạn hán, thiếu nước phải ưu tiên điều tiết cấp nước cho nhu cầu sử dụng nước của nhân dân ở dưới hạ du.

5. Trong thời gian tích nước hoặc khi xảy ra sự cố không thể vận hành, phải có giải pháp bảo đảm nguồn nước cấp phục vụ sản xuất nông nghiệp và nhu cầu khai thác, sử dụng nước khác phía hạ du công trình.

6. Xây dựng quy chế và phương án phối hợp vận hành với đơn vị quản lý, vận hành các công trình thủy điện và các địa phương ở khu vực thượng, hạ du trong việc bảo đảm an toàn công trình, điều tiết giảm lũ, nhu cầu sử dụng nước ở hạ du theo quy định, bảo đảm không gây lũ, lụt, ngập úng nhân tạo, thiếu nước ở hạ du, không gây xói lở lòng, bờ các suối Nậm Long, Nậm Khao và cung cấp, trao đổi, cập nhật thông tin, số liệu, kế hoạch vận hành của công trình thủy điện Nậm Pì theo quy định.

7. Thực hiện việc lắp đặt camera và các thiết bị quan trắc tự động để thực hiện việc quan trắc, giám sát trực tuyến mực nước hồ, lưu lượng phát điện của nhà máy, lưu lượng xả dòng chảy tối thiểu và giám sát định kỳ lưu lượng xả qua tràn theo quy định; kết nối, cập nhật số liệu quan trắc tại công trình vào Hệ thống giám sát khai thác, sử dụng tài nguyên nước theo quy định về giám sát khai thác, sử dụng tài nguyên nước.

8. Bố trí thiết bị, nhân lực để vận hành hồ chứa, quan trắc, giám sát hoạt động khai thác, sử dụng nước; thực hiện quan trắc khí tượng, thủy văn, tổ chức dự báo lượng nước đến hồ để phục vụ vận hành hồ chứa; lập sổ theo dõi lượng nước khai thác, sử dụng và việc xả dòng chảy tối thiểu hàng ngày, tháng, năm.

9. Thường xuyên theo dõi các bản tin dự báo, cảnh báo khí tượng, thủy văn, mưa lũ lớn, lũ ống, lũ quét, lũ bùn đá, sạt lở đất, các loại hình thiên tai và xây dựng phương án để bảo đảm vận hành công trình an toàn, đối phó với tình huống vỡ đập, các tình huống đe dọa nghiêm trọng đến an toàn công trình, tính mạng và tài sản của nhân dân; có trách nhiệm hỗ trợ người dân địa phương nơi xây dựng công trình.

10. Trường hợp gây ô nhiễm, ảnh hưởng xấu tới nguồn nước, môi trường và các đối tượng khai thác, sử dụng nước khác hoặc xảy ra sự cố công trình thì phải dừng ngay việc khai thác và báo cáo kịp thời đến các cơ quan chức năng ở Trung ương, địa phương để có biện pháp xử lý.

11. Trường hợp do vận hành công trình thủy điện Nậm Pì gây thiệt hại đến tính mạng, tài sản và hoạt động sản xuất của các tổ chức, cá nhân ở phía thượng và hạ du công trình thủy điện Nậm Pì thì phải có trách nhiệm khắc phục hậu quả kịp thời và bồi thường thiệt hại theo quy định của pháp luật.

12. Thực hiện việc thông báo, cảnh báo và các biện pháp phù hợp để bảo đảm an toàn cho người dân và các hoạt động có liên quan ở khu vực hạ du đập và nhà máy trước khi có lũ đến tuyến đập, vận hành xả lũ hoặc bắt đầu vận hành xả nước qua phát điện.

13. Phối hợp với chính quyền địa phương, các cơ quan liên quan trong việc quản lý hành lang bảo vệ nguồn nước và bảo vệ hồ chứa theo quy định.

14. Chịu sự kiểm tra của cơ quan quản lý tài nguyên nước ở Trung ương và địa phương; cung cấp đầy đủ và trung thực thông tin, dữ liệu về hoạt động khai thác, sử dụng nước của công trình khi cơ quan nhà nước có thẩm quyền yêu cầu.

15. Thực hiện đúng các cam kết như đã nêu trong Hồ sơ đề nghị cấp phép; chịu trách nhiệm trước pháp luật về những ảnh hưởng bất lợi của công trình đến xã hội và môi trường.

16. Trường hợp phát sinh mục đích khai thác, sử dụng nước khác hoặc phải điều chỉnh các nội dung của Giấy phép thì Công ty Cổ phần năng lượng Nậm Pì Hà Châu phải lập ngay hồ sơ điều chỉnh giấy phép khai thác, sử dụng nước mặt và hồ sơ điều chỉnh tiền cấp quyền khai thác tài nguyên nước theo quy định (nếu có).

17. Ngay sau khi công trình thủy điện Nậm Pì đi vào vận hành, phải thông báo cho Cục Quản lý tài nguyên nước, Sở Tài nguyên và Môi trường tỉnh Lai Châu và các cơ quan, đơn vị có liên quan để theo dõi, giám sát.

18. Trong thời hạn 05 (năm) ngày làm việc, kể từ ngày công trình bắt đầu vận hành, phải nộp hồ sơ tính tiền cấp quyền khai thác tài nguyên nước theo quy định; nộp tiền cấp quyền khai thác tài nguyên nước, thuế tài nguyên và thực hiện các nghĩa vụ tài chính khác trong khai thác, sử dụng tài nguyên nước theo quy định của pháp luật.

19. Sau khi công trình đi vào vận hành, định kỳ hằng năm (trước ngày 30 tháng 01 của năm tiếp theo), phải báo cáo hoạt động khai thác, sử dụng tài nguyên nước của công trình thủy điện Nậm Pì và gửi về Cục Quản lý tài nguyên nước và Sở Tài nguyên và Môi trường tỉnh Lai Châu theo quy định.

Điều 3. Cục Quản lý tài nguyên nước có trách nhiệm cập nhật thông tin của giấy phép này vào cơ sở dữ liệu thông tin giấy phép tài nguyên dùng chung của trung ương và địa phương; theo dõi, giám sát hoạt động khai thác, sử dụng nước mặt của công trình này.

Điều 4. Công ty Cổ phần năng lượng Nậm Pì Hà Châu được hưởng các quyền hợp pháp theo quy định tại khoản 1 Điều 43 và có trách nhiệm thực hiện các nghĩa vụ theo quy định tại khoản 2 Điều 43 của Luật Tài nguyên nước và các quyền lợi hợp pháp khác theo quy định của pháp luật.

Điều 5. Giấy phép này có hiệu lực kể từ ngày ký. Chậm nhất chín mươi (90) ngày trước khi giấy phép hết hạn, nếu Công ty Cổ phần năng lượng Nậm Pì Hà Châu còn tiếp tục khai thác, sử dụng nước mặt với các nội dung quy định tại Điều 1 của Giấy phép này thì phải làm thủ tục gia hạn giấy phép theo quy định./.

Nơi nhận:
- PTTg, Bộ trưởng Trần Hồng Hà (để báo cáo);
- UBND tỉnh Lai Châu;
- Cục Điều tiết điện lực - Bộ Công Thương;
- Thanh tra Bộ Tài nguyên và Môi trường;
- Trung tâm QH & ĐT TNN quốc gia (để cập nhật dữ liệu);
- Sở TN&MT tỉnh Lai Châu;
- Cục Thuế tỉnh Lai Châu;
- Công ty Cổ phần năng lượng Nậm Pì Hà Châu (02);
- Lưu: VT, VPMC Bộ TN&MT, HSCP TNN-NM-112.22 (02), TNN (02).

KT. BỘ TRƯỞNG
THỨ TRƯỞNG

Lê Công Thành

ỦY BAN NHÂN DÂN HUYỆN NẬM NHÙN	CỘNG HOÀ XÃ HỘI CHỦ NGHĨA VIỆT NAM Độc lập - Tự do - Hạnh phúc
Số: 230 /QĐ-UBND	*Nậm Nhùn, ngày 21 tháng 3 năm 2023*

QUYẾT ĐỊNH
Phê duyệt Phương án Ứng phó với tình huống đập, hồ chứa thủy điện Nậm Pì, xã Nậm Pì, xã Pú Đao huyện Nậm Nhùn

CHỦ TỊCH ỦY BAN NHÂN DÂN HUYỆN NẬM NHÙN

Căn cứ Luật Tổ chức chính quyền địa phương ngày 19/6/2015; Luật sửa đổi, bổ sung một số điều của Luật Tổ chức Chính phủ và Luật Tổ chức chính quyền địa phương ngày 22/11/2019;

Căn cứ Nghị định số 114/2018/NĐ-CP ngày 4/9/2018 của Chính phủ về quản lý an toàn đập, hồ chứa nước;

Căn cứ Thông tư số 09/2019/TT-BCT ngày 08/07/2019 của Bộ trưởng Bộ công thương quy định về quản lý an toàn đập, hồ chứa thủy điện;

Theo đề nghị của Phòng Kinh tế và Hạ tầng huyện Nậm Nhùn tại Tờ trình số 44/Ttr-KT&HT về việc phê duyệt Phương án Ứng phó với tình huống đập, hồ chứa thủy điện Nậm Pì, xã Nậm Pì, xã Pú Đao, huyện Nậm Nhùn.

QUYẾT ĐỊNH:

Điều 1. Phê duyệt Phương án Ứng phó với tình huống đập, hồ chứa thủy điện Nậm Pì, xã Nậm Pì, xã Pú Đao, huyện Nậm Nhùn.

(Có Phương án kèm theo).

Điều 2. Tổ chức thực hiện

Căn cứ Quyết định này, Công ty Cổ phần năng lượng Nậm Pì Hà Châu chịu trách nhiệm tổ chức thực hiện theo nội dung Quy trình đã được phê duyệt tại Điều 1, đảm bảo vận hành thủy điện Nậm Pì an toàn, hiệu quả.

Điều 3. Quyết định này có hiệu lực kể từ ngày ký. Chánh Văn phòng HĐND-UBND huyện; Trưởng Ban chỉ huy phòng chống Thiên tai và Tìm kiếm cứu nạn huyện, Trưởng Công an huyện; Chỉ huy trưởng Ban Chỉ huy Quân sự huyện; Chủ tịch UBND xã Nậm Pì, xã Pú Đao; Giám đốc Công ty Cổ phần năng lượng Nậm Pì Hà Châu và Thủ trưởng các cơ quan, đơn vị có liên quan chịu trách nhiệm thi hành Quyết định này./.

Nơi nhận:
- Như Điều 3;
- TT Huyện ủy (b/c);
- TT HĐND huyện (b/c);
- Chủ tịch, PCT UBND huyện (đ/c Đồng);
- Lưu: VT, KTHT.

KT. CHỦ TỊCH
PHÓ CHỦ TỊCH

Nguyễn Thành Đồng

ỦY BAN NHÂN DÂN TỈNH LAI CHÂU	CỘNG HÒA XÃ HỘI CHỦ NGHĨA VIỆT NAM Độc lập - Tự do - Hạnh phúc
Số: 769 /QĐ-UBND	*Lai Châu, ngày 06 tháng 6 năm 2023*

QUYẾT ĐỊNH
Phê duyệt Phương án bảo vệ đập, hồ chứa công trình thủy điện Nậm Pì tại xã Nậm Pì và xã Pú Đao, huyện Nậm Nhùn, tỉnh Lai Châu

ỦY BAN NHÂN DÂN TỈNH LAI CHÂU

Căn cứ Luật Tổ chức chính quyền địa phương ngày 19 tháng 6 năm 2015; Luật sửa đổi, bổ sung một số điều của Luật Tổ chức Chính phủ và Luật Tổ chức chính quyền địa phương ngày 22 tháng 11 năm 2019;

Căn cứ Nghị định số 114/2018/NĐ-CP ngày 04 tháng 9 năm 2018 của Chính phủ về quản lý an toàn đập, hồ chứa nước;

Căn cứ Thông tư số 09/2019/TT-BCT ngày 08 tháng 7 năm 2019 của Bộ Công Thương quy định về quản lý an toàn đập, hồ chứa thủy điện;

Xét đề nghị của Sở Công Thương tại Tờ trình số 1066/TTr-SCT ngày 02 tháng 6 năm 2023.

QUYẾT ĐỊNH:

Điều 1. Phê duyệt kèm theo Quyết định này Phương án bảo vệ đập, hồ chứa công trình thủy điện Nậm Pì tại xã Nậm Pì và xã Pú Đao, huyện Nậm Nhùn, tỉnh Lai Châu.

Điều 2. Giao Công ty Cổ phần năng lượng Nậm Pì Hà Châu tổ chức thực hiện theo nội dung Phương án phê duyệt tại Điều 1 Quyết định này, đảm bảo vận hành an toàn công trình thủy điện Nậm Pì.

Điều 3. Quyết định này có hiệu lực kể từ ngày ký. Chánh văn phòng Ủy ban nhân dân tỉnh; Giám đốc các sở: Công Thương, Tài nguyên và Môi trường, Nông nghiệp và Phát triển nông thôn; Công an tỉnh; Bộ Chỉ huy Quân sự tỉnh; Ban Chỉ huy Phòng, chống thiên tai và Tìm kiếm cứu nạn tỉnh; Chủ tịch Ủy ban nhân dân huyện Nậm Nhùn; Chủ tịch Ủy ban nhân dân các xã: Nậm Pì, Pú Đao; Giám đốc Công ty Cổ phần năng lượng Nậm Pì Hà Châu và các tổ chức, cá nhân liên quan chịu trách nhiệm thi hành Quyết định này./.

Nơi nhận:
- Như Điều 3;
- UBND tỉnh: U;
- TT Phục vụ HCC;
- Lưu VT, KT1, KT5.

TM. ỦY BAN NHÂN DÂN
KT. CHỦ TỊCH
PHÓ CHỦ TỊCH

Giàng A Tính

TTĐTCH

THỦ TƯỚNG CHÍNH PHỦ	CỘNG HÒA XÃ HỘI CHỦ NGHĨA VIỆT NAM
	Độc lập - Tự do - Hạnh phúc
Số: 50/QĐ-TTg	*Hà Nội, ngày 06 tháng 02 năm 2023*

QUYẾT ĐỊNH
Phê duyệt Quy hoạch tổng hợp lưu vực sông Hồng - Thái Bình thời kỳ 2021 - 2030, tầm nhìn đến năm 2050

CỔNG THÔNG TIN ĐIỆN TỬ CHÍNH PHỦ
ĐẾN Giờ: 8
Ngày: 10/02/2023

THỦ TƯỚNG CHÍNH PHỦ

Căn cứ Luật Tổ chức Chính phủ ngày 19 tháng 6 năm 2015; Luật sửa đổi, bổ sung một số điều của Luật Tổ chức Chính phủ và Luật Tổ chức chính quyền địa phương ngày 22 tháng 11 năm 2019;

Căn cứ Luật Tài nguyên nước ngày 21 tháng 6 năm 2012;

Căn cứ Luật Quy hoạch ngày 24 tháng 11 năm 2017; Luật sửa đổi, bổ sung một số điều của 37 luật có liên quan đến quy hoạch ngày 20 tháng 11 năm 2018;

Căn cứ Nghị quyết số 61/2022/QH15 ngày 16 tháng 6 năm 2022 của Quốc hội tiếp tục tăng cường hiệu lực, hiệu quả thực hiện chính sách, pháp luật về quy hoạch và một số giải pháp tháo gỡ khó khăn, vướng mắc, đẩy nhanh tiến độ lập và nâng cao chất lượng quy hoạch thời kỳ 2021 - 2030;

Căn cứ Quyết định số 1622/QĐ-TTg ngày 27 tháng 12 năm 2022 của Thủ tướng Chính phủ phê duyệt Quy hoạch tài nguyên nước thời kỳ 2021 - 2030, tầm nhìn đến năm 2050;

Theo đề nghị của Bộ trưởng Bộ Tài nguyên và Môi trường.

QUYẾT ĐỊNH:

Điều 1. Phê duyệt Quy hoạch tổng hợp lưu vực sông Hồng - Thái Bình thời kỳ 2021 - 2030, tầm nhìn đến năm 2050 (sau đây gọi là Quy hoạch) với các nội dung chủ yếu sau:

I. QUAN ĐIỂM

1. Tài nguyên nước được quản lý tổng hợp theo lưu vực sông, thống nhất về số lượng, chất lượng, giữa nước mặt và nước dưới đất, giữa thượng lưu và hạ lưu, giữa các địa phương trong cùng lưu vực; bảo đảm phù hợp với các điều ước quốc tế, hợp tác song phương mà Việt Nam đã tham gia.

2. Quy hoạch tổng hợp lưu vực sông được xây dựng trên cơ sở gắn kết hiện trạng, định hướng sử dụng tài nguyên nước với tài nguyên đất, cơ cấu sử dụng đất và các tài nguyên thiên nhiên khác. Làm cơ sở xây dựng các quy hoạch, kế hoạch phát triển kinh tế - xã hội của địa phương và các ngành, lĩnh vực có khai thác, sử dụng nước trên lưu vực để bảo đảm đồng bộ, thống nhất giữa các quy hoạch của các ngành có khai thác, sử dụng nước trên lưu vực sông.

3. Tích trữ, điều hòa, phân bổ nguồn nước linh hoạt, tôn trọng quy luật tự nhiên, khả năng của nguồn nước, sử dụng nước tiết kiệm, hiệu quả, đa mục tiêu, nâng cao giá trị sử dụng nước, bảo đảm an ninh nguồn nước và thích ứng với biến đổi khí hậu; bảo đảm việc chia sẻ nguồn nước giữa các ngành trong vùng, giữa vùng trung du miền núi phía Bắc với vùng đồng bằng sông Hồng.

4. Bảo vệ tài nguyên nước trên cơ sở bảo vệ chức năng nguồn nước đáp ứng chất lượng nước cho các mục đích sử dụng, bảo vệ nguồn sinh thủy, phù hợp với điều kiện phát triển kinh tế - xã hội trên lưu vực sông.

5. Phòng, chống, khắc phục hậu quả, tác hại do nước gây ra với phương châm chủ động phòng ngừa là chính để giảm thiểu tối đa tổn thất, ổn định an sinh xã hội, giữ vững quốc phòng, an ninh trên lưu vực sông Hồng - Thái Bình.

II. MỤC TIÊU

1. Mục tiêu tổng quát

Bảo đảm an ninh nguồn nước trên lưu vực sông, tích trữ, điều hòa, phân bổ tài nguyên nước một cách công bằng, hợp lý, khai thác, sử dụng tiết kiệm, hiệu quả gắn với bảo vệ, phát triển bền vững tài nguyên nước nhằm đáp ứng nhu cầu nước cho dân sinh, phát triển kinh tế - xã hội, bảo đảm quốc phòng, an ninh, bảo vệ môi trường. Bảo vệ tài nguyên nước, phòng chống suy thoái, cạn kiệt, ô nhiễm nguồn nước và tác hại do nước gây ra, có lộ trình phục hồi nguồn nước bị suy thoái, cạn kiệt, ô nhiễm, đáp ứng yêu cầu quản lý tổng hợp tài nguyên nước theo lưu vực sông và thích ứng với biến đổi khí hậu.

2. Mục tiêu đến năm 2030

a) Tích trữ, điều hòa, phân bổ nguồn nước bảo đảm hài hòa lợi ích cho các địa phương, các đối tượng sử dụng nước trong vùng, giữa vùng trung du miền núi phía Bắc với vùng đồng bằng sông Hồng, khai thác, sử dụng nước tiết kiệm, hiệu quả nhằm nâng cao giá trị kinh tế của nước, bảo đảm an ninh nguồn nước, thích ứng với biến đổi khí hậu và phù hợp với các điều ước quốc tế liên quan đến tài nguyên nước mà Việt Nam đã tham gia.

b) Bảo vệ nguồn nước mặt, nước dưới đất, từng bước bảo đảm số lượng, chất lượng nước đáp ứng các mục tiêu phát triển kinh tế - xã hội.

c) Bảo đảm lưu thông dòng chảy, phòng, chống sạt lở bờ, bãi sông, giảm thiểu tác hại do nước gây ra, phòng, chống sụt, lún mặt đất.

d) Từng bước phục hồi mực nước sông Hồng, nguồn nước mặt bị suy thoái, cạn kiệt, ô nhiễm nghiêm trọng, ưu tiên đối với các khu vực trọng điểm phát triển kinh tế - xã hội; phục hồi mực nước dưới đất tại các khu vực bị suy giảm quá mức.

đ) Quản lý, vận hành hệ thống thông tin, mô hình số, bộ công cụ hỗ trợ ra quyết định để đánh giá nguồn nước trên lưu vực nhằm hỗ trợ điều hòa, phân bổ nguồn nước trên lưu vực sông Hồng - Thái Bình.

e) Phấn đấu đạt được một số chỉ tiêu cơ bản của quy hoạch, gồm:

- 100% các vị trí duy trì dòng chảy tối thiểu trên sông được giám sát, có lộ trình giám sát tự động, trực tuyến phù hợp.

- 100% các nguồn nước liên tỉnh được công bố khả năng tiếp nhận nước thải, sức chịu tải.

- 100% công trình khai thác, sử dụng nước, xả nước thải vào nguồn nước được giám sát vận hành và kết nối hệ thống theo quy định.

- 100% hồ, ao có chức năng điều hòa, có giá trị cao về đa dạng sinh học, lịch sử, văn hóa không được san lấp được công bố và quản lý chặt chẽ.

- 70% nguồn nước thuộc đối tượng phải lập hành lang bảo vệ nguồn nước được cắm mốc hành lang bảo vệ.

- 50% tổng lượng nước thải tại các đô thị loại II trở lên và 20% từ các đô thị từ loại V trở lên được thu gom, xử lý đạt tiêu chuẩn, quy chuẩn kỹ thuật trước khi xả ra môi trường.

- 20% các nguồn nước quan trọng bị suy thoái, cạn kiệt, ô nhiễm, đặc biệt là các đoạn sông chảy qua khu vực dân cư tập trung, các nguồn nước có vai trò quan trọng cho cấp nước sinh hoạt, các hoạt động phát triển kinh tế - xã hội được cải thiện, phục hồi.

3. Tầm nhìn đến năm 2050

a) Duy trì, phát triển tài nguyên nước, điều hòa, phân bổ nguồn nước bảo đảm an ninh nguồn nước, thích ứng với biến đổi khí hậu và phù hợp với các điều ước quốc tế, hợp tác song phương liên quan đến tài nguyên nước mà Việt Nam đã tham gia.

b) Tăng cường bảo vệ tài nguyên nước, bảo đảm số lượng, chất lượng nước đáp ứng các mục tiêu phát triển kinh tế - xã hội và giảm thiểu tác hại do nước gây ra. Hoạt động quản lý, khai thác, sử dụng, bảo vệ tài nguyên nước được thực hiện theo phương thức trực tuyến trên cơ sở quản trị thông minh.

c) Phục hồi các nguồn nước, dòng sông bị suy thoái, cạn kiệt, ô nhiễm nghiêm trọng trên lưu vực sông. Bước đầu kiểm soát được cao độ đáy sông vùng đồng bằng, duy trì mực nước trên sông Hồng, sông Đuống, sông Cầu trong mùa cạn, đặc biệt là các đoạn sông chảy qua các đô thị như Hà Nội, Bắc Giang, Bắc Ninh để tạo cảnh quan ven sông.

d) Bổ sung và nâng cao một số chỉ tiêu của quy hoạch, quản lý tổng hợp tài nguyên nước phù hợp với giai đoạn phát triển của quốc gia, ngang bằng với các quốc gia phát triển trong khu vực; bảo đảm an ninh nguồn nước, nâng cao giá trị sử dụng nước phù hợp với xu hướng phát triển chung của thế giới.

III. NỘI DUNG QUY HOẠCH

1. Chức năng nguồn nước

a) Các nguồn nước liên tỉnh, liên quốc gia trên lưu vực sông Hồng - Thái Bình có chức năng sử dụng cho các mục đích cấp nước sinh hoạt, sản xuất công nghiệp, sản xuất nông nghiệp, du dịch, kinh doanh dịch vụ, thủy điện, giao thông thủy. Chức năng cơ bản của từng nguồn nước, đoạn sông được quy định tại Phụ lục I kèm theo Quyết định này.

Các nguồn nước dưới đất trên lưu vực sông Hồng - Thái Bình có chức năng sử dụng cho các mục đích cấp nước sinh hoạt, sản xuất công nghiệp và kinh doanh, dịch vụ.

b) Các nguồn nước nội tỉnh khi quy định chức năng nguồn nước phải bảo đảm tính hệ thống và phù hợp với chức năng nguồn nước quy định tại Phụ lục I kèm theo Quyết định này.

c) Tổ chức, cá nhân khai thác, sử dụng nước không làm ảnh hưởng đến chức năng nguồn nước; xả nước thải vào nguồn nước phải phù hợp chức năng nguồn nước theo quy định tại Phụ lục I kèm theo Quyết định này.

2. Quản lý, điều hòa, phân bổ nguồn nước góp phần bảo đảm an ninh nguồn nước cho các mục đích khai thác, sử dụng và các mục tiêu phát triển kinh tế - xã hội trên lưu vực sông, cụ thể như sau:

a) Quản lý điều hòa lượng nước có thể khai thác, sử dụng trên toàn lưu vực ứng với tần suất 50% khoảng 133.930 triệu m^3, ứng với tần suất 85% khoảng 102.210 triệu m^3, trong đó lượng nước có thể khai thác, sử dụng từ ngoài biên giới chảy vào ứng với tần suất 50% khoảng 12.000 triệu m^3, ứng với tần suất 85% khoảng 10.000 triệu m^3 (chi tiết quy định tại Phụ lục II kèm theo Quyết định này) đáp ứng nhu cầu khai thác, sử dụng nước đến năm 2030 theo Phụ lục IV kèm theo Quyết định này.

Điều hòa, phân bổ nguồn nước giữa các đối tượng khai thác, sử dụng trong vùng, giữa vùng núi, trung du miền núi phía Bắc với vùng đồng bằng sông Hồng, đặc biệt đối với vùng đồng bằng sông Hồng, quy trình vận hành liên hồ chứa trên lưu vực sông Hồng đã được Thủ tướng Chính phủ ban hành là một trong những căn cứ quan trọng để việc điều hòa, phân bổ nguồn nước. Các giải pháp điều hòa phân bổ nguồn nước cho các vùng, các tiểu vùng thực hiện trên cơ sở quy trình vận hành liên hồ chứa và các quy định tại Quy hoạch này. Trường hợp hạn hán, thiếu nước, Bộ Tài nguyên và Môi trường quyết định việc vận hành các hồ đảm bảo nước cho hạ du và nâng cao hiệu quả phát điện.

b) Lượng nước phân bổ cho các đối tượng khai thác, sử dụng thực hiện theo Phụ lục V kèm theo Quyết định này.

c) Trường hợp xảy ra thiếu nước nghiêm trọng, nguồn nước đến từ ngoài biên giới trong tháng 01 và tháng 02 hằng năm thiếu hụt từ 50% trở lên so với cùng kỳ trung bình nhiều năm.

Căn cứ hiện trạng nguồn nước, bản tin dự báo về tình hình khí tượng, thủy văn, tài nguyên nước, mức độ hạn hán, thiếu nước, lượng nước tích trữ trong các hồ chứa hiện có trên lưu vực sông, khả năng khai thác nước dưới đất, các địa phương phối hợp với các Bộ, ngành có liên quan xây dựng phương án sử dụng nguồn nước hiện có, nguồn nước dự phòng gửi Bộ Tài nguyên và Môi trường xem xét, quyết định phương án điều hòa, phân bổ nước phù hợp.

3. Quản lý khai thác, sử dụng nước mặt bảo đảm dòng chảy tối thiểu trên sông

a) Việc khai thác, sử dụng nước mặt phải bảo đảm giá trị dòng chảy tối thiểu trên sông, suối quy định tại Phụ lục III kèm theo Quyết định này. Trường hợp xây dựng mới các công trình khai thác, sử dụng nước, căn cứ vào điều kiện thực tế, đặc điểm nguồn nước, Bộ Tài nguyên và Môi trường, Ủy ban nhân dân tỉnh, thành phố trực thuộc trung ương (sau đây gọi chung là Ủy ban nhân dân cấp tỉnh) có liên quan xem xét quyết định giá trị dòng chảy tối thiểu sau công trình theo thẩm quyền, bảo đảm giá trị dòng chảy tối thiểu trên sông theo quy định.

b) Vận hành hệ thống công trình tạo dòng chảy thường xuyên, liên tục cho các sông Bắc Hưng Hải, sông Nhuệ, sông Đáy, sông Ngũ Huyện Khê bảo đảm môi trường, cảnh quan và các mục đích phát triển kinh tế - xã hội.

4. Các công trình khai thác sử dụng nước trên sông, đoạn sông (trừ hồ chứa, đập dâng), tầng chứa nước bảo đảm không vượt quá lượng nước có thể khai thác và quy mô công trình quy định tại Phụ lục II kèm theo Quyết định này. Trong kỳ Quy hoạch này hạn chế việc chuyển nước ra khỏi lưu vực sông Hồng - Thái Bình và hạn chế việc bổ sung công trình điều tiết, khai thác, sử dụng nước trên dòng chính sông Thao, ở hạ du trên dòng chính sông Hồng, sông Thái Bình. Trường hợp cần thiết phải thực hiện chuyển nước hoặc bổ sung công trình thì căn cứ vào kết quả đánh giá chi tiết về các tác động đến kinh tế, xã hội, môi trường của lưu vực sông chuyển nước và lưu vực sông được chuyển nước, Bộ Tài nguyên và Môi trường phối hợp với các bộ, cơ quan ngang bộ, địa phương có liên quan tổng hợp báo cáo, đề xuất Thủ tướng Chính phủ chỉ đạo hoặc quyết định điều chỉnh bổ sung theo thẩm quyền nhằm bảo đảm an ninh nguồn nước và phát triển kinh tế - xã hội.

5. Nguồn nước dự phòng cấp cho sinh hoạt tại các khu vực có nguy cơ ô nhiễm nguồn nước

Trường hợp xảy ra sự cố ô nhiễm nguồn nước tại khu vực do hoạt động khai thác, sản xuất, xả nước thải vào nguồn nước, thì sử dụng nguồn nước dự phòng quy định tại Phụ lục VI kèm theo Quyết định này.

6. Công trình điều tiết, khai thác, sử dụng nước, phát triển tài nguyên nước

a) Các công trình điều tiết, khai thác, sử dụng nước, phát triển tài nguyên nước trong Quy hoạch này gồm: các hồ chứa thủy lợi có dung tích từ 0,1 triệu m^3 trở lên, các cống điều tiết nước, trạm bơm có lưu lượng từ 2,0 m^3/giây trở lên, các công trình thủy điện từ 2MW trở lên, các công trình khai thác nước mặt khác

cho mục đích sinh hoạt, sản xuất phi nông nghiệp và kinh doanh, dịch vụ có lưu lượng từ 10.000 m^3/ngày đêm trở lên, các công trình khai thác nước dưới đất từ 3.000 m^3/ngày đêm trở lên quy định tại Phụ lục VII kèm theo Quyết định này; các công trình điều tiết, khai thác, sử dụng nước, phát triển tài nguyên nước khác có quy mô như trên đã được cấp có thẩm quyền phê duyệt trong các quy hoạch có khai thác, sử dụng nước hoặc đã xây dựng, vận hành trước ngày Quyết định này có hiệu lực thi hành; các hồ, ao, đầm, phá không được san lấp được công bố theo quy định.

b) Nâng cao khả năng tích nước, trữ nước, tham gia điều tiết nguồn nước của các công trình thủy lợi, thủy điện và các công trình khai thác nước dưới đất hiện có với quy mô quy định tại điểm a khoản này bảo đảm yêu cầu về thiết kế được duyệt. Bổ sung các công trình tích nước, trữ nước, điều tiết, phát triển tài nguyên nước quy định tại điểm c khoản này bảo đảm an ninh nguồn nước trong kỳ quy hoạch.

c) Trong kỳ quy hoạch, nghiên cứu bổ sung các công trình tích nước, trữ nước, điều tiết, khai thác, sử dụng nước, phát triển tài nguyên nước đa mục tiêu với tổng dung tích điều tiết khoảng 940 triệu m^3 trở lên, trong đó trên lưu vực sông Đà với dung tích khoảng 175 triệu m^3 trở lên; lưu vực sông Thao với dung tích khoảng 60 triệu m^3 trở lên; lưu vực sông Lô - Gâm với dung tích khoảng 300 triệu m^3 trở lên; lưu vực sông Cầu - Thương với dung tích khoảng 405 triệu m^3 trở lên.

Danh mục công trình điều tiết, khai thác, sử dụng nước, phát triển tài nguyên nước đề xuất quy định tại Phụ lục VII kèm theo Quyết định này và được điều chỉnh, bổ sung theo quyết định của Thủ tướng Chính phủ.

7. Bảo vệ tài nguyên nước

Việc khai thác, sử dụng phải gắn với bảo vệ tài nguyên nước, bảo vệ nguồn sinh thủy, sự lưu thông dòng chảy, các hồ, ao có chức năng điều hòa, có giá trị đa dạng sinh học phù hợp với chức năng nguồn nước trong kỳ Quy hoạch như sau:

a) Quản lý chặt chẽ diện tích rừng hiện có thuộc các tỉnh trên lưu vực sông Hồng - Thái Bình. Duy trì, bảo vệ, phát triển tỷ lệ che phủ rừng góp phần nâng cao năng lực thích ứng với biến đổi khí hậu và đẩy mạnh giảm nhẹ phát thải khí nhà kính.

b) Quản lý không gian tiêu thoát nước, bảo đảm lưu thông dòng chảy trên các sông, suối theo quy định. Các dự án kè bờ, gia cố bờ sông, san, lấp, lấn sông, cải tạo cảnh quan các vùng đất ven sông không được gây cản trở dòng chảy, thu hẹp quá 5% bề rộng lòng sông và bảo đảm quy định tại Phụ lục IX kèm theo Quyết định này đối với các sông liên tỉnh quan trọng. Các sông, suối khác căn cứ vào tầm quan trọng phục vụ phát triển kinh tế - xã hội, cảnh quan môi trường cơ quan quản lý có thẩm quyền xem xét, quyết định việc quản lý không gian tiêu thoát nước cho phù hợp.

c) Quản lý vùng cung cấp thấm bảo đảm bổ cập cho nước dưới đất kết hợp tạo cảnh quan sinh thái. Quản lý danh mục các hồ, ao không được san lấp, lấn chiếm theo quy định, đồng thời bổ sung các hồ, ao có chức năng tích trữ nước dự phòng cấp nước, phòng, chống ngập, úng cục bộ phù hợp với đặc điểm mưa, địa hình, sử dụng nước từng khu vực để tạo nguồn cung cấp thấm bổ cập cho nước dưới đất; các dự án công trình xây dựng bảo đảm mật độ xây dựng theo quy định.

d) Các cơ sở sản xuất có hoạt động xả nước thải, thu gom, xử lý nước thải phải có biện pháp, lộ trình thu gom, xử lý nước thải đạt tiêu chuẩn, quy chuẩn theo quy định, bảo đảm phù hợp với chức năng nguồn nước được quy định tại Phụ lục I kèm theo Quyết định này.

8. Phòng, chống sạt, lở lòng, bờ, bãi sông

a) Thực hiện biện pháp bảo vệ, phòng, chống sạt, lở lòng, bờ, bãi sông; điều tra, đánh giá, giám sát diễn biến dòng chảy, bồi lắng, sạt, lở lòng, bờ, bãi sông; nghiên cứu sự biến đổi lòng dẫn, quy luật tự nhiên tác động đến sự ổn định của lòng, bờ, bãi sông.

b) Quản lý chặt chẽ các hoạt động khai thác cát, sỏi lòng sông theo quy định bảo đảm ổn định lòng, bờ, bãi sông và giảm thiểu tình trạng suy giảm mực nước trên các sông. Các khu vực khai thác cát, sỏi lòng sông ở các đoạn sông có điều kiện địa hình, địa chất kém ổn định phải cách mép bờ khoảng cách an toàn tối thiểu phù hợp với chiều rộng tự nhiên của lòng sông theo quy định.

c) Quản lý hành lang bảo vệ nguồn nước theo quy định; các quy hoạch, xây dựng khu đô thị, công nghiệp, công trình giao thông, khu dân cư ven sông, bãi sông bảo đảm không gây cản trở dòng chảy, không gây ngập úng nhân tạo, đảm bảo khả năng tiêu thoát nước, không phát sinh nguy cơ gây ô nhiễm nguồn nước, sạt, lở lòng, bờ sông, kênh, rạch và phải đánh giá tác động tới lòng, bờ, bãi sông gửi Bộ Tài nguyên và Môi trường hoặc Ủy ban nhân dân cấp tỉnh theo thẩm quyền xem xét, thẩm định theo quy định.

9. Phòng, chống sụt, lún mặt đất và xâm nhập mặn nước dưới đất

a) Việc khai thác nước dưới đất phải bảo đảm không vượt quá lượng nước có thể khai thác, sử dụng theo quy định.

b) Quản lý việc xây dựng các công trình khai thác nước dưới đất tại các khu vực giáp ranh với ranh giới mặn tầng chứa nước bảo đảm khoảng cách tối thiểu từ 01 km trở lên. Đối với các công trình hiện có nằm trong khu vực giáp ranh này phải có lộ trình giảm lưu lượng khai thác. Việc khai thác nước dưới đất trong các thấu kính nước ngọt vùng ven biển phải được giám sát chặt chẽ.

10. Giám sát tài nguyên nước, khai thác, sử dụng nước và chất lượng nước

Xây dựng và duy trì mạng quan trắc, giám sát tài nguyên nước theo Quy hoạch tổng thể điều tra cơ bản tài nguyên nước đã được Thủ tướng Chính phủ phê duyệt. Thực hiện việc giám sát dòng chảy, chất lượng nước ở các vị trí trên các sông, suối, tầng chứa nước theo quy định tại Phụ lục VIII kèm theo Quyết định này.

IV. GIẢI PHÁP THỰC HIỆN QUY HOẠCH

1. Hoàn thiện thể chế, chính sách, các quy chuẩn về khai thác, sử dụng, tái sử dụng tài nguyên nước

a) Rà soát, sửa đổi, bổ sung quy định về quản lý, bảo vệ nguồn sinh thủy, bảo vệ, phát triển rừng đầu nguồn; tiêu chuẩn, quy chuẩn về chất lượng nước, tái sử dụng nước. Sửa đổi, bổ sung cơ chế tài chính; cơ chế thu hút, huy động các nguồn lực tài chính trong khai thác, sử dụng, bảo vệ, phòng, chống, khắc phục hậu quả tác hại do nước gây ra.

b) Rà soát, bổ sung các cơ chế về sử dụng nguồn nước xuyên biên giới.

c) Rà soát, điều chỉnh các quy hoạch có liên quan đến khai thác, sử dụng tài nguyên nước, bảo đảm thống nhất, đồng bộ giữa các quy hoạch.

d) Khuyến khích người dân sử dụng nước tiết kiệm, nâng cao hiệu quả sử dụng nước, bảo vệ môi trường nước.

đ) Rà soát, điều chỉnh cơ chế phối hợp giữa các bộ, cơ quan ngang bộ, địa phương khắc phục các chồng chéo, mâu thuẫn, bảo đảm thống nhất trong điều phối, góp phần bảo đảm an ninh nguồn nước lưu vực sông Hồng - Thái Bình.

e) Rà soát, hoàn thiện cơ chế, chính sách khuyến khích bảo vệ rừng, khoanh nuôi tái sinh rừng, trồng rừng, dịch vụ rừng. Tăng cường triển khai các chính sách nâng cao nguồn thu từ dịch vụ cung ứng môi trường rừng ngoài dịch vụ điện, nước đang thực hiện phục vụ cho công tác quản lý, bảo vệ, phát triển rừng phòng hộ đầu nguồn.

g) Hoàn thiện thể chế pháp luật, cơ chế, chính sách của ngành nước, tăng cường phân cấp, giảm thủ tục hành chính, minh bạch tạo điều kiện động lực cho tổ chức, cá nhân tham gia đầu tư, quản lý, vận hành kết cấu hạ tầng ngành nước, sản xuất và kinh doanh nước sạch.

h) Rà soát, bổ sung quy định, tiêu chuẩn, quy chuẩn kỹ thuật đối với công trình xây dựng, hạ tầng xây dựng bảo đảm việc tích trữ nước mưa, nâng cao năng lực tiêu thoát nước, đặc biệt là các đô thị.

i) Thực hiện lộ trình giá, dịch vụ thủy lợi, chi trả dịch vụ rừng, chuyển đổi cơ cấu sản xuất bền vững tại các vùng thường xuyên chịu ảnh hưởng của hạn hán, thiếu nước.

2. Điều hòa, phân bổ, phát triển, bảo vệ tài nguyên nước, sử dụng nước tiết kiệm, hiệu quả, tái sử dụng nước góp phần bảo đảm an ninh nguồn nước

a) Xây dựng, vận hành hệ thống thông tin, mô hình số, bộ công cụ hỗ trợ ra quyết định để đánh giá nguồn nước trên lưu vực trong điều kiện bình thường, thiếu nước nhằm hỗ trợ điều hòa, phân bổ nguồn nước trên lưu vực sông Hồng - Thái Bình.

b) Xây dựng, hoàn thiện hệ thống quan trắc khí tượng, thủy văn, tài nguyên nước trên lưu vực sông Hồng - Thái Bình.

c) Kiểm soát các hoạt động khai thác, sử dụng nước, xả nước thải vào nguồn nước trên lưu vực sông Hồng - Thái Bình thông qua việc kết nối, truyền thông tin, dữ liệu về hệ thống giám sát khai thác, sử dụng nước, xả nước thải theo quy định.

d) Nâng cao khả năng tích nước, trữ nước của các hồ chứa nước hiện có trên nguyên tắc bảo đảm an toàn; bổ sung, xây dựng mới công trình điều tiết, khai thác, sử dụng, phát triển tài nguyên nước đa mục tiêu, bảo đảm cấp nước cho hạ lưu theo yêu cầu của cơ quan quản lý nhà nước có thẩm quyền trong trường hợp xảy ra thiếu nước, phù hợp với Quy hoạch này và các quy hoạch chuyên ngành khác có liên quan.

đ) Rà soát, điều chỉnh quy trình vận hành hồ chứa trên các sông, suối thuộc lưu vực sông Hồng - Thái Bình hướng tới việc vận hành các hồ chứa theo thời gian thực, nhằm tối ưu hóa việc điều tiết nguồn nước cho các mục đích sử dụng.

e) Rà soát, điều chỉnh quy trình vận hành hệ thống thủy lợi bảo đảm tạo dòng chảy liên tục nhằm cải tạo môi trường nước phù hợp tình hình thực tế.

g) Xây dựng kế hoạch, lộ trình đầu tư xây dựng công trình cấp nước dự phòng trong trường hợp xảy ra sự cố ô nhiễm nguồn nước, hạn hán, thiếu nước.

h) Rà soát, bổ sung quy định về quản lý hồ, ao không được san lấp, lấn chiếm.

i) Bảo vệ và phát triển rừng phòng hộ đầu nguồn, từng bước phục hồi rừng phòng hộ đầu nguồn bị suy thoái.

k) Xây dựng, tổ chức thực hiện kế hoạch bảo vệ chất lượng môi trường nước mặt, cải tạo phục hồi nguồn nước bị suy thoái, cạn kiệt, ô nhiễm, ưu tiên đối với các sông Cầu, Ngũ Huyện Khê, Nhuệ, Đáy, Bắc Hưng Hải. Xây dựng lộ trình, giải pháp kỹ thuật mang tính bền vững, khả thi tiếp nguồn cho các sông Bắc Hưng Hải, Nhuệ, Đáy và Ngũ Huyện Khê.

l) Đánh giá khả năng tiếp nhận nước thải, sức chịu tải của nguồn nước liên quốc gia, liên tỉnh, ưu tiên các sông chảy qua khu đô thị, khu dân cư tập trung trên lưu vực sông Hồng - Thái Bình.

m) Lập hành lang bảo vệ nguồn nước và tổ chức thực hiện các biện pháp bảo vệ, phòng, chống sạt, lở lòng, bờ, bãi sông, hành lang bảo vệ nguồn nước liên tỉnh trên lưu vực sông Hồng - Thái Bình theo quy định, ưu tiên đối với các sông có mức độ sạt lở nguy hiểm như các sông Hồng, Đà, Lô, Thương, Đáy, Ninh Cơ. Khẩn trương ban hành danh mục các hồ, ao, đầm không được san lấp theo quy định.

n) Tổ chức điều tra, đánh giá, quan trắc, giám sát diễn biến dòng chảy, bồi lắng, sạt, lở lòng, bờ, bãi sông trên các sông liên tỉnh.

o) Khoanh định và quản lý vùng hạn chế khai thác nước dưới đất theo quy định.

p) Xây dựng bản đồ ngập lụt vùng hạ du đập, hồ chứa để ứng phó, phòng, chống, khắc phục hậu quả tác hại do nước gây ra.

q) Chuyển đổi sản xuất, áp dụng các mô hình tưới tiết kiệm, nhất là tại các khu vực thường xuyên xảy ra hạn hán, thiếu nước. Cân đối, điều chỉnh lưu lượng khai thác hợp lý phù hợp với điều kiện thực tế ở các khu vực khan hiếm nước, khu vực hạ thấp mực nước trên sông và các tầng chứa nước.

r) Tăng cường thu gom, xử lý nước thải đô thị.

3. Khoa học, công nghệ và hợp tác quốc tế

a) Ứng dụng khoa học, kỹ thuật, công nghệ tiên tiến, hiện đại, thông minh để sử dụng nước tuần hoàn, tiết kiệm và tái sử dụng nước, quản lý, bảo vệ nguồn nước, phát triển nguồn nước, liên kết nguồn nước.

b) Tăng cường hợp tác quốc tế trong việc trao đổi, cung cấp thông tin về nguồn nước xuyên biên giới, nghiên cứu chuyển giao khoa học, công nghệ sử dụng nước tuần hoàn, tiết kiệm, tái sử dụng nước.

Điều 2. Tổ chức thực hiện

1. Bộ Tài nguyên và Môi trường

a) Tổ chức công bố Quy hoạch, phối hợp với các cơ quan, địa phương liên quan triển khai tuyên truyền các nội dung trọng tâm của Quy hoạch.

b) Chủ trì, phối hợp với các bộ, cơ quan ngang bộ, địa phương liên quan tổ chức thực hiện Quy hoạch theo chức năng quản lý nhà nước được giao; kiểm tra, giám sát việc thực hiện; định kỳ đánh giá thực hiện, rà soát, điều chỉnh Quy hoạch theo quy định.

c) Chủ trì xây dựng, hoàn thiện hệ thống thông tin, mô hình số để kết nối thông tin, dữ liệu, thực hiện giám sát khai thác, sử dụng tài nguyên nước và hỗ trợ ra quyết định điều hòa, phân bổ nguồn nước trên lưu vực sông theo quy định.

d) Quản lý hoạt động khai thác, sử dụng nước, xả nước thải vào nguồn nước theo thẩm quyền phù hợp chức năng nguồn nước, mục tiêu chất lượng nước và dòng chảy tối thiểu theo quy định tại Quyết định này. Thanh tra, kiểm tra việc khai thác, sử dụng nước, xả nước thải vào nguồn nước bảo đảm chức năng nguồn nước, bảo đảm dòng chảy tối thiểu và các nội dung khác của Quy hoạch.

đ) Chủ trì, phối hợp với các bộ, cơ quan ngang bộ, địa phương có liên quan quyết định phương án điều hoà, phân bổ nguồn nước trên lưu vực sông liên tỉnh; thực hiện đo đạc, quan trắc dòng chảy, chất lượng nước.

e) Tổ chức thực hiện việc chia sẻ, điều hòa, phân bổ nguồn nước giữa các đối tượng khai thác, sử dụng nước trong vùng, giữa vùng trung du miền núi phía Bắc với vùng đồng bằng sông Hồng theo quy hoạch này trên cơ sở các kết

quả thực hiện hằng năm về dự báo khí tượng thuỷ văn, nguồn nước, tổng lượng nước trữ được vào cuối mùa lũ, đầu mùa cạn của các hồ chứa quan trọng, có khả năng điều tiết, quy trình vận hành liên hồ chứa đã được Thủ tướng Chính phủ ban hành và thông tin, số liệu liên quan trên các sông liên tỉnh, liên quốc gia, các sông nội tỉnh bảo đảm việc phối hợp giữa các bộ, cơ quan ngang bộ và địa phương trên lưu vực.

g) Phối hợp với các bộ, cơ quan ngang bộ và địa phương có liên quan xây dựng phương án phối hợp vận hành các hồ chứa thủy điện, thủy lợi thượng nguồn để chia sẻ nguồn nước cho hạ lưu và đề xuất Chính phủ, Thủ tướng Chính phủ chỉ đạo, đàm phán, có ý kiến với quốc gia thượng nguồn nhằm bảo đảm quyền và lợi ích của Việt Nam trong trường hợp nguồn nước đến từ ngoài biên giới trong tháng 01 và tháng 02 hằng năm thiếu hụt từ 50% trở lên so với cùng kỳ trung bình nhiều năm.

h) Rà soát, đề xuất điều chỉnh, bổ sung danh mục các hồ thủy lợi, thủy điện trên lưu vực sông Hồng - Thái Bình phải xây dựng quy trình vận hành liên hồ chứa trong trường hợp cần thiết.

i) Chủ trì, phối hợp với các bộ, cơ quan ngang bộ, Ủy ban nhân dân cấp tỉnh trên lưu vực xây dựng phương án cải tạo phục hồi các sông Nhuệ, Đáy, Bắc Hưng Hải và các sông đang bị suy thoái, ô nhiễm nghiêm trọng. Xây dựng đề án thí điểm xã hội hóa đầu tư cải tạo phục hồi nguồn nước là các sông Nhuệ, Đáy, Bắc Hưng Hải và sông quan trọng khác.

k) Chủ trì, phối hợp với các bộ, cơ quan ngang bộ, địa phương có liên quan kịp thời tổng hợp báo cáo, đề xuất tháo gỡ vướng mắc bất hợp lý trên thực tế (nếu có); thẩm định, tổng hợp, điều chỉnh, bổ sung, đưa ra khỏi danh mục các công trình khai thác, sử dụng, phát triển tài nguyên nước do các bộ, cơ quan ngang bộ, địa phương có nhu cầu đề xuất trong quá trình triển khai thực hiện quy hoạch này, đề xuất Thủ tướng Chính phủ chỉ đạo hoặc quyết định điều chỉnh.

l) Rà soát, bổ sung quy định về quản lý hồ, ao không được san lấp, lấn chiếm.

2. Bộ Nông nghiệp và Phát triển nông thôn

a) Rà soát, điều chỉnh hoặc đề xuất cấp thẩm quyền điều chỉnh, bổ sung quy hoạch thủy lợi, và các quy hoạch có tính chất kỹ thuật chuyên ngành khác có khai thác, sử dụng nước phù hợp với Quy hoạch này.

b) Chỉ đạo, đôn đốc, tổ chức triển khai các giải pháp bảo đảm an toàn và nâng cao khả năng trữ nước theo thiết kế của các hồ chứa thủy lợi; bảo vệ, phát triển, khôi phục rừng phòng hộ đầu nguồn trên lưu vực; lập, điều chỉnh quy trình vận hành các hồ chứa thủy lợi và công trình thủy lợi trên lưu vực sông Hồng - Thái Bình theo thẩm quyền, bảo đảm phù hợp với Quy hoạch này và các quy hoạch khác có liên quan.

c) Chỉ đạo thực hiện các biện pháp phòng chống tác hại của nước do thiên tai gây ra theo quy định pháp luật về đê điều và phòng, chống thiên tai.

d) Nghiên cứu, ứng dụng công nghệ trong quản lý, vận hành công trình thủy lợi, công nghệ tưới tiên tiến, tiết kiệm nước, chuyển đổi sản xuất để sử dụng nước tiết kiệm, hiệu quả.

đ) Nghiên cứu các giải pháp, ứng dụng công nghệ tiên tiến, hiện đại và bền vững để khai thác tiết kiệm, hiệu quả nguồn nước trong tình trạng hạ thấp mực nước, lòng dẫn các sông trong vùng đồng bằng sông Hồng.

e) Phối hợp với Bộ Tài nguyên và Môi trường chỉ đạo các đối tượng khai thác, sử dụng nước thuộc phạm vi quản lý thực hiện các phương án điều hòa, phân bổ nguồn nước trên lưu vực sông theo quy định.

g) Nâng cao năng lực, sử dụng hiệu quả công trình hiện có, tăng hiệu suất sử dụng nước, giảm thiệt hại về thiên tai do nước gây ra. Hoàn thành sửa chữa, nâng cấp các hồ chứa hư hỏng, xuống cấp, thiếu năng lực tích, trữ nước, chống lũ. Đầu tư, sửa chữa, nâng cấp công trình đầu mối, hệ thống kênh, mương thủy lợi, công trình trữ nước phân tán hiện có gắn với xây dựng nông thôn mới đáp ứng yêu cầu phục vụ đa mục tiêu.

h) Xây dựng đề án hiện đại hóa hệ thống thủy lợi bảo đảm chủ động lấy nước không phụ thuộc vào việc xả nước của hồ thủy điện trong vụ Đông Xuân, chủ động điều tiết nước trong hệ thống thủy lợi cho các vùng canh tác lúa, hoa màu và nuôi trồng thủy sản tập trung, kết hợp với phương thức canh tác tiên tiến và tiết kiệm nước.

i) Chỉ đạo các cơ quan chuyên môn nghiên cứu, đề xuất giải pháp ứng phó với diễn biến hạ thấp mực nước trên các sông ở vùng đồng bằng sông Hồng. Có phương án chủ động lấy nước không phụ thuộc vào việc xả nước của hồ thủy điện, cải tạo, nâng cấp, nạo vét cửa lấy nước của các trạm bơm, cống, lắp đặt và vận hành trạm bơm dã chiến. Thực hiện xuống giống đồng loạt, tập trung theo từng vùng, từng địa phương phù hợp với khung thời vụ.

k) Xây dựng đề án chi trả dịch vụ rừng góp phần xóa đói giảm nghèo, cải thiện sinh kế cho người dân.

l) Triển khai thực hiện đồng bộ chính sách giá sản phẩm, dịch vụ thủy lợi theo cơ chế thị trường và lộ trình giảm dần sự bao cấp của Nhà nước.

m) Rà soát, xây dựng cơ chế, chính sách hỗ trợ, khuyến khích xây dựng các loại hình trữ nước tại chỗ, cấp nước nhỏ lẻ phục vụ sinh hoạt trên cơ sở khả năng nguồn nước và lượng nước được phân bổ ở quy mô thôn, xóm, xã, huyện, tiểu vùng, vùng, đặc biệt cho vùng thường xuyên xảy ra hạn hán, thiếu nước và xâm nhập mặn.

n) Xây dựng, trình ban hành quy định về quản lý nước sạch nông thôn và các văn bản hướng dẫn thực hiện tạo môi trường pháp lý thúc đẩy quá trình xã hội hóa cấp nước sinh hoạt nông thôn, rà soát bổ sung đơn vị cấp nước sạch cho mục đích bảo đảm an sinh xã hội, bảo đảm công bằng.

o) Tổ chức điều tra cơ bản khai thác, sử dụng tài nguyên nước trong hệ thống công trình thuỷ lợi và hệ thống cấp nước nông thôn, hằng năm tổng hợp, gửi kết quả về Bộ Tài nguyên và Môi trường để cập nhật, đồng thời xây dựng cơ sở dữ liệu về kết quả điều tra và tích hợp, chia sẻ cho Bộ Tài nguyên và Môi trường và các địa phương theo quy định.

p) Nghiên cứu hoàn thiện chính sách dịch vụ môi trường rừng, bảo vệ, phát triển rừng phòng hộ đầu nguồn phù hợp với thực tế quản lý. Xác định hiệu quả rừng phòng hộ đầu nguồn trong việc bảo vệ nguồn nước, bảo vệ đất, chống xói mòn, sạt lở, lũ quét, lũ ống, chống sa mạc hóa, hạn chế thiên tai, điều hòa khí hậu, kết hợp du lịch sinh thái, nghỉ dưỡng, giải trí và cung ứng dịch vụ môi trường rừng trên các lưu vực sông Đà, Thao, Lô - Gâm.

q) Rà soát, điều chỉnh quy trình vận hành công trình thủy lợi phù hợp với khả năng nguồn nước, bảo đảm việc tiếp nước, tạo nguồn, đa mục tiêu, lưu thông dòng chảy không gây ứ đọng, ô nhiễm nguồn nước. Giai đoạn đến năm 2025, tập trung hoàn thiện quy trình vận hành các hệ thống công trình thủy lợi trên các sông Bắc Hưng Hải, Nhuệ, Đáy và Ngũ Huyện Khê.

3. Bộ Xây dựng

a) Rà soát, điều chỉnh, bổ sung quy hoạch cấp nước, thoát nước thải đô thị trên lưu vực phù hợp với Quy hoạch này; chỉ đạo xây dựng và thực hiện các giải pháp sử dụng nước tiết kiệm, hiệu quả, giảm thiểu tỷ lệ thất thoát trong các hệ thống cấp nước đô thị theo thẩm quyền.

b) Tổ chức điều tra cơ bản khai thác, sử dụng tài nguyên nước trong hệ thống công trình cấp nước đô thị, hằng năm tổng hợp, gửi kết quả về Bộ Tài nguyên và Môi trường để cập nhật, đồng thời xây dựng cơ sở dữ liệu về kết quả điều tra và tích hợp, chia sẻ cho Bộ Tài nguyên và Môi trường và các địa phương theo quy định.

c) Rà soát, bổ sung quy định, tiêu chuẩn, quy chuẩn kỹ thuật đối với công trình xây dựng, hạ tầng xây dựng bảo đảm việc tích trữ nước mưa, nâng cao năng lực tiêu thoát nước.

4. Bộ Công Thương

a) Tổ chức lập, điều chỉnh quy hoạch tổng thể về năng lượng và phát triển điện lực có khai thác, sử dụng nước phải xem xét, đánh giá, bảo đảm phù hợp với khả năng đáp ứng nguồn nước trên lưu vực sông Hồng - Thái Bình. Xây dựng đề án thí điểm xã hội hóa đầu tư cải tạo, nâng cấp công trình đầu mối cấp nước cho các ngành ở hạ du.

b) Tổ chức điều tra cơ bản khai thác, sử dụng tài nguyên nước trong công nghiệp, thủy điện, hằng năm tổng hợp, gửi kết quả về Bộ Tài nguyên và Môi trường để cập nhật, đồng thời xây dựng cơ sở dữ liệu về kết quả điều tra và tích hợp, chia sẻ cho Bộ Tài nguyên và Môi trường và các địa phương theo quy định.

c) Chỉ đạo Tập đoàn Điện lực Việt Nam và các chủ hồ, đập thủy điện, nhất là các hồ thủy điện lớn nghiên cứu, ứng dụng khoa học công nghệ, tổ chức xây dựng, vận hành mạng quan trắc khí tượng thủy văn chuyên dùng, đầu tư đồng bộ các giải pháp hạ tầng kỹ thuật đảm bảo đáp ứng các yêu cầu vận hành liên hồ chứa nhằm điều tiết, vận hành hồ chứa theo thời gian thực, khai thác hiệu quả nguồn tài nguyên nước.

5. Bộ Kế hoạch và Đầu tư chủ trì tổng hợp, trình Chính phủ, Thủ tướng Chính phủ kế hoạch đầu tư công trung hạn và hằng năm để thực hiện các chương trình, dự án được cơ quan có thẩm quyền phê duyệt theo quy định của pháp luật về đầu tư công để triển khai thực hiện Quy hoạch.

6. Bộ Tài chính trên cơ sở đề xuất của các bộ, cơ quan trung ương và khả năng cân đối của ngân sách nhà nước, Bộ Tài chính tổng hợp, trình cấp có thẩm quyền bố trí kinh phí chi thường xuyên của ngân sách trung ương cho các bộ, cơ quan trung ương để thực hiện các nhiệm vụ thuộc Quy hoạch.

7. Bộ Khoa học và Công nghệ

a) Nghiên cứu đề xuất cơ chế, chính sách khuyến khích, thúc đẩy các giải pháp khoa học, công nghệ góp phần bảo đảm an ninh nguồn nước.

b) Nghiên cứu, phát triển, ứng dụng các giải pháp khoa học, công nghệ để chủ động ứng phó với thiên tai liên quan đến nước, tập trung vào các giải pháp khoa học, công nghệ tiên tiến, hiện đại, thông minh phục vụ quan trắc, dự báo, cảnh báo, giám sát. Nghiên cứu, ứng dụng công nghệ tiên tiến, hiện đại và đề xuất giải pháp để phát triển, tạo nguồn nước mới (bao gồm giải pháp phát triển, bảo vệ rừng tạo nguồn sinh thủy tại chỗ), thu, tích trữ, chuyển nước, liên kết nguồn nước, bổ cập và khai thác nước dưới đất, sử dụng nước tiết kiệm, hiệu quả, an toàn.

8. Bộ Công an chủ trì, phối hợp với các bộ, cơ quan ngang bộ, địa phương có liên quan thực hiện pháp luật về bảo vệ môi trường nước trong hoạt động của lực lượng công an nhân dân, nhất là đối với các công trình khai thác, sử dụng nước đặc biệt quan trọng.

9. Các bộ, cơ quan ngang bộ có liên quan theo chức năng, nhiệm vụ, quyền hạn của mình có trách nhiệm phối hợp với Bộ Tài nguyên và Môi trường và Ủy ban nhân dân cấp tỉnh trên lưu vực sông trong việc khai thác, sử dụng, bảo vệ, phòng, chống, khắc phục hậu quả, tác hại do nước gây ra.

10. Ủy ban nhân dân các tỉnh, thành phố trực thuộc trung ương trên lưu vực sông

a) Chỉ đạo cơ quan chuyên môn về tài nguyên nước tổ chức lập nội dung phương án khai thác, sử dụng, bảo vệ tài nguyên nước và khắc phục hậu quả tác hại do nước gây ra; đề xuất, bổ sung các công trình khai thác, sử dụng nước, phát triển tài nguyên nước vào quy hoạch tỉnh theo quy định.

b) Căn cứ điều kiện thực tế, nhu cầu phát triển kinh tế - xã hội tại từng khu vực, đoạn sông cụ thể, Ủy ban nhân dân cấp tỉnh chủ trì, phối hợp với Bộ Tài nguyên và Môi trường quyết định bổ sung chức năng cơ bản của nguồn nước quy định tại khoản 1 Mục III Điều 1 Quyết định này phù hợp với thực tế và nhiệm vụ bảo vệ môi trường.

c) Chỉ đạo cơ quan chức năng tổ chức đánh giá khả năng tiếp nhận nước thải, sức chịu tải các nguồn nước nội tỉnh, khoanh định vùng hạn chế khai thác nước dưới đất, lập hành lang bảo vệ nguồn nước; thu gom, xử lý nước thải đô thị trên địa bàn trình cấp thẩm quyền phê duyệt theo quy định.

d) Quản lý chặt chẽ các hoạt động khai thác, sử dụng nước, xả nước thải vào nguồn nước trên lưu vực sông theo thẩm quyền, phù hợp chức năng nguồn nước, bảo đảm chất lượng nước và dòng chảy thối thiểu theo quy định.

đ) Tổ chức giám sát các đối tượng khai thác, sử dụng nước trên lưu vực sông thuộc phạm vi quản lý thực hiện các phương án điều hòa, phân bổ nguồn nước theo quy định.

e) Chỉ đạo lập, điều chỉnh quy trình vận hành hồ chứa thủy điện, thủy lợi, ban hành danh mục các hồ, ao không được san lấp trên địa bàn thuộc thẩm quyền phù hợp với Quy hoạch này.

g) Xây dựng phương án khai thác, sử dụng nguồn nước dự phòng cấp cho sinh hoạt trong trường hợp xảy ra sự cố ô nhiễm nguồn nước, hạn hán, thiếu nước. Chủ tịch Ủy ban nhân dân cấp tỉnh quyết định việc sử dụng các nguồn nước hiện có trên địa bàn bao gồm cả lượng nước trữ trong phần dung tích chết các hồ chứa để giải quyết các nhu cầu cấp nước để ứng phó, giảm thiểu thiệt hại trong trường hợp xảy ra hạn hán, thiếu nước.

h) Triển khai các biện pháp bảo vệ, phòng, chống, khắc phục hậu quả, tác hại do nước gây ra theo quy định.

i) Quản lý chặt chẽ việc khai thác cát, sỏi lòng sông, đặc biệt là các tuyến sông lớn đang làm suy thoái lòng dẫn, gia tăng nguy cơ sạt lở bờ sông và xâm nhập mặn, hạn chế khả năng lấy nước của các công trình lấy nước phù hợp với Quy hoạch này.

k) Trình Hội đồng nhân dân cấp tỉnh phương án phân bổ kinh phí thực hiện Quy hoạch từ nguồn ngân sách địa phương cho các nội dung địa phương thực hiện theo quy định của pháp luật về ngân sách nhà nước.

l) Thực hiện điều tra cơ bản tài nguyên nước trên phạm vi địa bàn theo phân cấp của Chính phủ và gửi Bộ Tài nguyên và Môi trường để tổng hợp.

m) Định kỳ hằng năm báo cáo kết quả thực hiện Quy hoạch trên địa bàn, gửi Bộ Tài nguyên và Môi trường để theo dõi, tổng hợp.

Điều 3. Điều khoản thi hành

Quyết định này có hiệu lực thi hành kể từ ngày ký ban hành.

Điều 4. Bộ trưởng các Bộ: Tài nguyên và Môi trường, Nông nghiệp và Phát triển nông thôn, Công Thương, Giao thông vận tải, Xây dựng, Khoa học và Công nghệ, Văn hóa, Thể thao và Du lịch, Kế hoạch và Đầu tư, Tài chính, Chủ tịch Ủy ban nhân dân các tỉnh, thành phố trực thuộc trung ương: Điện Biên, Lai Châu, Sơn La, Hoà Bình, Lào Cai, Hà Giang, Tuyên Quang, Yên Bái, Cao Bằng, Bắc Kạn, Lạng Sơn, Thái Nguyên, Bắc Giang, Phú Thọ, Quảng Ninh, Vĩnh Phúc, Hà Nội, Bắc Ninh, Hải Dương, Hải Phòng, Thái Bình, Hưng Yên, Hà Nam, Ninh Bình, Nam Định, Thủ trưởng cơ quan, đơn vị có liên quan chịu trách nhiệm thi hành Quyết định này./.

Nơi nhận:
- Thủ tướng, các Phó Thủ tướng Chính phủ;
- Các Bộ: Tài nguyên và Môi trường, Công Thương, Nông nghiệp và Phát triển nông thôn, Giao thông vận tải, Xây dựng, Khoa học và Công nghệ, Quốc phòng, Văn hóa, Thể thao và Du lịch, Công an, Kế hoạch và Đầu tư, Tài chính, Ngoại giao;
- HĐND, UBND các tỉnh, thành phố: Điện Biên, Lai Châu, Sơn La, Hoà Bình, Lào Cai, Hà Giang, Tuyên Quang, Yên Bái, Cao Bằng, Bắc Kạn, Lạng Sơn, Thái Nguyên, Bắc Giang, Phú Thọ, Quảng Ninh, Vĩnh Phúc, Hà Nội, Bắc Ninh, Hải Dương, Hải Phòng, Thái Bình, Hưng Yên, Hà Nam, Ninh Bình, Nam Định;
- VPCP: BTCN, các PCN, Trợ lý TTg, TGĐ Cổng TTĐT, các Vụ: CN, NC, KTTH, KGVX, Công báo;
- Lưu: VT, NN (2b). Tuynh 10

KT. THỦ TƯỚNG
PHÓ THỦ TƯỚNG

THỦ TƯỚNG CHÍNH PHỦ

Trần Hồng Hà

TT	Nguồn nước	Chiều dài (km)	Vị trí (xã, huyện, tỉnh)		Chức năng	Mục tiêu chất lượng nước tối thiểu cần đạt được theo quy định tại QCVN 08-MT:2015/BTNMT	
			Điểm đầu	Điểm cuối		Giai đoạn 2022 - 2025	Giai đoạn 2026 - 2030
33.2	Đoạn Ngòi Lạt 2: từ ranh giới tỉnh Hòa Bình với tỉnh Phú Thọ đến trước khi nhập lưu với sông Đà	20	Yên Sơn, Thanh Sơn, Phú Thọ	Tu Vũ, Thanh Thủy, Phú Thọ	(1) Cấp nước cho sinh hoạt (2) Cấp nước cho sản xuất nông nghiệp	Hạng B1 (Hạng A2 trong vùng bảo hộ vệ sinh khu vực lấy nước sinh hoạt)	Hạng A2
34	**Phụ lưu số 64 (Suối Đầm Dài)**	25	Phú Hộ, Phú Thọ, Phú Thọ	Ba Vì, Hà Nội	(1) Cấp nước cho sản xuất nông nghiệp (2) Cấp nước cho sản xuất công nghiệp	Hạng B1	Hạng B1
35	**Sông Nậm Là**	41	Thu Lũm, Mường Tè, Lai Châu	Ka Lăng, Mường Tè, Lai Châu	(1) Cấp nước cho sản xuất nông nghiệp	Hạng B1	Hạng B1
36	**Sông Nậm Na**	90	Ma Ly Pho, Phong Thổ, Lai Châu	Lê Lợi, Nậm Nhùn, Lai Châu	(1) Cấp nước cho sinh hoạt (2) Cấp nước cho sản xuất công nghiệp (3) Sử dụng cho thủy điện	Hạng B1 (Hạng A2 trong vùng bảo hộ vệ sinh khu vực lấy nước sinh hoạt)	Hạng A2
37	**Sông Nậm Cúm**	41	Mồ Sì San, Phong Thổ, Lai Châu	Ma Ly Pho, Phong Thổ, Lai Châu	(1) Cấp nước cho sản xuất nông nghiệp	Hạng B1	Hạng B1
38	**Suối Thèn Thầu Hồ**	23	Mồ Sì San, Phong Thổ, Lai Châu	Vàng Ma Chải, Phong Thổ, Lai Châu	(1) Cấp nước cho sản xuất nông nghiệp	Hạng B1	Hạng B1
39	**Sông Nậm Mức**	89	Mường Mươn, Mường Chà, Điện Biên	Tủa Sín Chải, Sìn Hồ, Điện Biên	(1) Cấp nước cho sản xuất nông nghiệp (2) Sử dụng cho thủy điện	Hạng B1	Hạng B1
40	**Sông Nậm Chim**	93	Phìn Hồ, Nậm Pồ, Điện Biên	Mường Mươn, Mường Chà, Điện Biên	(1) Cấp nước cho sản xuất nông nghiệp	Hạng B1	Hạng B1
41	**Suối Sập Việt**	87	Mộc Châu, Sơn La	Bắc Yên, Sơn La	(1) Cấp nước cho sản xuất nông nghiệp (2) Sử dụng cho thủy điện	Hạng B1	Hạng B1
42	**Suối So Lung**	22	Chiềng Tương, Yên Châu, Sơn La	Tú Nang, Yên Châu, Sơn La	(1) Cấp nước cho sản xuất nông nghiệp (2) Sử dụng cho thủy điện	Hạng B1	Hạng B1
43	**Sông Lô**						

THỦ TƯỚNG CHÍNH PHỦ	CỘNG HOÀ XÃ HỘI CHỦ NGHĨA VIỆT NAM Độc lập - Tự do - Hạnh phúc
Số: 1585/QĐ-TTg	*Hà Nội, ngày 07 tháng 12 năm 2023*

QUYẾT ĐỊNH
Phê duyệt Quy hoạch tỉnh Lai Châu thời kỳ 2021 - 2030, tầm nhìn đến năm 2050

THỦ TƯỚNG CHÍNH PHỦ

Căn cứ Luật Tổ chức Chính phủ ngày 19 tháng 6 năm 2015; Luật sửa đổi, bổ sung một số điều của Luật Tổ chức Chính phủ và Luật Tổ chức chính quyền địa phương ngày 22 tháng 11 năm 2019;

Căn cứ Luật Quy hoạch ngày 24 tháng 11 năm 2017; Luật sửa đổi, bổ sung một số điều của 11 luật có liên quan đến quy hoạch ngày 15 tháng 6 năm 2018; Luật sửa đổi, bổ sung một số điều của 37 luật có liên quan đến quy hoạch ngày 20 tháng 11 năm 2018;

Căn cứ Nghị quyết số 11-NQ/TW ngày 10 tháng 02 năm 2022 của Bộ Chính trị về phương hướng phát triển kinh tế - xã hội, bảo đảm quốc phòng, an ninh vùng trung du và miền núi Bắc Bộ đến năm 2030, tầm nhìn đến năm 2045;

Căn cứ Nghị quyết số 61/2022/QH15 ngày 16 tháng 6 năm 2022 của Quốc hội về tiếp tục tăng cường hiệu lực, hiệu quả thực hiện chính sách, pháp luật về quy hoạch và một số giải pháp tháo gỡ khó khăn, vướng mắc, đẩy nhanh tiến độ lập và nâng cao chất lượng quy hoạch thời kỳ 2021 - 2030;

Căn cứ Nghị quyết số 81/2023/QH15 của Quốc hội về Quy hoạch tổng thể quốc gia thời kỳ 2021 - 2030, tầm nhìn đến năm 2050;

Căn cứ Nghị định số 37/2019/NĐ-CP ngày 07 tháng 5 năm 2019 của Chính phủ quy định chi tiết thi hành một số điều của Luật Quy hoạch; Nghị định số 58/2023/NĐ-CP ngày 12 tháng 8 năm 2023 của Chính phủ sửa đổi, bổ sung một số điều của Nghị định số 37/2019/NĐ-CP ngày 07 tháng 5 năm 2019 của Chính phủ quy định chi tiết một số điều của Luật Quy hoạch;

Căn cứ Quyết định số 349/QĐ-TTg ngày 06 tháng 3 năm 2020 của Thủ tướng Chính phủ phê duyệt Nhiệm vụ lập quy hoạch tỉnh Lai Châu thời kỳ 2021 - 2030, tầm nhìn đến năm 2050;

Căn cứ Báo cáo thẩm định số 170/BC-HĐTĐ ngày 09 tháng 01 năm 2023 của Hội đồng thẩm định quy hoạch tỉnh về Quy hoạch tỉnh Lai Châu thời kỳ 2021 - 2030, tầm nhìn đến năm 2050;

Theo đề nghị của Ủy ban nhân dân tỉnh Lai Châu tại Tờ trình số 4569/TTr-UBND ngày 24 tháng 11 năm 2023 về việc phê duyệt Quy hoạch tỉnh Lai Châu thời kỳ 2021 - 2030, tầm nhìn đến 2050 và ý kiến của Bộ Kế hoạch và Đầu tư tại văn bản số 6746/BKHĐT-QLQH ngày 18 tháng 8 năm 2023 về rà soát hồ sơ, tài liệu Quy hoạch tỉnh Lai Châu thời kỳ 2021 - 2030, tầm nhìn đến 2050.

QUYẾT ĐỊNH:

Điều 1. Phê duyệt Quy hoạch tỉnh Lai Châu thời kỳ 2021 - 2030, tầm nhìn đến năm 2050 với những nội dung chủ yếu sau:

I. PHẠM VI, RANH GIỚI QUY HOẠCH

Phạm vi lập quy hoạch bao gồm toàn bộ diện tích tự nhiên tỉnh Lai Châu, quy mô 9.068,73 km^2 gồm 8 đơn vị hành chính: Thành phố Lai Châu, các huyện Than Uyên, Tân Uyên, Tam Đường, Phong Thổ, Sìn Hồ, Nậm Nhùn và Mường Tè.

- Phía Bắc: Giáp tỉnh Vân Nam (Trung Quốc) và tỉnh Lào Cai;

- Phía Nam: Giáp tỉnh Điện Biên;

- Phía Đông: Giáp tỉnh Lào Cai và tỉnh Yên Bái;

- Phía Tây: Giáp tỉnh Điện Biên và tỉnh Sơn La.

Tỉnh Lai Châu có tọa độ địa lý nằm trong khoảng từ 21°41' đến 22°49' vĩ độ Bắc và từ 102°19' đến 103°59' kinh độ Đông, thuộc vùng trung du và miền núi phía Bắc.

II. QUAN ĐIỂM, TẦM NHÌN, MỤC TIÊU PHÁT TRIỂN; CÁC NHIỆM VỤ TRỌNG TÂM, ĐỘT PHÁ PHÁT TRIỂN

1. Quan điểm phát triển

a) Quy hoạch tỉnh Lai Châu thời kỳ 2021 - 2030, tầm nhìn đến năm 2050 phải phù hợp với Chiến lược phát triển kinh tế - xã hội 10 năm 2021 - 2030 của cả nước; các quy hoạch cấp quốc gia, cấp vùng và phương hướng phát triển kinh tế - xã hội và đảm bảo quốc phòng an ninh vùng trung du và miền núi phía Bắc.

b) Phát triển bền vững là yêu cầu xuyên suốt; phát triển kinh tế - xã hội gắn với thực hiện nhiệm vụ chiến lược về quốc phòng - an ninh, đối ngoại, xây dựng khối đại đoàn kết toàn dân trên địa bàn tỉnh; xây dựng khu vực phòng thủ vững chắc, xây dựng đường biên giới hòa bình, hữu nghị, hợp tác và phát triển. Phát triển nền kinh tế tuần hoàn, đảm bảo hài hoà giữa kinh tế với văn hóa, xã hội, bảo vệ môi trường, bảo tồn thiên nhiên và đa dạng sinh học, thích ứng với biến đổi khí hậu.

c) Tổ chức, sắp xếp không gian các hoạt động kinh tế, xã hội phù hợp với điều kiện đặc thù của tỉnh; phát triển đồng bộ kết cấu hạ tầng kinh tế - xã hội theo

hướng tăng cường kết nối trong và ngoài tỉnh. Tăng cường liên kết trong phát triển với các địa phương, chủ động hội nhập quốc tế.

d) Huy động và sử dụng có hiệu quả mọi nguồn lực; tập trung nguồn lực đầu tư có trọng điểm gắn với chuyển dịch cơ cấu kinh tế, tăng trưởng theo chiều sâu, tạo ra động lực mới để phát triển "một trục, hai vùng, ba trụ cột". Tận dụng tối đa cơ hội để phát triển chính quyền số, kinh tế số, xã hội số; đẩy nhanh tiến trình chuyển đổi số trong từng ngành, từng lĩnh vực để phát triển và nâng cao năng lực cạnh tranh của tỉnh. Thực hiện hiệu quả cải cách thể chế, tập trung cải thiện môi trường đầu tư kinh doanh, thu hút các doanh nghiệp vào đầu tư trên địa bàn tỉnh.

đ) Phát huy tối đa nhân tố con người, coi con người là trung tâm, chủ thể, nguồn lực chủ yếu và mục tiêu của sự phát triển bền vững. Xây dựng chính sách để khuyến khích, phát huy tinh thần cống hiến, hướng vào nâng cao đời sống vật chất, tinh thần của đồng bào các dân tộc. Lấy đầu tư cho giáo dục và đào tạo làm nền tảng cho phát triển bền vững và vươn lên thoát nghèo, tiến tới làm giàu trong Nhân dân.

2. Mục tiêu phát triển đến năm 2030

a) Mục tiêu tổng quát

Nắm bắt và khai thác hiệu quả các cơ hội, nguồn lực bên trong và bên ngoài để đẩy nhanh tốc độ tăng trưởng kinh tế, xây dựng Lai Châu phát triển xanh, nhanh, bền vững và toàn diện trên tất cả các mặt kinh tế - xã hội, an ninh - quốc phòng. Cơ cấu kinh tế của tỉnh chuyển dịch theo hướng tích cực, gia tăng đóng góp của ngành dịch vụ, tập trung phát triển kinh tế biên mậu và du lịch gắn với bản sắc văn hóa các dân tộc; phát triển công nghiệp năng lượng, khai khoáng, chế biến, mở rộng thị trường xuất khẩu hàng địa phương; nông nghiệp phát triển theo hướng đa giá trị, sản xuất hàng hóa tập trung gắn với xây dựng nông thôn mới, nông nghiệp ứng dụng công nghệ cao, hữu cơ, phát triển kinh tế lâm nghiệp bền vững. Phát triển đồng bộ hệ thống kết cấu hạ tầng kinh tế - xã hội nhất là hạ tầng liên kết vùng. Khoa học, công nghệ được ứng dụng hiệu quả, kinh tế số phát triển, chất lượng nguồn nhân lực được nâng cao. Các lĩnh vực giáo dục, y tế, văn hóa, xã hội được phát triển toàn diện, đời sống vật chất, tinh thần của Nhân dân được nâng lên, mở rộng hợp tác, hội nhập sâu rộng. Đảm bảo quốc phòng, an ninh, giữ vững chủ quyền biên giới quốc gia. Đến năm 2030, phấn đấu đưa Lai Châu trở thành tỉnh phát triển trung bình của vùng trung du và miền núi phía Bắc.

b) Mục tiêu, chỉ tiêu cụ thể

- Về kinh tế:

+ Tốc độ tăng trưởng GRDP giai đoạn 2021 - 2030 đạt khoảng 9% - 11% trong đó: Ngành nông, lâm nghiệp, thuỷ sản tăng khoảng 5,0%/năm; ngành công nghiệp, xây dựng tăng khoảng 13,6%/năm; ngành dịch vụ tăng khoảng 7,9%/năm.

+ Chuyển dịch cơ cấu kinh tế: Ngành nông, lâm nghiệp và thủy sản chiếm 10,1%; ngành công nghiệp, xây dựng chiếm 48,5%; ngành dịch vụ chiếm 33,4%; thuế sản phẩm trừ trợ cấp sản phẩm chiếm 8,0%.

+ Tổng sản phẩm bình quân đầu người đạt 116,6 triệu đồng/người/năm (tương đương 4.266 USD theo giá hiện hành).

+ Huy động vốn đầu tư cho phát triển giai đoạn 2021 - 2030 đạt khoảng 168 nghìn tỷ đồng, tương đương khoảng 6,5 tỷ USD (theo giá hiện hành).

+ Tăng năng suất lao động bình quân đạt 8,2%/năm.

+ Thu ngân sách trên địa bàn trên 4.500 tỷ đồng vào năm 2030.

+ Tốc độ tăng tổng kim ngạch xuất nhập khẩu bình quân đạt 13%.

+ Khách du lịch năm 2030 đạt khoảng trên 2 triệu lượt người.

- Về xã hội:

+ Quy mô dân số đến năm 2030 khoảng 546 nghìn người. Tốc độ tăng dân số trung bình khoảng 1,4% - 1,5%/năm.

+ Tỷ lệ đô thị hóa đạt 40%.

+ Tỷ lệ người lao động qua đào tạo đạt 70%, trong đó lao động qua đào tạo, có bằng cấp chứng chỉ đạt 55%. Trung bình mỗi năm giải quyết việc làm cho trên 9.700 lao động.

+ Tỷ lệ trường đạt chuẩn quốc gia đạt 80%.

+ Tỷ lệ hộ nghèo bình quân giảm 2% - 3%/năm.

+ Tỷ lệ giường bệnh/vạn dân đạt trên 40 giường và đạt trên 13 bác sĩ/vạn dân; 97,7% số xã đạt tiêu chí quốc gia về y tế.

+ Tỷ lệ thôn, bản, khu dân cư có nhà văn hoá đạt 88%; tỷ lệ gia đình đạt tiêu chuẩn văn hóa đạt trên 86%; tỷ lệ khu dân cư văn hóa đạt 78%; tỷ lệ cơ quan, đơn vị doanh nghiệp đạt chuẩn văn hóa đạt 98%.

+ Tỷ lệ xã đạt chuẩn nông thôn mới đạt 70% số xã, trong đó tỷ lệ xã đạt chuẩn nông thôn mới nâng cao đạt 25%; có 04 đơn vị cấp huyện đạt chuẩn nông thôn mới.

- Về tài nguyên và môi trường:

+ Tỷ lệ che phủ rừng đạt 56%.

+ Tỷ lệ chất thải rắn sinh hoạt đô thị, chất thải rắn công nghiệp được thu gom, xử lý đạt 90%.

+ Tỷ lệ khu, cụm công nghiệp có hệ thống xử lý nước thải tập trung đạt 100%.

- Về kết cấu hạ tầng:

+ Cứng hóa 100% đường huyện và trên 80% đường xã của tỉnh.

+ Tỷ lệ dân số đô thị được cung cấp nước sạch qua hệ thống cấp nước tập trung đạt 100%; 100% dân cư nông thôn được sử dụng nước hợp vệ sinh, 30% dân cư nông thôn được sử dụng nước sạch đạt chất lượng theo quy chuẩn.

+ Tỷ lệ hộ dân được sử dụng điện lưới quốc gia đạt 98%.

+ Phổ cập dịch vụ mạng Internet băng rộng cáp quang trên phạm vi toàn tỉnh. Phổ cập dịch vụ mạng di động 4G và điện thoại di động thông minh, từng bước phát triển mạng 5G.

- Về quốc phòng, an ninh:

Tăng cường quản lý về quốc phòng, an ninh, chủ động nắm chắc tình hình, không bị động, bất ngờ; thực hiện tốt phòng chống các thách thức an ninh truyền thống, phi truyền thống. Xây dựng, củng cố, phát huy thế trận quốc phòng toàn dân gắn với thế trận an ninh nhân dân. Thực hiện tốt công tác quản lý, bảo vệ biên giới và mốc giới quốc gia; tăng cường công tác đối ngoại Đảng, ngoại giao Nhà nước, đối ngoại biên phòng và đối ngoại nhân dân, giải quyết tốt các sự kiện biên giới.

3. Tầm nhìn đến năm 2050

Lai Châu là tỉnh phát triển xanh, bền vững, văn minh, giàu bản sắc văn hoá, phát triển toàn diện; kết cấu hạ tầng nông thôn được hiện đại hóa, đạt đầy đủ các tiêu chí của nông thôn mới. Bảo vệ vững chắc chủ quyền biên giới quốc gia, giữ vững an ninh chính trị, bảo đảm trật tự, an toàn xã hội. Phấn đấu đưa Lai Châu trở thành tỉnh có kinh tế, xã hội trên mức trung bình của cả nước.

4. Các nhiệm vụ trọng tâm, đột phá phát triển

a) Các nhiệm vụ trọng tâm

- Nhóm nhiệm vụ "tăng cường các yếu tố thúc đẩy", bao gồm:

+ Nâng cao chất lượng, hiệu quả trong tham mưu, ban hành các cơ chế, chính sách; đẩy mạnh cải cách hành chính, xây dựng chính quyền điện tử.

+ Tạo bước đột phá về phát triển hạ tầng, đặc biệt là hạ tầng giao thông, đô thị, du lịch, hạ tầng thương mại cửa khẩu, hạ tầng khu - cụm công nghiệp.

+ Phát triển hạ tầng thông tin và tăng cường ứng dụng khoa học và công nghệ trên các lĩnh vực.

+ Nâng cao chất lượng giáo dục và đào tạo, phát triển nguồn nhân lực thông qua thu hút nhân tài và cải thiện chất lượng đào tạo nhân lực tại chỗ, khơi dậy khát vọng phát triển, đẩy mạnh đổi mới sáng tạo và hỗ trợ khởi nghiệp.

- Nhóm nhiệm vụ "thực hiện tái cơ cấu kinh tế và các trụ cột phát triển", bao gồm:

+ Tận dụng vị trí địa lý, phát triển thương mại, dịch vụ, kinh tế cửa khẩu; đẩy mạnh thương mại điện tử.

+ Phát triển du lịch theo hướng (i) bảo tồn, phát huy giá trị bản sắc văn hóa các dân tộc trên địa bàn, khai thác tối đa nguồn lực và lợi thế hiện có để phát triển du lịch sinh thái, du lịch văn hóa; đồng thời, (ii) tập trung thu hút đầu tư, phát triển sản phẩm du lịch đa dạng và hiện đại có đủ điều kiện để phục vụ du lịch quy mô lớn, trong đó tập trung phát triển các loại hình du lịch nghỉ dưỡng, du lịch thể thao và vui chơi có thưởng, du lịch mạo hiểm - khám phá, du lịch tâm linh, du lịch cộng đồng.

+ Chú trọng phát triển các ngành công nghiệp mà tỉnh có tiềm năng, lợi thế, nhất là thủy điện và công nghiệp chế biến sản phẩm nông lâm thủy sản và khai thác, chế biến khoáng sản.

+ Đẩy mạnh cơ cấu lại sản xuất nông nghiệp, trọng tâm là sản phẩm có ưu thế, sản phẩm chủ lực của tỉnh.

- Nhóm nhiệm vụ "tăng cường hiệu quả thực hiện", bao gồm:

+ Huy động các nguồn lực, thu hút đầu tư nhằm khai thác tối đa tiềm năng, lợi thế phát triển 02 vùng kinh tế trên địa bàn tỉnh.

+ Củng cố thế trận quốc phòng toàn dân, xây dựng khu vực phòng thủ biên giới vững chắc; mở rộng quan hệ đối ngoại, xây dựng biên giới hòa bình, hữu nghị, phát triển.

b) Các đột phá phát triển

- Về kết cấu hạ tầng: Tập trung xây dựng, tạo bước đột phá về hệ thống kết cấu hạ tầng, nhất là hạ tầng giao thông, để đảm bảo tính kết nối của tỉnh với các địa phương trong khu vực, cả nước và thị trường Vân Nam (Trung Quốc); thu hút đầu tư cảng hàng không Lai Châu. Phát triển hạ tầng du lịch, nông nghiệp, đô thị để thu hút đầu tư, đẩy mạnh chuyển dịch cơ cấu kinh tế; phát triển hạ tầng công nghệ thông tin để hướng tới mục tiêu xây dựng chính quyền số, kinh tế số, xã hội số.

- Về hoàn thiện thể chế: Đẩy mạnh hoàn thiện cơ chế, chính sách và cải cách hành chính, cải thiện môi trường đầu tư kinh doanh, tạo động lực phát triển mạnh mẽ các lĩnh vực tỉnh có tiềm năng, lợi thế như: du lịch, thủy điện, nông nghiệp đặc hữu, khoáng sản... Trong đó, tập trung vào việc nghiên cứu, ban hành các cơ chế, chính sách mang tính đặc thù, sáng tạo, làm gia tăng lợi thế cạnh tranh của địa phương.

- Về phát triển nguồn nhân lực: Thu hút và nâng cao chất lượng nguồn nhân lực; đổi mới toàn diện giáo dục và đào tạo, trọng tâm là hỗ trợ, đầu tư tăng tỷ lệ lao động chất lượng cao trong cơ cấu lao động; khơi dậy khát vọng cống hiến, vươn lên, phát huy giá trị văn hóa, con người Lai Châu.

- Về khoa học công nghệ: Tăng cường ứng dụng khoa học, công nghệ và đổi mới sáng tạo trong các lĩnh vực; đẩy mạnh chuyển đổi số toàn diện, xây dựng chính quyền số, phát triển kinh tế số và xã hội số.

III. PHƯƠNG HƯỚNG PHÁT TRIỂN CÁC NGÀNH QUAN TRỌNG; PHƯƠNG ÁN TỔ CHỨC HOẠT ĐỘNG KINH TẾ - XÃ HỘI

1. Phương hướng phát triển các ngành quan trọng

a) Ngành công nghiệp

Phát triển công nghiệp theo hướng hiện đại, theo cả chiều rộng và chiều sâu; tập trung ưu tiên phát triển các ngành công nghiệp có tiềm năng, thế mạnh của tỉnh theo hướng chuyên sâu gồm: Công nghiệp sản xuất điện, chế biến nông lâm sản, công nghiệp khai thác và chế biến sâu khoáng sản (nhất là đất hiếm); duy trì tốc độ tăng trưởng công nghiệp ở mức cao, tiếp tục là động lực cho tăng trưởng kinh tế của tỉnh. Tốc độ tăng trưởng GRDP ngành công nghiệp bình quân đạt 14% - 15%/năm.

b) Ngành dịch vụ

Phát triển ngành dịch vụ đa dạng, hiện đại, bền vững trên cơ sở khai thác tối đa thế mạnh của tỉnh và theo kinh tế thị trường; chú trọng xây dựng, phát triển bền vững dịch vụ logistics thành một ngành dịch vụ đem lại giá trị gia tăng cao, gắn dịch vụ logistics với phát triển sản xuất hàng hóa, xuất nhập khẩu và thương mại nội địa; tập trung đẩy mạnh phát triển kinh tế biên mậu, phát huy vai trò là cửa ngõ thông thương giữa các nước ASEAN và Trung Quốc thông qua cửa khẩu quốc tế Ma Lù Thàng; mở thêm một cửa khẩu song phương tại huyện Mường Tè. Tốc độ tăng của ngành dịch vụ từ 13% - 14%/năm, tổng kim ngạch xuất nhập khẩu tăng trưởng bình quân 13%/năm, giá trị đến năm 2030 đạt khoảng 230 triệu USD. Xây dựng Khu kinh tế cửa khẩu Ma Lù Thàng trở thành một động lực phát triển kinh tế của tỉnh Lai Châu.

Phát triển du lịch Lai Châu trở thành lĩnh vực quan trọng trong cơ cấu ngành dịch vụ của tỉnh, phát triển mạnh du lịch treking leo núi, thể thao mạo hiểm, du lịch sinh thái, du lịch cộng đồng gắn với bảo tồn và phát huy giá trị bản sắc văn hóa của các dân tộc; ưu tiên phát triển sản phẩm du lịch mới như du lịch nghỉ dưỡng, du lịch chăm sóc sức khỏe và vui chơi giải trí, vui chơi có thưởng,...; định hướng hình thành 05 khu/điểm du lịch cấp quốc gia và 27 khu du lịch cấp tỉnh.

c) Ngành nông, lâm nghiệp

Xây dựng nền nông nghiệp sản xuất tích hợp đa giá trị, nông nghiệp hàng hóa tập trung, sản xuất sản phẩm có giá trị cao, đa dạng theo chuỗi giá trị, nông nghiệp tuần hoàn, sản phẩm sạch, hữu cơ phù hợp với điều kiện tự nhiên của tỉnh; tập trung phát triển một số sản phẩm chủ lực: Mắc ca, chè, sâm Lai Châu, các sản phẩm OCOP đặc hữu... Các hoạt động nông nghiệp của tỉnh Lai Châu hướng tới phát thải các bon thấp, thân thiện với môi trường và thích ứng với biến đổi khí hậu; phát triển kinh tế rừng bền vững dựa trên nguyên tắc phát triển toàn diện và đồng bộ các hoạt động quản lý, bảo vệ, khoanh nuôi xúc tiến tái sinh rừng, trồng rừng, khai thác, chế biến, thương mại lâm sản, dịch vụ môi trường rừng gắn với du lịch sinh thái, nghỉ dưỡng,...

gắn với tạo sinh kế, nâng cao thu nhập cho người dân vùng có rừng và hưởng lợi từ rừng, góp phần bảo tồn đa dạng sinh học, đảm bảo an ninh quốc phòng và an ninh nguồn nước. Mức tăng trưởng GRDP của ngành đạt khoảng 5%/năm; đến năm 2030 có 3.500 ha lúa tập trung, gần 13.000 ha cây cao su; 35.000 ha cây mắc ca (trồng mới 31.000 ha); 10.000 ha chè (trồng mới 2.400 ha); 10.000 ha quế; 3.620 ha cây dược liệu; 500 ha hoa; trên 6.000 đàn ong;...

d) Khoa học, công nghệ và đổi mới sáng tạo

Đẩy mạnh nghiên cứu chuyển giao ứng dụng tiến bộ khoa học; thực hiện nhanh chuyển đổi số, xây dựng chính quyền số, phát triển kinh tế số, xã hội số. Xây dựng và phát triển các hệ sinh thái đổi mới sáng tạo trong các ngành công nghiệp, nông nghiệp và dịch vụ gắn với các chuỗi giá trị nội địa và toàn cầu, các cụm liên kết ngành. Từng bước nâng tỷ trọng đóng góp của khoa học và công nghệ vào tăng trưởng kinh tế của tỉnh.

2. Phương hướng phát triển các ngành, lĩnh vực khác

a) Văn hóa, thể thao

Bảo tồn, phát huy bản sắc văn hóa truyền thống tốt đẹp của các dân tộc; coi giá trị truyền thống văn hóa - lịch sử, giá trị văn hóa đặc sắc các dân tộc là nguồn lực quan trọng. Xây dựng gia đình no ấm, tiến bộ, hạnh phúc, văn minh, là hạt nhân, tế bào lành mạnh của xã hội, tổ ấm của mỗi người dân Lai Châu. Tăng cường hội nhập quốc tế về văn hóa. Đến năm 2030 toàn tỉnh có trên 86% hộ gia đình, 78% thôn, bản, khu phố, 98% cơ quan, đơn vị, doanh nghiệp đạt tiêu chuẩn văn hóa; 100% thôn, bản, khu phố xây dựng được hương ước, quy ước và được áp dụng vào cộng đồng; 45% xã đạt chuẩn văn hóa nông thôn mới; 65% phường, thị trấn đạt chuẩn văn minh đô thị; trên 94% thôn bản có đội văn hóa văn nghệ.

Ưu tiên đầu tư cho thể thao thành tích cao, từng bước đưa thể dục thể thao thành một loại hình dịch vụ. Tập trung xây dựng, từng bước hoàn thiện hệ thống thiết chế văn hóa, thể thao gắn với xây dựng nông thôn mới, đô thị văn minh. Tăng cường hội nhập quốc tế về văn hóa. Phấn đấu đến năm 2030, số người tập luyện thể dục thể thao thường xuyên đạt 28% - 33%; số gia đình thể thao đạt 18% - 20%; số câu lạc bộ, tụ điểm, nhóm tập luyện thể dục thể thao cơ sở đạt 700 câu lạc bộ; số cán bộ hướng dẫn viên, cộng tác viên được bồi dưỡng, đào tạo nghiệp vụ về thể dục thể thao đạt 100%.

b) Giáo dục đào tạo, giáo dục nghề nghiệp

Tiếp tục thực hiện mục tiêu đổi mới căn bản, toàn diện giáo dục và đào tạo, đảm bảo cơ hội tiếp cận giáo dục cơ bản cho mọi đối tượng; tập trung đào tạo và định hướng nghề nghiệp cho công dân Lai Châu đối với các lĩnh vực cần nguồn nhân lực hoặc thiếu hụt nguồn nhân lực; xây dựng đội ngũ giáo viên, cán bộ quản lý đạt chuẩn, tâm huyết, trách nhiệm cao. Giữ vững và nâng cao chất lượng đạt

chuẩn quốc gia về phổ cập giáo dục, xóa mù chữ; tiếp tục nâng cao chất lượng giáo dục vùng đặc biệt khó khăn.

Phấn đấu 100% xã, phường, thị trấn đạt chuẩn phổ cập giáo dục tiểu học mức độ 3 và đạt chuẩn phổ cập giáo dục trung học cơ sở mức độ 1; tỷ lệ trường đạt chuẩn quốc gia là 80%; 100% giáo viên đạt chuẩn và vượt chuẩn. Thực hiện chuyển đổi 20% tổng số trường của toàn ngành sang mô hình trường học thông minh.

Nâng cao chất lượng, hiệu quả các cơ sở đào tạo nghề trên địa bàn tỉnh; đổi mới giáo dục nghề nghiệp, đào tạo nghề theo hướng đảm bảo về chất lượng, hợp lý về quy mô, cơ cấu, trình độ nhằm nâng cao chất lượng nguồn nhân lực và giải quyết việc làm; huy động nguồn lực, đầu tư cơ sở vật chất, trường lớp học.

Xã hội hóa giáo dục, ưu tiên bố trí quỹ đất để kêu gọi xã hội hóa phát triển giáo dục và đào tạo của tỉnh. Phát triển hệ thống các trường ngoài công lập ở cấp mầm non và tiểu học, phù hợp với điều kiện phát triển của địa phương.

c) Y tế, chăm sóc sức khỏe của Nhân dân

Phát triển hệ thống y tế tỉnh Lai Châu theo hướng hiện đại và bền vững, đảm bảo phát triển cân đối, hài hòa giữa lĩnh vực khám chữa bệnh với lĩnh vực y tế dự phòng, chăm sóc sức khỏe ban đầu; gắn y tế chuyên khoa, chuyên sâu với y tế phổ cập, kết hợp hài hòa giữa phòng bệnh với khám chữa bệnh - phục hồi chức năng, kết hợp hài hòa giữa y học cổ truyền với y học hiện đại nhằm phục vụ hiệu quả chăm sóc sức khỏe Nhân dân; nâng cao chất lượng dân số.

Củng cố, hoàn thiện và phát triển hệ thống các bệnh viện, cơ sở y tế chất lượng; nâng cao hiệu quả hoạt động của các trạm y tế cấp xã. Xây dựng hệ thống y tế dự phòng và kiểm soát bệnh tật đồng bộ, có đủ năng lực dự báo và kiểm soát bệnh tật, đảm bảo tiếp cận cho mọi người dân. Đẩy mạnh phát triển nguồn nhân lực y tế về số lượng và chất lượng. Phát triển hệ thống y tế ngoài công lập trên cơ sở phát huy nội lực, lợi thế và phù hợp với bối cảnh kinh tế - xã hội của địa phương và khu vực lân cận.

Phấn đấu đạt trên 40 giường bệnh/vạn dân, trên 13 bác sĩ/vạn dân, 33 điều dưỡng/vạn dân, 100% trạm y tế xã/phường, thị trấn thực hiện dự phòng, quản lý, điều trị một số bệnh không lây nhiễm; trên 95% dân số được quản lý sức khỏe.

d) An sinh xã hội

Huy động tối đa các nguồn lực để đầu tư phát triển cơ sở hạ tầng, hỗ trợ giảm nghèo nhanh và bền vững, giảm tỷ lệ tái nghèo, nhất là các xã biên giới và vùng đặc biệt khó khăn, vùng đồng bào dân tộc thiểu số. Thực hiện tốt công tác đảm bảo an sinh xã hội, cải thiện đời sống; tạo điều kiện cho người nghèo, hộ nghèo tiếp cận một cách tốt nhất các dịch vụ xã hội cơ bản.

đ) Quốc phòng, an ninh

Xây dựng lực lượng vũ trang tỉnh Lai Châu vững mạnh, toàn diện, có khả năng sẵn sàng chiến đấu cao; không để bị động, bất ngờ và xử lý kịp thời, hiệu quả các tình huống; bảo đảm giữ vững chủ quyền, an ninh chính trị, trật tự an toàn xã hội.

3. Phương án tổ chức hoạt động kinh tế - xã hội

Tỉnh Lai Châu phát triển theo trọng tâm "một trục - hai vùng - ba trụ cột", cụ thể như sau:

- Một trục: Trục trọng yếu phát triển kinh tế hình thành dọc theo các QL.32 - QL.4D - QL.12 nối đường cao tốc Nội Bài - Lào Cai qua QL.279, kết nối huyện Than Uyên - huyện Tân Uyên - huyện Tam Đường - thành phố Lai Châu - huyện Phong Thổ ra cửa khẩu quốc tế Ma Lù Thàng.

- Hai vùng kinh tế của tỉnh, gồm:

+ Vùng kinh tế động lực (gồm các huyện Than Uyên, Tân Uyên, Tam Đường, Phong Thổ và thành phố Lai Châu): Tập trung phát triển du lịch sinh thái, mạo hiểm, văn hóa cộng đồng; sản xuất điện, vật liệu xây dựng, công nghiệp chế biến nông sản, chế biến đất hiếm; phát triển đô thị, kinh tế biên mậu.

+ Vùng kinh tế nông - lâm sinh thái sông Đà (gồm các huyện biên giới Sìn Hồ, Nậm Nhùn, Mường Tè): Bảo vệ phát triển rừng, trồng quế, mắc ca, cao su, cây gỗ lớn, phát triển dược liệu dưới tán rừng (ưu tiên phát triển sâm Lai Châu), dịch vụ môi trường rừng và các sản phẩm đặc hữu.

- Ba trụ cột phát triển kinh tế, gồm: (i) dịch vụ, tập trung vào du lịch cộng đồng gắn với bản sắc văn hóa và kinh tế biên mậu; (ii) công nghiệp, tập trung vào công nghiệp năng lượng, công nghiệp khai thác và chế biến khoáng sản, chế biến nông lâm thuỷ sản; (iii) nông nghiệp, tập trung vào phát triển nông nghiệp đa giá trị, nông nghiệp hữu cơ gắn với chuỗi giá trị, dựa vào các sản phẩm nông, lâm sản có lợi thế, có giá trị gia tăng cao.

IV. PHƯƠNG ÁN PHÁT TRIỂN HỆ THỐNG ĐÔ THỊ VÀ TỔ CHỨC LÃNH THỔ KHU VỰC NÔNG THÔN

1. Định hướng sắp xếp đơn vị hành chính cấp huyện, cấp xã

Đến năm 2025: Thực hiện sắp xếp đối với đơn vị hành chính cấp huyện, cấp xã có đồng thời cả 2 tiêu chuẩn về diện tích tự nhiên và quy mô dân số dưới 70% quy định; đơn vị hành chính cấp huyện có tiêu chuẩn về diện tích tự nhiên dưới 20% và quy mô dân số dưới 200% quy định; đơn vị hành chính cấp xã đồng thời có diện tích tự nhiên dưới 20% và quy mô dân số dưới 300% quy định.

Đến năm 2030: Thực hiện sắp xếp đối với đơn vị hành chính cấp huyện, cấp xã có đồng thời cả 2 tiêu chuẩn diện tích tự nhiên và quy mô dân số dưới 100% quy định; đơn vị hành chính cấp huyện đồng thời có tiêu chuẩn về diện tích tự nhiên dưới 30% và quy mô dân số dưới 200% quy định; đơn vị hành

chính cấp xã đồng thời có diện tích tự nhiên dưới 30% và quy mô dân số dưới 300% quy định.

Tiêu chuẩn về diện tích tự nhiên và quy mô dân số của đơn vị hành chính thực hiện theo Nghị quyết của Ủy ban Thường vụ Quốc hội về tiêu chuẩn của đơn vị hành chính và phân loại đơn vị hành chính. Việc lập và thực hiện quy hoạch sắp xếp đơn vị hành chính cấp huyện, cấp xã giai đoạn 2023 - 2030 ngoài tiêu chuẩn về diện tích tự nhiên và quy mô dân số cần phải tính đến kết quả sắp xếp giai đoạn trước, đơn vị hành chính ổn định từ lâu, có vị trí biệt lập, có các yếu tố đặc thù và các đơn vị hành chính nông thôn đó được quy hoạch thành đơn vị hành chính đô thị.

Phương án sắp xếp đơn vị hành chính cấp huyện, cấp xã giai đoạn 2023 - 2025 và giai đoạn 2026 - 2030 thực hiện theo Phương án tổng thể sắp xếp đơn vị hành chính cấp huyện, cấp xã của tỉnh Lai Châu được cấp có thẩm quyền phê duyệt. Việc xác định phạm vi, ranh giới địa lý cụ thể các đơn vị hành chính cấp huyện, cấp xã sẽ được thực hiện theo quyết định của cấp có thẩm quyền.

2. Phương án quy hoạch hệ thống đô thị

a) Định hướng mô hình phát triển hệ thống đô thị

Thúc đẩy quá trình đô thị hóa nhanh, hiệu quả, có chất lượng cao, phát triển hệ thống đô thị tỉnh Lai Châu theo mô hình xanh, thông minh và bền vững; có cơ sở hạ tầng kỹ thuật, hạ tầng xã hội hiện đại, có môi trường và chất lượng đô thị tốt, thích ứng với biến đổi khí hậu.

Đô thị tỉnh Lai Châu phát triển theo mô hình chuỗi và đô thị vệ tinh, vừa là trung tâm hành chính - chính trị vừa là vệ tinh phát triển kinh tế - xã hội. Hình thành chuỗi đô thị theo trục dọc vùng động lực gồm đô thị Than Uyên - Phúc Than (huyện Than Uyên) - Tân Uyên - Tam Đường - thành phố Lai Châu - Phong Thổ - Ma Lù Thàng (huyện Phong Thổ), các đô thị Sìn Hồ, Nậm Nhùn, Mường Tè và Nậm Tăm (huyện Sìn Hồ) là các đô thị vệ tinh. Trong đó thành phố Lai Châu là đô thị trung tâm, có vai trò vừa là trung tâm hành chính - chính trị của tỉnh vừa là trung tâm dịch vụ, thương mại, logistics, du lịch, trung tâm khoa học - đào tạo của tỉnh. Các đô thị còn lại là trung tâm văn hóa, kinh tế, là hạt nhân thúc đẩy đô thị hóa của vùng huyện.

b) Hệ thống đô thị tỉnh đến năm 2030

- Đến năm 2030, toàn tỉnh Lai Châu có 11 đô thị, bao gồm: 01 đô thị loại III (thành phố Lai Châu), 05 đô thị loại IV là các thị trấn: Tân Uyên, Than Uyên, Phong Thổ, Sìn Hồ, Tam Đường; 05 đô thị loại V bao gồm: Thị trấn Mường Tè, thị trấn Nậm Nhùn, đô thị Nậm Tăm (huyện Sìn Hồ), đô thị Ma Lù Thàng (huyện Phong Thổ), đô thị Phúc Than (huyện Than Uyên).

- Hình thành chuỗi đô thị động lực: Thị trấn Phong Thổ và Khu kinh tế cửa khẩu Ma Lù Thàng - thành phố Lai Châu - thị trấn Tam Đường - thị trấn Tân Uyên - thị trấn Than Uyên.

- Hệ thống chuỗi đô thị Lai Châu phát triển phù hợp với đặc điểm kinh tế, văn hóa, xã hội của tỉnh Lai Châu gồm đô thị trung tâm hành chính - chính trị và các đô thị vệ tinh, được liên kết bằng hệ thống giao thông vành đai kết hợp các trục dọc, trục ngang có mối liên kết với mạng lưới giao thông vùng trung du miền núi phía Bắc.

- Quy hoạch 02 khu đô thị - dịch vụ gắn với khu vui chơi, giải trí, nghỉ dưỡng, thể thao mạo hiểm tại huyện Tam Đường và thành phố Lai Châu. Quy hoạch các khu đô thị - nhà ở đô thị còn lại gắn với quy hoạch các khu, cụm công nghiệp, các khu du lịch.

c) Định hướng phát triển tỉnh lỵ

Đô thị thành phố Lai Châu là trung tâm hành chính chính trị, trung tâm tổng hợp về kinh tế thương mại du lịch, đào tạo, y tế, văn hoá xã hội của tỉnh. Là đô thị có vị trí quốc phòng - an ninh của tỉnh và vùng Tây Bắc; là đô thị hạt nhân có vai trò thúc đẩy sự phát triển kinh tế - văn hóa - xã hội của tỉnh Lai Châu nói riêng và vùng Tây Bắc nói chung; là điểm trung gian kết nối giữa tỉnh Vân Nam (Trung Quốc) với các đô thị Việt Nam qua cửa khẩu Ma Lù Thàng. Phát triển kết cấu hạ tầng kinh tế - xã hội đồng bộ, hiện đại, đến năm 2030 đầu tư xây dựng đạt một số tiêu chí đô thị loại II.

(Chi tiết tại Phụ lục I kèm theo)

3. Phương án tổ chức lãnh thổ khu vực nông thôn

- Thực hiện quy hoạch, bố trí ổn định dân cư ở vùng thiên tai, vùng đặc biệt khó khăn, vùng biên giới, vùng thiếu đất sản xuất, thiếu nước sinh hoạt, không đảm bảo điều kiện sống ổn định và phát triển lâu dài. Ổn định dân di cư tự do, giải quyết việc làm, tăng thu nhập, hỗ trợ người dân tiếp cận đầy đủ với các dịch vụ xã hội cơ bản, góp phần giảm nghèo, bảo vệ môi trường, xây dựng nông thôn mới và củng cố, giữ vững quốc phòng, an ninh.

- Sắp xếp, ổn định dân cư gắn với thực hiện tái cơ cấu nông nghiệp và xây dựng nông thôn mới. Phát triển khu dân cư nông thôn gắn với quá trình đô thị hóa trên địa bàn cấp huyện phù hợp với tiến trình công nghiệp hóa, hiện đại hóa nông nghiệp, nông thôn và nâng cao điều kiện sống người dân nông thôn gần với điều kiện sống người dân đô thị. Hình thành các điểm dân cư theo mô hình phát triển nông thôn mới phù hợp với phong tục, tập quán và văn hoá truyền thống các dân tộc.

- Mở rộng phát triển các điểm dân cư nông thôn tập trung có kết cấu hạ tầng nông thôn mới đồng bộ. Phát triển các khu dân cư nông thôn phi nông nghiệp, khu dân cư dịch vụ - thương mại nông thôn phục vụ chuyển đổi cơ cấu ngành nghề.

- Quy hoạch đất khu vực nông thôn cho việc thực hiện sắp xếp dân cư, xây dựng khu dân cư nông thôn; thực hiện các dự án, phương án sắp xếp, bố trí ổn định dân cư vùng thiên tai, vùng đặc biệt khó khăn, vùng biên giới và ổn định dân di cư tự do.

V. PHƯƠNG ÁN PHÁT TRIỂN CÁC KHU CHỨC NĂNG

1. Phương án phát triển hệ thống khu kinh tế, khu công nghiệp và cụm công nghiệp

- Phát triển Khu kinh tế cửa khẩu Ma Lù Thàng trở thành khu kinh tế cửa khẩu đa ngành, đa lĩnh vực, là một trong những trung tâm kinh tế về thương mại, dịch vụ, du lịch và công nghiệp của khu vực các tỉnh miền núi phía Tây Bắc; có khả năng gắn kết được với các địa phương khác để tạo thành tuyến dịch vụ thương mại - du lịch động lực của toàn vùng trung du miền núi phía Bắc, đồng thời là một trong những trung tâm giao thương của Việt Nam và khu vực ASEAN với vùng Tây Nam - Trung Quốc; trở thành điểm đột phá về kinh tế của tỉnh Lai Châu và các tỉnh miền núi phía Tây Bắc.

- Phát triển không gian sản xuất công nghiệp gắn với không gian phát triển đô thị, hình thành một số khu công nghiệp - đô thị - dịch vụ. Phát triển các ngành nghề thủ công, phát huy thế mạnh của từng địa phương trong tỉnh; phát triển làng nghề, mở rộng các mặt hàng theo hướng sản xuất hàng hóa. Khuyến khích phát triển khu công nghiệp sinh thái.

Đến năm 2030, tỉnh Lai Châu tập trung phát triển 01 khu kinh tế, 01 khu công nghiệp và 04 cụm công nghiệp.

(Chi tiết tại Phụ lục II và III kèm theo)

2. Phương án phát triển khu du lịch

Phát triển 05 khu du lịch định hướng trở thành khu du lịch cấp quốc gia có tính độc đáo, hấp dẫn, có tiềm năng thu hút khách đối với khu vực, cả nước và quốc tế; 27 khu du lịch định hướng trở thành khu du lịch cấp tỉnh nhằm đa dạng hóa sản phẩm du lịch, tăng giá trị trải nghiệm của du khách, từng bước thu hút thị trường khách du lịch lớn chuyển dịch từ các thị trường du lịch lân cận sang Lai Châu. Trên cơ sở liên kết về tài nguyên du lịch nổi bật và hệ thống giao thông kết nối, hình thành 03 cụm du lịch gồm: Cụm du lịch cao nguyên Sìn Hồ (báu vật Tây Bắc), cụm du lịch Tam Đường - Phong Thổ và thành phố Lai Châu (khám phá vẻ đẹp Tây Bắc), cụm du lịch Mường Tè - Nậm Nhùn (về nguồn sông Đà).

(Chi tiết tại Phụ lục IV kèm theo)

3. Phương án phát triển khu di tích lịch sử - văn hóa, danh lam thắng cảnh

Xây dựng, tu bổ, tôn tạo các di tích lịch sử văn hóa và khu danh thắng quốc gia như: Pusamcap tại xã Sùng Phài, thành phố Lai Châu; địa điểm lưu niệm vua Lê Thái Tổ tại xã Lê Lợi, xã Pú Đao, huyện Nậm Nhùn; hang Tiên

Sơn tại xã Bình Lư, huyện Tam Đường; thác Cầu Mây và Cổng Trời thuộc khu vực đèo Hoàng Liên tại xã Sơn Bình, huyện Tam Đường; di tích khảo cổ học Nậm Tun tại xã Mường So, huyện Phong Thổ.

Thực hiện phương án bảo tồn, tôn tạo phát huy các di tích lịch sử văn hóa và đề nghị công nhận 01 di tích quốc gia đặc biệt (địa điểm lưu niệm Vua Lê Thái Tổ tại xã Lê Lợi, huyện Nậm Nhùn).

Quy hoạch bảo tồn không gian văn hóa các dân tộc phục vụ phát triển du lịch như: Khu bảo tồn văn hóa các dân tộc huyện Than Uyên tại xã Mường Cang; nhà bảo tồn văn hóa dân tộc Lự tại bản Pậu, xã Nậm Tăm và khu vực bảo tồn văn hóa bản sắc dân tộc Si La tại xã Can Hồ huyện Mường Tè; tổ hợp du lịch cộng đồng, bảo tồn văn hóa dân tộc Mông, bảo tồn chè cổ thụ và nuôi cá nước lạnh (bản Hô Tra, xã Mường Khoa, huyện Tân Uyên).

Quy hoạch không gian bảo tồn di sản văn hóa phi vật thể quốc gia, tri thức dân gian: Đề nghị công nhận di sản văn hóa phi vật thể nghệ thuật múa xòe dân tộc Hà Nhì; tri thức dân gian về ẩm thực truyền thống dân tộc Thái; tri thức dân gian về y, dược học dân tộc Dao và các di sản khác khi có đủ điều kiện.

4. Phương án phát triển khu dịch vụ tổng hợp nghỉ dưỡng, vui chơi, giải trí, thể thao, sân gôn

Quy hoạch các khu chức năng tổng hợp sân gôn và nghỉ dưỡng, vui chơi giải trí, trong đó có 03 sân gôn.

(Chi tiết tại Phụ lục IV kèm theo)

5. Phương án phát triển khu nghiên cứu, đào tạo

Phát triển 02 khu nghiên cứu và sản xuất con giống thủy sản tại huyện Tam Đường và tại thành phố Lai Châu; 04 khu nghiên cứu và sản xuất con giống gia cầm tại các huyện Than Uyên, Tân Uyên, Tam Đường và thành phố Lai Châu; 03 khu nghiên cứu và sản xuất giống cây trồng tại các huyện Mường Tè, Tam Đường và Sìn Hồ. Thành lập Trung tâm hỗ trợ nông nghiệp tại Sở Khoa học và Công nghệ có chức năng làm đầu mối hỗ trợ khoa học kỹ thuật, chuyển giao công nghệ, nghiên cứu, đánh giá thị trường, hỗ trợ tìm kiếm đầu ra của các sản phẩm.

Tập trung đầu tư cơ sở vật chất, thiết bị cho Trường Cao đẳng Cộng đồng Lai Châu để thực hiện đào tạo ngành nghề trọng điểm cấp quốc gia và các ngành nghề thiết yếu.

6. Phương án phát triển khu bảo tồn thiên nhiên và đa dạng sinh học

Khu bảo tồn thiên nhiên và đa dạng sinh học trên địa bàn tỉnh Lai Châu gồm: Khu bảo tồn Mường Tè khoảng 33.775 ha và Vườn quốc gia Hoàng Liên khoảng 7.500 ha. Tiếp tục duy trì, bảo vệ 02 khu rừng đặc dụng hiện có và 04 vùng đất ngập nước quan trọng.

7. Phương án xác định khu quân sự, an ninh

Khu vực quốc phòng: Đến năm 2030 có tổng cộng 118 điểm đất sử dụng cho mục đích quốc phòng (tăng 51 điểm). Khu vực an ninh: Đến năm 2030, quy hoạch 159 vị trí đất với tổng diện tích là 126 ha.

Bố trí đất để quy hoạch hạ tầng phòng cháy, chữa cháy, các điểm dừng đỗ phương tiện giao thông tại khu vực tập trung đông dân cư, chợ, trường học,...Hoàn thiện hệ thống hạ tầng phục vụ an ninh quốc phòng, tập trung xây dựng trụ sở Công an các xã, phường, thị trấn, các đồn, trạm, tổ công tác biên phòng; hoàn thiện hạ tầng phòng cháy chữa cháy.

8. Phương án phát triển các vùng sản xuất nông nghiệp tập trung

- Vùng cây trồng hàng hóa tập trung: Vùng lúa tại các huyện Than Uyên, Tân Uyên, Tam Đường và thành phố Lai Châu; vùng mắc ca tại các huyện Than Uyên, Tân Uyên, Tam Đường, Phong Thổ, Sìn Hồ, Nậm Nhùn, Mường Tè và thành phố Lai Châu; vùng chè tại các huyện Than Uyên, Tân Uyên, Tam Đường, Phong Thổ, Sìn Hồ, thành phố Lai Châu; vùng quế tại các huyện: Than Uyên, Tân Uyên, Sìn Hồ, Nậm Nhùn, Mường Tè; vùng cây cao su tại các huyện Phong Thổ, Sìn Hồ, Nậm Nhùn, Mường Tè, Than Uyên; vùng mía tại các huyện Tam Đường, Sìn Hồ, Phong Thổ; vùng trồng hoa, cây ăn quả và vùng trồng dược liệu tại các địa bàn phù hợp.

- Vùng chăn nuôi tập trung: Vùng chăn nuôi đại gia súc tại các huyện Tân Uyên, Than Uyên, Nậm Nhùn, Phong Thổ, Tam Đường và thành phố Lai Châu; vùng chăn nuôi lợn tại các huyện, thành phố; vùng chăn nuôi dê tại các huyện Sìn Hồ, Phong Thổ, Than Uyên, Tân Uyên; vùng chăn nuôi ngựa tại các huyện Tam Đường, Sìn Hồ, Phong Thổ, thành phố Lai Châu; vùng nuôi ong tại các huyện Tân Uyên, Than Uyên, Tam Đường, Mường Tè, thành phố Lai Châu; vùng nuôi trồng thủy sản tại các lòng hồ thủy điện lớn; vùng nuôi cá nước lạnh tại các huyện Tam Đường, Phong Thổ, Sìn Hồ.

- Vùng nông nghiệp ứng dụng công nghệ cao theo trục Than Uyên - Tân Uyên - Tam Đường - Phong Thổ - Cửa khẩu Ma Lù Thàng.

9. Phương án phát triển những khu vực khó khăn, đặc biệt khó khăn

- Đến năm 2025 toàn tỉnh còn 54 xã đặc biệt khó khăn và 01 xã khó khăn; phấn đấu đến năm 2030 không còn xã khó khăn và đặc biệt khó khăn, 70% số xã vùng đồng bào dân tộc thiểu số và miền núi đạt chuẩn nông thôn mới.

- Phát triển nông nghiệp theo hướng sản xuất hàng hóa tập trung, nông nghiệp tích hợp đa giá trị; phát triển kinh tế nông nghiệp gắn với chế biến và tiêu thụ theo chuỗi; phát triển kinh tế rừng bền vững.

- Ưu tiên thực hiện các chương trình, đề án để hỗ trợ người dân ở vùng khó khăn, đặc biệt khó khăn được tham gia các hoạt động đào tạo kiến thức, kỹ năng và có khả năng tham gia phát triển sản xuất công nghiệp có lợi thế trên địa bàn.

Tập trung xây dựng kết cấu hạ tầng phát triển du lịch cộng đồng, du lịch văn hóa, nghỉ dưỡng.

- Bảo tồn, phát huy bản sắc văn hóa truyền thống của các dân tộc thiểu số phù hợp với tình hình thực tế, gắn với phát triển du lịch bền vững. Rà soát, sắp xếp mạng lưới cơ sở giáo dục đào tạo, mở rộng dạy và học ngôn ngữ dân tộc thiểu số, xóa mù chữ, hỗ trợ đào tạo nghề và chuyển đổi nghề đối với người lao động ở vùng khó khăn, đặc biệt khó khăn. Tăng cường khả năng tiếp cận dịch vụ y tế, dân số có chất lượng, giải quyết những vấn đề cấp thiết đối với phụ nữ và trẻ em vùng khó khăn, đặc biệt khó khăn, vùng dân tộc thiểu số và miền núi.

- Tập trung đầu tư hạ tầng giao thông kết nối các vùng khó khăn, đặc biệt khó khăn với khu vực phát triển kinh tế năng động, vùng động lực phát triển kinh tế. Đầu tư xây dựng giao thông nội vùng, xây dựng cơ sở hạ tầng thiết yếu như điện, trường lớp, y tế, viễn thông phục vụ sản xuất và dân sinh; đầu tư hỗ trợ các dự án xếp ổn định dân cư.

VI. PHƯƠNG ÁN PHÁT TRIỂN KẾT CẤU HẠ TẦNG KỸ THUẬT

1. Phương án phát triển mạng lưới giao thông vận tải

a) Đường bộ

- Phương án phát triển hạ tầng giao thông quốc gia: Đầu tư xây dựng các công trình hạ tầng giao thông quốc gia trên địa bàn tỉnh phù hợp với quy hoạch theo quy định. Tập trung đầu tư, nâng cấp, mở rộng tuyến đường nối thành phố Lai Châu với cao tốc Nội Bài - Lào Cai đạt cấp III; đầu tư cao tốc Bảo Hà (Lào Cai) - Lai Châu (Cửa khẩu Ma Lù Thàng); đầu tư, nâng cấp, cải tạo các tuyến quốc lộ: 4D, 12, 32, 279, 279D, 4H, 4H3.

- Phương án phát triển hạ tầng giao thông cấp tỉnh: Ưu tiên đầu tư, nâng cấp, cải tạo các tuyến giao thông: Đường tỉnh 136, 135, 134, 133, 132, 130 (bao gồm cả QL.100 chuyển thành đường tỉnh), 129B, 129, 128, 127; đường Thèn Sin - Sin Suối Hồ (dự kiến ĐT.131), đường Khun Há - Phúc Khoa - Mường Khoa (nối vào ĐT.136), đường Pa Tần - Huổi Luông (dự kiến ĐT.129C), đường Khổng Lào - khu kinh tế cửa khẩu quốc tế Ma Lù Thàng, đường Nậm Sỏ - Tà Mít (dự kiến ĐT.133B), đường Tây sông Đà (Nậm Khao - Tà Tổng - Cao Chải - Nậm Ngà - Táng Ngá - Nậm Cha - Huổi Linh - Nậm Nhùn) (dự kiến ĐT.126), đường nối Cao Chải - Mường Toong (Mường Nhé, Điện Biên) (dự kiến ĐT.126B), đường nối Nậm Chà - Nậm Pồ (Điện Biên) (dự kiến ĐT.126C), đường nối Huổi Mắn - Chà Cang (Nậm Pồ, Điện Biên) (dự kiến ĐT.126D), đường Noong Hẻo - Nậm Hăn nối Tủa Chùa, Quỳnh Nhai (dự kiến ĐT.137), đường Nậm Nhùn - cầu Pá Bon, đường nối Mường Tè - Nậm Nhùn; các công trình cầu, hầm: cầu Nậm Lằn - mốc 17, cầu Nậm Chà - Huổi Lĩnh, cầu Nậm Pì, cầu Pá Bon, cầu đa năng cửa khẩu Ma Lù Thàng, cầu Pá Ngừa (thay thế phà Pá Ngừa ĐT.134), hầm đường bộ qua đèo Hoàng Liên kết nối thị xã Sa Pa, tỉnh Lào Cai với huyện Tam Đường, tỉnh Lai Châu, hầm đường bộ

qua đèo Khau Co...; các tuyến đường đô thị, đường liên tỉnh, liên huyện, liên xã, giao thông nông thôn khác và các cầu trung, cầu nhỏ trên địa bàn tỉnh.

b) Đường thủy nội địa

- Duy trì và khai thác hiệu quả các tuyến và cảng, bến thủy nội địa thuộc tuyến đường thủy nội địa do trung ương quản lý trên sông Đà nhằm tăng năng lực phục vụ vận tải, luân chuyển hàng hóa, hành khách và phát triển du lịch của tỉnh Lai Châu và các địa phương trên tuyến, gồm: Tuyến vùng hồ thuỷ điện Sơn La, hồ thủy điện Lai Châu với chiều dài khoảng 175 km, quy mô cấp III.

- Cảng thủy nội địa: 02 cảng hàng hóa trên vùng hồ thủy điện Sơn La, Lai Châu. Đầu tư xây dựng tối thiểu 28 bến cảng trên các vùng lòng hồ Lai Châu - sông Đà (07 bến), Sơn La - sông Đà (08 bến), Bản Chát - sông Nậm Mu (06 bến), Huội Quảng - sông Nậm Mu (07 bến) để phục vụ vận tải, dân sinh và du lịch.

c) Cảng hàng không, sân bay:

Thu hút đầu tư cảng hàng không Lai Châu tại huyện Tân Uyên ở cấp tối thiểu 3C.

d) Công trình giao thông khác

- Bến xe: Xây dựng bến xe đạt tối thiểu cấp IV tại các huyện Phong Thổ, Tân Uyên và đầu tư xây dựng bến xe buýt tại thành phố Lai Châu.

- Bãi đỗ: Xây dựng bãi đỗ xe tải tại khu vực thị trấn Phong Thổ, khu vực Đông Nam thành phố Lai Châu, kiêm chức năng dự phòng cho bãi đỗ cửa khẩu Ma Lù Thàng.

- Trung tâm logistics: Bố trí quy hoạch cảng cạn tại khu vực khu kinh tế cửa khẩu Ma Lù Thàng, kết nối với tuyến QL.12 và sau này là tuyến cao tốc Bảo Hà - Lai Châu với quy mô khoảng 10 ha đảm nhận chức năng cảng cạn, hệ thống kho bãi và các dịch vụ cửa khẩu. Đầu tư xây dựng 02 trạm trung chuyển hàng hoá và kho vận tại 02 huyện Than Uyên và Phong Thổ.

- Trạm dừng nghỉ: Đầu tư xây dựng các trạm dừng nghỉ dọc theo các tuyến quốc lộ, tỉnh lộ để cung cấp các dịch vụ hành khách và phương tiện tham gia giao thông.

(Chi tiết tại Phụ lục V kèm theo)

2. Phương án phát triển năng lượng và mạng lưới cấp điện

a) Nguồn phát điện

Phát triển nguồn cung cấp điện sẵn sàng đáp ứng nhu cầu tiêu thụ điện một cách tối đa, có hiệu quả và có độ dự phòng nằm trong quy định, có khả năng hỗ trợ cho lưới điện khu vực, đảm bảo huy động đủ công suất cấp điện cho phụ tải trong trường hợp sự cố và luôn đảm bảo cấp điện cho lưới điện của tỉnh từ ít nhất 02 nguồn khác nhau.

Duy trì các nguồn phát điện hiện có, thực hiện đúng tiến độ các dự án thủy điện đã được phê duyệt quy hoạch; nghiên cứu, triển khai thực hiện các dự án tiềm năng: Thủy điện (tổng công suất khoảng 757 MW), điện gió (tổng công suất khoảng 555 MW), thủy điện tích năng (tổng công suất khoảng 1.700 MW), điện mặt trời (tổng công suất khoảng 550 MW).

(Chi tiết tại Phụ lục VI kèm theo)

b) Hệ thống lưới điện truyền tải

Đầu tư hệ thống lưới điện truyền tải, phân phối đảm bảo cung cấp điện liên tục, ổn định cho các hộ sử dụng điện trên địa bàn tỉnh, đáp ứng nhu cầu phụ tải tiêu thụ cực đại toàn tỉnh Pmax = 250 MW, điện thương phẩm 1.616 triệu kWh, đảm bảo truyền tải hết công suất của các dự án thủy điện, điện gió, điện mặt trời lên lưới điện quốc gia.

- Lưới 500kV, 220kV

+ Lưới 500 kV: Xây dựng mới trạm biến áp 500 kV thủy điện tích năng Mường Tè; cải tạo, nâng cấp trạm biến áp 500 kV Lai Châu; xây dựng mới khoảng 312 km đường dây 500 kV.

+ Lưới 220 kV: Xây dựng mới 09 trạm biến áp 220 kV; cải tạo, nâng cấp 02 trạm biến áp 220 kV; xây dựng mới khoảng 495 km đường dây 220kV.

- Lưới 110 kV

Xây dựng mới 05 trạm biến áp cung cấp điện và các trạm biến áp đấu nối điện gió, thủy điện nhỏ; xây dựng mới tuyến đường dây 110 kV với chiều dài khoảng 830 km (trong đó đường dây cung cấp điện là 147 km; đấu nối nguồn điện lên lưới là 683 km).

(Chi tiết tại Phụ lục VI kèm theo)

3. Phương án phát triển mạng lưới thông tin và truyền thông

Đến năm 2030, tỉnh Lai Châu cơ bản hoàn thành các mục tiêu chuyển đổi số trên cả ba trụ cột là chính quyền số, kinh tế số và xã hội số; chuyển đổi số đồng bộ, toàn diện trên phạm vi toàn tỉnh và cơ bản hoàn thành trên các lĩnh vực ưu tiên; sẵn sàng thử nghiệm các công nghệ và mô hình mới; hình thành và phát triển môi trường số an toàn, tiện ích phục vụ tốt nhất nhu cầu sản xuất, kinh doanh của doanh nghiệp và nhu cầu đời sống của người dân trên địa bàn tỉnh, với mục đích đi trước đón đầu, tận dụng cuộc cách mạng công nghiệp lần thứ 4 để thu hẹp khoảng cách phát triển, giảm nghèo nhanh.

Phát triển mạng vận chuyển bưu chính công cộng từ trung tâm tỉnh đến các xã đảm bảo chất lượng phục vụ trong ngày đạt 100% số xã; xây dựng hạ tầng mạng thông tin di động 4G, 5G phủ sóng 100% khu dân cư, các khu vực biên giới; phát triển hạ tầng mạng cáp quang băng rộng đến 100% khu/tổ/bản; tỷ lệ dân số có tài khoản thanh toán điện tử đạt trên 70%; tỷ lệ dân số sử dụng điện thoại thông

minh đạt 90%; phấn đấu kinh tế số chiếm 20% GRDP; phấn đấu 50% doanh nghiệp trên địa bàn tỉnh ứng dụng chuyển đổi số trong hoạt động quản lý, sản xuất, kinh doanh.

Chuyển đổi số hạ tầng các cơ quan báo chí nòng cốt theo mô hình tòa soạn hội tụ, truyền thông đa phương tiện.

4. Phương án phát triển mạng lưới thủy lợi, cấp nước, thoát nước

a) Phương án phát triển mạng lưới thủy lợi

Tập trung đầu tư mới các công trình thủy lợi đồng thời với sửa chữa, nâng cấp các công trình hồ, đập và thủy lợi đã xuống cấp, hư hỏng nặng; chú trọng xây dựng các công trình hồ, đập treo nhỏ ở vùng cao, nơi khó khăn về nguồn nước phục vụ phát triển nông nghiệp và cấp nước sinh hoạt; phát triển thủy lợi nhỏ, thủy lợi nội đồng và tưới tiên tiến, tiết kiệm nước nhằm đáp ứng nhu cầu tưới tiêu cho các diện tích trồng lúa, nuôi trồng thủy sản, thâm canh tăng vụ và các vùng sản xuất nông nghiệp tập trung, sản xuất nông nghiệp ứng dụng công nghệ cao.

Duy trì hoạt động 432 hồ, đập hiện có; cải tạo, nâng cấp 587 công trình thủy lợi; xây mới 04 hồ chứa, 07 công trình thủy lợi, 65 đập tưới dưới 40 ha và các hồ treo trên địa bàn các huyện, thành phố; phấn đấu tỷ lệ kiên cố hóa kênh mương đến năm 2030 đạt 88%.

(Chi tiết tại Phụ lục VII kèm theo)

b) Phương án cấp nước cho các khu vực

- Cấp nước đô thị và công nghiệp: Nâng cấp và xây mới các nhà máy cấp nước; hoàn thiện đầu tư các hạ tầng cấp nước khác như trạm bơm, các tuyến ống cấp nước từ trạm bơm đường ống dẫn chuyển nước. Đảm bảo cấp nước sạch cho các khu kinh tế, khu công nghiệp, cụm công nghiệp và các thị tứ; 100% dân số đô thị được cung cấp nước sạch qua hệ thống cấp nước tập trung.

- Cấp nước nông thôn: Nâng cấp, sửa chữa và đầu tư xây dựng mới các công trình cấp nước sinh hoạt tập trung nông thôn; nâng cao chất lượng nước sinh hoạt nông thôn, phấn đấu 30% dân cư nông thôn được sử dụng nước sạch, trong đó 20% từ công trình cấp nước tập trung.

c) Phương án thoát nước

- Đảm bảo không có điểm ngập úng cục bộ tại khu vực thị trấn, các trung tâm xã, các khu đông dân cư.

- Khu vực nông thôn: Thoát nước theo địa hình thực tế của khu dân cư, thoát ra hệ thống kênh, mương, ao, hồ của địa phương.

- Khu vực đô thị: Nước được chia thành các lưu vực thoát, bảo đảm thoát nhanh và triệt để; 100% đô thị có hệ thống thu gom xử lý nước thải; xây dựng các hệ thống xử lý nước thải sinh hoạt tại thành phố Lai Châu và khu vực trung tâm các huyện.

d) Phương án phân vùng cấp nước

Gồm 05 vùng sau:

- Vùng I: Phần lưu vực sông Đà, bao gồm một phần diện tích thuộc huyện Mường Tè.

- Vùng II: Phần lưu vực sông Đà, gồm một phần diện tích thuộc huyện Mường Tè và huyện Nậm Nhùn.

- Vùng III: Lưu vực sông Nậm Na, bao gồm một phần diện tích thuộc các địa bàn như thành phố Lai Châu, các huyện Tam Đường, Sìn Hồ, Phong Thổ và Nậm Nhùn.

- Vùng IV: Lưu vực sông Nậm Mạ, gồm một phần diện tích huyện Sìn Hồ.

- Vùng V: Lưu vực sông Nậm Mu, gồm một phần diện tích thuộc thành phố Lai Châu, các huyện Tam Đường, Sìn Hồ, Than Uyên và Tân Uyên.

5. Phương án phát triển các khu xử lý chất thải, nghĩa trang

a) Khu xử lý chất thải

Các cơ sở xử lý chất thải rắn trên địa bàn tỉnh được phân bố hợp lý, đảm bảo phục vụ nhu cầu xử lý chất thải ở các đô thị, khu kinh tế, khu công nghiệp, cụm công nghiệp và các điểm dân cư nông thôn trên địa bàn tỉnh. Thay thế dần hình thức chôn lấp bằng công nghệ hiện đại, phù hợp nhằm đảm bảo xử lý triệt để chất thải thông thường, chất thải nguy hại, đảm bảo yêu cầu vệ sinh môi trường.

Quy hoạch mở rộng 08 khu xử lý chất thải rắn đô thị hiện có tại 08 huyện, thành phố trong toàn tỉnh, trong đó 01 khu xử lý liên vùng trong nội tỉnh của thành phố Lai Châu rộng 15 - 20 ha.

Quy hoạch, đầu tư các khu xử lý chất thải rắn sinh hoạt tập trung tại các khu vực nông thôn theo xã hoặc cụm xã.

(Chi tiết tại Phụ lục VIII kèm theo)

b) Nghĩa trang

- Nghĩa trang đô thị: Dự kiến quy hoạch nghĩa trang quy mô liên huyện tại huyện Sìn Hồ (phục vụ cho toàn tỉnh) và xem xét bố trí thiết kế xây dựng đồng bộ cơ sở hỏa táng và nhà tang lễ. Mỗi đô thị sẽ hình thành một nghĩa trang tập trung. Thực hiện đóng cửa các nghĩa trang nhỏ lẻ hiện tại trong nội thị thành phố Lai Châu, chuyển toàn bộ ra nghĩa trang chung của thành phố.

- Nghĩa trang nông thôn: Thực hiện theo chương trình nông thôn mới, mỗi xã hoặc cụm xã xây dựng 01 nghĩa trang tập trung tuân thủ theo quy hoạch xây dựng nông thôn đã được phê duyệt; mỗi thị trấn huyện lỵ dự kiến quy hoạch nghĩa trang tập trung riêng (nếu hai hoặc nhiều đô thị gần nhau thì sử dụng chung một nghĩa trang). Sử dụng hình thức mai táng phù hợp (hung táng, cát táng), khuyến khích chuyển đổi sang công nghệ táng hiện đại, đảm bảo vệ sinh môi trường.

(Chi tiết tại Phụ lục IX kèm theo)

6. Phương án phát triển hạ tầng phòng cháy và chữa cháy

Bố trí 08 điểm đất phục vụ xây dựng trụ sở, doanh trại cảnh sát phòng cháy chữa cháy tại các khu đô thị, khu Kinh tế cửa khẩu Ma Lù Thàng và các khu dân cư có nguy cơ cháy nổ cao. Thành lập mới, đầu tư cơ sở vật chất và các điều kiện cần thiết cho 03 đội cảnh sát phòng cháy chữa cháy và cứu nạn cứu hộ khu vực tại các huyện Than Uyên, Mường Tè và Phong Thổ. Đầu tư đồng bộ hạ tầng giao thông, liên lạc, cấp nước phục vụ hoạt động của các trạm, các đội phòng cháy chữa cháy theo đúng quy định của các quy chuẩn, tiêu chuẩn xây dựng.

(Chi tiết tại Phụ lục X kèm theo)

VII. PHƯƠNG ÁN PHÁT TRIỂN KẾT CẤU HẠ TẦNG XÃ HỘI

1. Phương án phát triển mạng lưới cơ sở y tế

Đầu tư xây dựng mới, cải tạo, nâng cấp các cơ sở y tế, đơn vị sự nghiệp y tế tuyến tỉnh và tuyến cơ sở đảm bảo đáp ứng yêu cầu chăm sóc sức khỏe của Nhân dân. Khuyến khích phát triển hệ thống y tế ngoài công lập góp phần đa dạng hóa dịch vụ y tế.

Đến năm 2030, hệ thống cơ sở y tế công lập tỉnh Lai Châu có 05 bệnh viện tuyến tỉnh, 04 phòng khám đa khoa khu vực, 08 trung tâm y tế huyện, 106 trạm y tế cấp xã và các đơn vị y tế dự phòng, kiểm soát bệnh tật, an toàn vệ sinh thực phẩm, dân số, kiểm nghiệm, pháp y. Hệ thống cơ sở y tế ngoài công lập có quy mô khoảng 100 giường bệnh. Nâng cấp, cải tạo và mở rộng 02 cơ sở y tế của ngành Công an gồm: Bệnh xá Công an tỉnh (di chuyển, nâng số giường bệnh từ 15 lên 50 giường bệnh); nâng cấp, cải tạo Nhà y tế trại tạm giam để đủ điều kiện công nhận bệnh xá và được giao chỉ tiêu kế hoạch giường bệnh (dự kiến 05 giường).

(Chi tiết tại Phụ lục XI kèm theo)

2. Phương án phát triển mạng lưới cơ sở giáo dục đào tạo

Rà soát, sắp xếp, đầu tư các cơ sở giáo dục phổ thông, mầm non các cấp đáp ứng tiêu chuẩn về cơ sở vật chất, trang thiết bị đạt chuẩn theo quy định và phục vụ nhu cầu của địa phương. Khuyến khích, thu hút đầu tư các cơ sở giáo dục đào tạo ngoài công lập. Đến năm 2030, toàn tỉnh Lai Châu có: 134 trường mầm non, 79 trường tiểu học, 111 trường trung học cơ sở và phổ thông cơ sở, 24 trường trung học phổ thông.

(Chi tiết tại Phụ lục XII kèm theo)

3. Phương án phát triển mạng lưới cơ sở giáo dục nghề nghiệp và trợ giúp xã hội

Rà soát, sắp xếp, đầu tư các cơ sở giáo dục nghề nghiệp và trợ giúp xã hội đáp ứng tiêu chuẩn về cơ sở vật chất, trang thiết bị đạt chuẩn theo quy định. Đến năm 2030, trên toàn tỉnh có:

- 12 cơ sở giáo dục chuyên nghiệp (08 cơ sở công lập, 04 cơ sở ngoài công lập); cụ thể: Các huyện Mường Tè, Nậm Nhùn, Sìn Hồ, Phong Thổ, Tân Uyên, Than Uyên mỗi huyện 01 cơ sở; riêng thành phố Lai Châu và huyện Tam Đường, mỗi địa phương có 01 cơ sở công lập và 02 cơ sở ngoài công lập đầu tư mới.

- 01 trung tâm hỗ trợ phát triển giáo dục hòa nhập tại thành phố Lai Châu.

- 07 cơ sở an sinh xã hội (gồm: 03 cơ sở bảo trợ xã hội, 02 cơ sở cai nghiện ma túy, 01 Trung tâm dịch vụ việc làm và 01 Trung tâm đón tiếp thân nhân liệt sỹ và điều dưỡng Người có công với cách mạng).

(Chi tiết tại Phụ lục XIII kèm theo)

4. Phương án phát triển thiết chế văn hóa, thể thao

Duy trì các thiết chế văn hóa, thể thao cấp tỉnh hiện có. Thực hiện đầu tư, nâng cấp các thiết chế văn hóa, thể thao cấp huyện, cấp xã, cấp thôn bản; đầu tư các trung tâm văn hóa, thể thao, các cung văn hóa thiếu nhi cấp huyện.

Ưu tiên đầu tư Khu liên hợp thể dục thể thao tỉnh Lai Châu; nâng cấp các sân vận động đã có ở các huyện và các thiết chế văn hóa, thể thao khác trong toàn tỉnh kết hợp xã hội hóa và gắn kết với phát triển du lịch Lai Châu. Đảm bảo đạt 3m^2 đất chức năng thể dục thể thao/người dân; 100% các huyện, thành phố có nhà tập luyện thể dục thể thao.

Đến năm 2030 toàn tỉnh có 47 di tích, trong đó có 01 di tích quốc gia đặc biệt, 05 di tích cấp quốc gia, 41 di tích cấp tỉnh. Xây dựng mới 05 thiết chế văn hóa, thể thao cấp tỉnh, 02 tượng đài và tranh hoành tráng.

(Chi tiết tại Phụ lục XIV kèm theo)

5. Phương án phát triển hạ tầng thương mại, dịch vụ, triển lãm

- Mạng lưới chợ và siêu thị: Trên địa bàn tỉnh có ít nhất 49 chợ, 13 siêu thị.

- Mạng lưới trung tâm thương mại, trưng bày, hội chợ/triển lãm: Tiếp tục hoàn thiện đầu tư xây dựng 02 trung tâm thương mại tại thành phố Lai Châu; xây mới 01 trung tâm thương mại tại huyện Phong Thổ, 01 trung tâm thương mại và cửa hàng miễn thuế trong khu cửa khẩu quốc tế Ma Lù Thàng; phát triển 01 trung tâm mua bán và trưng bày, giới thiệu sản phẩm tại thị trấn huyện Sìn Hồ.

- Đầu tư xây dựng kho ngoại quan tại Khu kinh tế cửa khẩu Ma Lù Thàng; 02 trạm trung chuyển hàng hoá và kho vận tại các huyện Than Uyên và Phong Thổ phục vụ các khu, cụm công nghiệp trên địa bàn tỉnh.

- Phát triển mạng lưới xăng dầu: Cải tạo, nâng cấp các cửa hàng xăng dầu hiện có, đầu tư mới các cửa hàng xăng dầu theo quy định. Đến năm 2030, toàn tỉnh có ít nhất 70 cửa hàng bán lẻ xăng dầu, trong đó đầu tư xây mới ít nhất 10 cửa hàng; đầu tư xây dựng kho dự trữ xăng dầu Tam Đường.

- Phát triển kinh tế biên mậu tại Khu kinh tế cửa khẩu Ma Lù Thàng và cửa khẩu U Ma Tu Khoòng, cửa khẩu Sông Đà - Sông Lý Tiên; phát triển chợ phiên thuộc các xã biên giới; ưu tiên phát triển các khu (điểm) chợ có khả năng phát triển thành các cặp chợ phiên thuộc các xã biên giới như: Pô Tô (Việt Nam) - Cửa Cải (Trung Quốc), Si Choang (Việt Nam) - Dền Suối Thàng (Trung Quốc), Sông Đà (Việt Nam) - Sông Lý Tiên (Trung Quốc), Gia Khâu (Việt Nam) - Seo Cô San (Trung Quốc).

6. Phương án phát triển kết cấu hạ tầng khoa học và công nghệ

Đầu tư nâng cấp cơ sở hạ tầng, trang thiết bị của các tổ chức khoa học và công nghệ, trung tâm ứng dụng tiến bộ khoa học và công nghệ đảm bảo thực hiện các chức năng nghiên cứu, chuyển giao, ứng dụng khoa học công nghệ. Nghiên cứu, xây dựng trung tâm đổi mới sáng tạo cấp tỉnh, các cơ sở nghiên cứu và phát triển, khoa học và công nghệ phục vụ chuyển đổi số.

VIII. PHƯƠNG ÁN PHÂN BỔ VÀ KHOANH VÙNG ĐẤT ĐAI

1. Phương án phân bổ chỉ tiêu sử dụng đất

Đến năm 2030, tổng diện tích tự nhiên là 906.873 ha, trong đó: Đất nông nghiệp khoảng 692.936 ha, tăng 58.155 ha; đất phi nông nghiệp khoảng 50.497 ha, tăng 14.866 ha; đất chưa sử dụng khoảng 163.440 ha, giảm 73.022 ha.

(Chi tiết tại Phụ lục XVI kèm theo)

2. Phương án thu hồi, chuyển mục đích sử dụng đất, đưa đất chưa sử dụng vào sử dụng

- Tổng diện tích các loại đất cần thu hồi trong kỳ quy hoạch là khoảng 12.547 ha; trong đó thu hồi đất nông nghiệp với tổng diện tích 9.943 ha; thu hồi đất phi nông nghiệp với tổng diện tích 2.604 ha để thực hiện các dự án phát triển kinh tế - xã hội trên địa bàn tỉnh.

- Chuyển mục đích sử dụng đất trong kỳ quy hoạch: Đất nông nghiệp chuyển sang đất phi nông nghiệp là 11.114 ha; chuyển đổi trong nội bộ đất nông nghiệp là 2.450 ha; đất phi nông nghiệp không phải đất ở chuyển sang đất ở: 96 ha.

- Tổng diện tích đất chưa sử dụng đưa vào sử dụng trong kỳ quy hoạch là 73.022 ha; trong đó: Đất nông nghiệp: 69.168 ha; đất phi nông nghiệp: 3.854 ha.

IX. PHƯƠNG ÁN QUY HOẠCH XÂY DỰNG VÙNG LIÊN HUYỆN, VÙNG HUYỆN

1. Phương án quy hoạch phát triển vùng liên huyện

a) Vùng liên huyện 1 - Vùng liên huyện dọc QL.32 - QL.4D bao gồm toàn bộ địa bàn thành phố Lai Châu, các huyện Tam Đường, Phong Thổ, Tân Uyên, Than Uyên.

- Tính chất vùng: Là vùng kinh tế động lực, vùng đô thị có quy mô lớn nhất tỉnh tập trung các hoạt động công nghiệp với các khu công nghiệp đô thị - dịch vụ, cụm công nghiệp của tỉnh; là trung tâm logistics, đầu mối phân phối, thu mua tiêu thụ và xuất khẩu hàng hóa lớn nhất tỉnh, trong đó cửa khẩu Ma Lù Thàng đóng vai trò là cửa ngõ xuất khẩu của khu vực các tỉnh Tây Bắc; là vùng nông nghiệp, vùng sản xuất lương thực lớn của tỉnh, có ý nghĩa quan trọng về an ninh lương thực; là trung tâm thương mại - dịch vụ, du lịch trọng điểm của tỉnh.

- Định hướng phát triển: Tập trung phát triển kết cấu hạ tầng, trọng tâm là hạ tầng giao thông, cấp nước, thủy lợi, điện, viễn thông nhằm tạo nền tảng thúc đẩy phát triển kinh tế toàn vùng và liên kết vùng với các khu vực phát triển hơn (liên kết đến cao tốc Hà Nội - Lào Cai và QL.32 đi các tỉnh miền xuôi); phát triển kinh tế biên mậu; phát triển một số cây công nghiệp, cây dược liệu có ưu thế theo hướng xuất khẩu; phát triển công nghiệp năng lượng, công nghiệp khai thác và chế biến nông - lâm - khoáng sản, nhất là chế biến sâu; thu hút đầu tư phát triển dịch vụ du lịch, vận tải.

b) Vùng liên huyện 2 - Vùng kinh tế sông Đà bao gồm các huyện Sìn Hồ, Nậm Nhùn, Mường Tè.

- Tính chất vùng: Là vùng có vị trí trọng yếu về quốc phòng an ninh đối với tỉnh và cả nước, có tiềm năng phát triển kinh tế biên mậu; là vùng có tiềm năng lâm nghiệp, nông nghiệp, thủy sản lớn của tỉnh; vùng đầu nguồn sông Đà, có ý nghĩa quan trọng về sinh thái đối với khu vực hạ du.

- Định hướng phát triển: Tập trung đầu tư kết cấu hạ tầng, trong đó tập trung ưu tiên kết cấu hạ tầng giao thông, cấp nước và cấp điện. Tập trung thực hiện hiệu quả Chương trình nông thôn mới trên địa bàn. Khai thác tối đa tiềm năng, lợi thế của vùng để phát triển các sản phẩm nông nghiệp hàng hóa có quy mô lớn, sản phẩm OCOP, nông lâm sản mà vùng có ưu thế, hình thành chuỗi liên kết từ sản xuất đến tiêu thụ, duy trì vị thế và năng lực cạnh tranh trên thị trường. Thu hút đầu tư phát triển các cơ sở chế biến sản phẩm công nghiệp, nông sản phục vụ xuất khẩu, tạo đầu ra cho nông sản trong vùng. Phát triển mô hình nuôi cá trên lòng hồ. Phát huy tiềm năng, đẩy mạnh và phát triển du lịch trở thành ngành kinh tế quan trọng. Hỗ trợ các nhà đầu tư thủy điện nhỏ và trung bình trên địa bàn hoàn thành các công trình được cấp phép đầu tư, tạo nguồn thu ổn định cho tỉnh và các huyện.

2. Phương án quy hoạch phát triển vùng huyện

Quy hoạch các vùng huyện đảm bảo phù hợp với mục tiêu định hướng phát triển tổng thể của tỉnh gồm:

a) Vùng huyện Tam Đường

- Tính chất: Là trung tâm du lịch trọng điểm của tỉnh Lai Châu và vùng Tây Bắc; vùng phát triển nông nghiệp hữu cơ, nông nghiệp xanh, nông nghiệp ứng

dụng công nghệ cao; vùng nuôi cá nước lạnh; vùng kinh tế lâm nghiệp; vùng sản xuất công nghiệp, tiểu thủ công nghiệp lớn của tỉnh.

- Định hướng phát triển: Phát triển nhanh, bền vững, dựa trên các trụ cột về du lịch, nông nghiệp sản xuất hàng hóa giá trị gia tăng cao và kinh tế nông thôn; phát triển du lịch; phát triển các khu vực sản xuất tiểu thủ công nghiệp tập trung. Phát triển thị trấn Tam Đường đáp ứng tiêu chí đô thị loại IV vào năm 2025 và đô thị loại III vào năm 2030.

b) Vùng huyện Tân Uyên

- Tính chất: Là một trong 04 vùng huyện động lực kinh tế của tỉnh; vùng tập trung phát triển công nghiệp chế biến nông lâm sản, công nghiệp điện, công nghiệp khai thác và sản xuất vật liệu xây dựng; vùng phát triển nông nghiệp hàng hóa tập trung gắn với chế biến tiêu thụ sản phẩm; vùng du lịch nghỉ dưỡng, du lịch sinh thái nông nghiệp, du lịch cộng đồng và du lịch khám phá, mạo hiểm của tỉnh.

- Định hướng phát triển: Phát triển nông nghiệp hàng hóa tập trung tạo sản phẩm chủ lực, sản phẩm đặc thù gắn với chế biến, tiêu thụ trên cơ sở ứng dụng khoa học công nghệ cao trong sản xuất. Phấn đấu đến năm 2030, thị trấn Tân Uyên đạt tiêu chí đô thị loại IV.

c) Vùng huyện Than Uyên

- Tính chất: Là cửa ngõ và một trong 04 vùng huyện động lực kinh tế của tỉnh Lai Châu; vùng trung tâm trồng cây lương thực quan trọng của tỉnh; vùng có điều kiện thuận lợi về giao thông.

- Định hướng phát triển: Tập trung phát triển nông nghiệp, lâm nghiệp, và du lịch. Phấn đấu đến năm 2030, thị trấn Than Uyên lên đô thị loại IV, xã Phúc Than đạt đô thị loại V.

d) Vùng huyện Phong Thổ

- Tính chất: Là vùng có vị trí trọng yếu về quốc phòng an ninh của tỉnh và khu vực Tây Bắc; trung tâm sản xuất, chế biến công nghiệp, nông nghiệp.

- Định hướng phát triển: Phát triển nông nghiệp, công nghiệp, kinh tế cửa khẩu. Phấn đấu đến năm 2030, thị trấn Phong Thổ đạt tiêu chí đô thị loại IV; đô thị Ma Lù Thàng đạt tiêu chí đô thị loại V; khu vực Dào San đạt tiêu chí đô thị loại V.

đ) Vùng huyện Sìn Hồ

- Tính chất: Là vùng nông nghiệp lớn; vùng có tiềm năng phát triển du lịch sinh thái, nghỉ dưỡng.

- Định hướng phát triển: Tập trung phát triển nông nghiệp và du lịch sinh thái. Phấn đấu đến năm 2030, thị trấn Sìn Hồ đạt tiêu chí đô thị loại IV.

e) Vùng huyện Nậm Nhùn

- Tính chất: Là vùng huyện có vị trí quan trọng về an ninh quốc phòng; vùng nông lâm nghiệp lớn của tỉnh; vùng kinh tế sinh thái quan trọng của tỉnh.

- Định hướng phát triển: Phát triển nông nghiệp, lâm nghiệp, công nghiệp và du lịch sinh thái. Phấn đấu đến năm 2030, thị trấn Nậm Nhùn đạt tiêu chí đô thị loại V.

g) Vùng huyện Mường Tè

- Tính chất: Là vùng đặc biệt quan trọng về an ninh quốc phòng và bảo vệ chủ quyền biên giới quốc gia; là vùng có điều kiện kinh tế - xã hội khó khăn; vùng lâm nghiệp, nông nghiệp lớn của tỉnh.

- Định hướng phát triển: Ưu tiên đầu tư phát triển cơ sở hạ tầng để thúc đẩy phát triển kinh tế. Phát triển nông nghiệp và tiểu thủ công nghiệp, chế biến nông lâm thủy sản. Phấn đấu đến năm 2030, thị trấn Mường Tè đạt tiêu chí đô thị loại V.

X. PHƯƠNG ÁN BẢO VỆ MÔI TRƯỜNG, KHAI THÁC, SỬ DỤNG, BẢO VỆ TÀI NGUYÊN, ĐA DẠNG SINH HỌC, PHÒNG, CHỐNG THIÊN TAI VÀ ỨNG PHÓ VỚI BIẾN ĐỔI KHÍ HẬU

1. Phương án bảo vệ môi trường, bảo tồn thiên nhiên và đa dạng sinh học trên địa bàn tỉnh

a) Về phân vùng bảo vệ môi trường

Vùng bảo vệ môi trường được phân thành các vùng theo yếu tố nhạy cảm về môi trường là vùng bảo vệ nghiêm ngặt, vùng hạn chế phát thải và vùng khác.

- Vùng bảo vệ nghiêm ngặt: Khu dân cư tập trung tại nội thành, nội thị từ loại III trở lên; nguồn nước mặt được dùng cho mục đích cấp nước sinh hoạt; khu bảo tồn thiên nhiên; khu vực bảo vệ 1 của di tích lịch sử - văn hóa; vùng lõi của di sản thiên nhiên.

- Vùng hạn chế phát thải: Bao gồm vùng đệm của các vùng bảo vệ nghiêm ngặt; vùng đất ngập nước quan trọng; hành lang bảo vệ nguồn nước mặt được dùng cho mục đích cấp nước sinh hoạt; khu dân cư tập trung là nội thành, nội thị của đô thị loại IV, loại V; khu vực có yếu tố nhạy cảm về môi trường dễ bị tổn thương trước tác động của ô nhiễm môi trường khác cần được bảo vệ; khu vui chơi giải trí dưới nước theo quyết định của Ủy ban nhân dân tỉnh.

- Các vùng khác gồm: Các khu vực còn lại trên địa bàn tỉnh không thuộc vùng bảo vệ nghiêm ngặt và vùng hạn chế phát thải.

(Chi tiết tại Phụ lục XVII kèm theo)

b) Về bảo tồn đa dạng sinh học

- Hình thành và bảo vệ các vùng đất ngập nước quan trọng trên tỉnh Lai Châu, gồm 04 hồ chứa: Hồ chứa thủy điện Huội Quảng (huyện Than Uyên), hồ

chứa thủy điện Bản Chát (huyện Than Uyên và Tân Uyên), hồ chứa thủy điện Lai Châu (huyện Mường Tè và Nậm Nhùn), hồ chứa thủy điện Sơn La (huyện Sìn Hồ và Nậm Nhùn).

- Bảo tồn và phục hồi các loài hoang dã nguy cấp, đặc biệt là các loài động vật nguy cấp, quý, hiếm được ưu tiên bảo vệ, các loài di cư. Tăng cường công tác bảo tồn nguồn gen, quản lý tiếp cận nguồn gen, chia sẻ lợi ích và bảo vệ tri thức truyền thống về nguồn gen. Đánh giá phát huy lợi ích của đa dạng sinh học phục vụ phát triển bền vững. Kiểm soát tốt các hoạt động gây tác động tiêu cực đến đa dạng sinh học.

- Duy trì, bảo vệ 02 khu rừng đặc dụng hiện có với tổng diện tích 41.275 ha (Vườn quốc gia Hoàng Liên trên địa bàn huyện Tân Uyên với diện tích 7.500 ha và Khu bảo tồn thiên nhiên huyện Mường Tè với diện tích 33.775 ha).

(Chi tiết tại Phụ lục XVIII kèm theo)

c) Quan trắc chất lượng môi trường

- Kế thừa và duy trì hệ thống 222 điểm quan trắc môi trường đã được phê duyệt; bổ sung mới 137 điểm quan trắc môi trường.

- Đầu tư bổ sung, nâng cấp trang thiết bị quan trắc, phân tích hiện trường và phòng thí nghiệm, hệ thống quan trắc không khí, nước mặt tự động, liên tục.

d) Về phát triển bền vững rừng đặc dụng, rừng phòng hộ, rừng sản xuất và phát triển kết cấu hạ tầng lâm nghiệp

- Quản lý bảo vệ rừng: Bảo vệ nghiêm ngặt các hệ sinh thái tự nhiên; kiểm soát chặt chẽ các dự án có chuyển mục đích sử dụng rừng sang mục đích khác; ứng dụng công nghệ số trong bảo vệ rừng, phòng cháy chữa cháy rừng.

- Sản xuất cây giống: Chủ động sản xuất cây giống đảm bảo đáp ứng đủ nhu cầu trồng rừng mới tại tỉnh; chọn các giống có tiềm năng năng suất cao, thích nghi và kháng bệnh tốt để phục vụ công tác phát triển lâm nghiệp trên địa bàn tỉnh.

- Khai thác, phát triển kinh tế rừng: Thu hút doanh nghiệp đầu tư xây dựng các nhà máy chế biến lâm sản gắn với khai thác rừng trồng sản xuất tại các huyện Tân Uyên, Mường Tè, Tam Đường, Than Uyên (mỗi huyện 1 - 2 nhà máy); phát triển lâm nghiệp gắn với du lịch sinh thái, nghỉ dưỡng kết hợp với chăm sóc sức khỏe và chữa bệnh, du lịch mạo hiểm.

- Nghiên cứu xây dựng và ban hành chính sách và khung giá cho thuê môi trường rừng trên diện tích rừng phòng hộ, rừng đặc dụng để nuôi trồng, phát triển cây dược liệu dưới tán rừng ở các địa điểm có điều kiện phù hợp trên địa bàn toàn tỉnh.

2. Phương án khai thác, sử dụng, bảo vệ tài nguyên

a) Thăm dò, khai thác khoáng sản

Khoanh định, quy hoạch, thăm dò, khai thác và chế biến 240 khu, điểm mỏ khoáng sản. Giai đoạn 2021 - 2025, thực hiện thăm dò, khai thác 118 điểm mỏ. Giai đoạn năm 2026 - 2030, thực hiện thăm dò, khai thác 122 điểm mỏ.

(Chi tiết tại Phụ lục XIX kèm theo)

b) Khu vực cấm hoạt động khoáng sản

Khu vực cấm hoạt động khoáng sản, gồm: Khu vực đất có di tích lịch sử - văn hoá, danh lam thắng cảnh đã được xếp hạng hoặc được khoanh vùng bảo vệ theo quy định của Luật Di sản văn hóa; khu vực đất rừng đặc dụng, đất rừng phòng hộ; khu vực đất quy hoạch dành cho mục đích quốc phòng, an ninh; đất do cơ sở tôn giáo sử dụng; đất thuộc hành lang hoặc phạm vi bảo vệ công trình giao thông, thủy lợi, đê điều; hệ thống cấp nước, thoát nước, xử lý chất thải, dẫn điện, xăng dầu, khí, thông tin liên lạc.

c) Khu vực tạm thời cấm hoạt động khoáng sản

Khu vực tạm thời cấm hoạt động khoáng sản gồm: Các điểm đất đề xuất đưa vào mục đích quốc phòng và 55 đoạn sông bị cấm khai thác cát do có hiện tượng bồi xói, các sông bị bồi xói theo quy định tại Nghị định số 23/2020/NĐ-CP ngày 24 tháng 02 năm 2020 của Chính phủ quy định về quản lý cát, sỏi lòng sông và bảo vệ lòng, bờ, bãi sông.

3. Phương án khai thác, sử dụng, bảo vệ tài nguyên nước, phòng, chống khắc phục hậu quả tác hại do nước gây ra

a) Phân bổ tài nguyên nước

- Ưu tiên phân bổ nguồn nước cho các đối tượng khai thác, sử dụng theo thứ tự: (1) đảm bảo đủ nước sử dụng cho sinh hoạt cả về số lượng và chất lượng; (2) đảm bảo dòng chảy tối thiểu cho môi trường để duy trì hệ sinh thái thủy sinh trên các sông chính của từng khu dùng nước; (3) đảm bảo yêu cầu nước cho phát triển công nghiệp, khu công nghiệp, cụm công nghiệp có đóng góp giá trị kinh tế lớn cho tỉnh; (4) đảm bảo cung cấp nước cho ngành nông nghiệp (bao gồm chăn nuôi, trồng trọt, thủy sản).

- Nguồn nước dự phòng, đảm bảo cấp nước sinh hoạt trong trường hợp thiếu nước và sự cố môi trường.

- Nguồn nước bổ sung từ các thủy điện: Khoảng 2,65 triệu m^3.

- Nguồn nước bổ sung từ các hồ chứa thủy lợi, công trình thủy lợi.

- Nguồn nước bổ sung từ nước dưới đất: Khoảng 1,23 triệu m^3.

(Chi tiết tại Phụ lục XX kèm theo)

b) Bảo vệ tài nguyên nước

- Khai thác hiệu quả, ổn định, lâu dài nguồn nước mặt, nước dưới đất; bảo đảm cân đối, đáp ứng hài hoà nhu cầu cấp nước trên phạm vi toàn tỉnh và từng

vùng; tăng cường bảo vệ chất lượng nguồn nước, xây dựng các hồ chứa điều tiết nguồn nước, xây dựng các công trình khai thác lấy nước mặt nhằm đáp ứng cho các nhu cầu sử dụng nước và duy trì dòng chảy tối thiểu; tiến hành xây dựng các hồ chứa thủy lợi theo quy hoạch; đẩy mạnh việc xây dựng các trạm xử lý nước thải; đẩy mạnh trồng và nâng cao độ che phủ rừng, sử dụng hợp lý tài nguyên đất nhằm điều hòa nguồn nước, giảm lũ, tăng lưu lượng mùa kiệt.

- Tăng cường đầu tư, nâng cấp, nâng cao hiệu quả sử dụng tài nguyên nước, đảm bảo an ninh nguồn nước, chủ động nguồn nước và cung cấp đủ cho cho các ngành, lĩnh vực: Sinh hoạt, công nghiệp, nông nghiệp, năng lượng, giao thông và các ngành sử dụng tài nguyên nước khác. Tăng cường các biện pháp quản lý, chống thất thoát, lãng phí tài nguyên nước từ các công trình khai thác sử dụng nước, đặc biệt là các công trình thủy lợi và cấp nước tập trung; hạn chế đến mức thấp nhất việc khai thác quá ngưỡng giới hạn dòng chảy tối thiểu trên sông, quá giới hạn độ sâu mực nước cho phép đối với tầng chứa nước, đặc biệt là hạn chế các nguy cơ ô nhiễm, suy giảm nguồn nước mặt, nước dưới đất.

c) Phòng, chống và khắc phục hậu quả do nước gây ra

- Phòng chống, khắc phục hậu quả của mưa lũ và mùa mưa hàng năm: Lập tiêu chuẩn phòng, chống lũ lụt cho từng vùng của lưu vực các con sông trên địa bàn tỉnh Lai Châu và xây dựng kế hoạch chuẩn bị lực lượng, vật tư, phương tiện và các điều kiện cần thiết khác để xử lý khi lũ lụt xảy ra; tổ chức quan trắc, dự báo và thông báo kịp thời về mưa, lũ trong địa bàn tỉnh; xây dựng, vận hành hồ chứa nước phải có phương án đảm bảo an toàn công trình, phòng, chống lũ lụt cho những vùng xung quanh; xây dựng các phương án di dân an toàn khỏi những vùng mưa lũ, sạt lở, đảm bảo đời sống của Nhân dân, khắc phục hậu quả lũ lụt, trợ cấp cho Nhân dân vùng bị ảnh hưởng; xây dựng các phương án khắc phục hậu quả của mưa lũ, sạt lở đất ảnh hưởng đến các công trình giao thông, trường học,…

- Phòng chống, khắc phục hậu quả của hạn hán vào mùa khô: Hỗ trợ xây dựng các công trình thủy lợi ở các vùng thường xuyên xảy ra hạn hán để có nguồn nước cho sinh hoạt, sản xuất và phòng, chống cháy rừng; tuyên truyền, vận động các tổ chức, cá nhân có nghĩa vụ tham gia phòng, chống và khắc phục hậu quả hạn hán; tổ chức quan trắc và cung cấp kịp thời thông tin, dự báo về khí tượng thủy văn để phục vụ phòng, chống hạn hán.

4. Phương án phòng, chống thiên tai và ứng phó với biến đổi khí hậu

a) Phân vùng rủi ro đối với từng loại thiên tai trên địa bàn tỉnh và xác định các khu vực ưu tiên phòng chống đối với từng loại thiên tai

- Vùng chịu ảnh hưởng của mưa đá, gió lốc ở hầu hết các địa phương trên địa bàn tỉnh, nghiêm trọng hơn ở các xã, thị trấn: Phúc Than (huyện Than Uyên); Sơn Bình (huyện Tam Đường); Nậm Mạ, thị trấn Sìn Hồ (huyện Sìn Hồ); Lê Lợi, Nậm Hàng, Nậm Ban và thị trấn Nậm Nhùn (huyện Nậm Nhùn).

- Vùng chịu ảnh hưởng của lũ quét, lũ ống các xã, thị trấn: Mường Kim (huyện Than Uyên); Mường Tè, thị trấn Mường Tè (huyện Mường Tè); Mường So, Dào San (huyện Phong Thổ); Sơn Bình, Bình Lư và thị trấn Tam Đường (huyện Tam Đường).

- Vùng chịu ảnh hưởng của sạt lở đất chủ yếu ở các xã, thị trấn: Khun Há, Tả Lèng, Bản Hon (huyện Tam Đường); Dào San, Tung Qua Lìn (huyện Phong Thổ); Căn Co, Pu Sam Cáp, Nậm Cuổi (huyện Sìn Hồ); Nậm Manh, Mường Mô, Nậm Hàng, Nậm Pì (huyện Nậm Nhùn); sạt lở nghiêm trọng hơn ở các xã Ka Lăng, Thu Lũm và thị trấn Mường Tè (huyện Mường Tè).

- Vùng chịu ảnh hưởng của rét hại, sương muối: Hầu hết các địa phương trên toàn tỉnh, trong đó nghiêm trọng hơn ở các huyện Sìn Hồ, Tam Đường, Phong Thổ.

- Vùng chịu ảnh hưởng của hạn hán: Hầu hết các địa phương trên toàn tỉnh, nghiêm trọng hơn ở huyện Than Uyên.

b) Phương án quản lý rủi ro thiên tai, thích ứng biến đổi khí hậu

- Xây dựng được các giải pháp trọng tâm và ưu tiên nhằm ứng phó hiệu quả với biến đổi khí hậu đối với từng ngành, lĩnh vực và khu vực.

- Ứng dụng cách tiếp cận thích ứng với biến đổi khí hậu dựa vào hệ sinh thái.

- Củng cố và nâng cao năng lực cho các sở, ban, ngành cấp tỉnh về mặt thể chế, tổ chức, chính sách, giải pháp ứng phó với biến đổi khí hậu. Tuyên truyền, giáo dục và nâng cao nhận thức cho toàn dân về tác động tiêu cực của biến đổi khí hậu, đồng thời nâng cao ý thức và trách nhiệm của toàn dân vào các hoạt động ứng phó với biến đổi khí hậu.

- Huy động nguồn lực tài chính từ nhiều nguồn khác nhau, bao gồm nguồn tài trợ quốc tế và ngân sách nhà nước trong ứng phó với biến đổi khí hậu.

- Đầu tư, xây dựng kè chống sạt lở bờ sông, suối, bảo vệ khu dân cư và bảo vệ đất sản xuất nông nghiệp.

- Tăng cường năng lực cho công tác giám sát, dự báo và cảnh báo thiên tai.

XI. DANH MỤC DỰ ÁN DỰ KIẾN ƯU TIÊN THỰC HIỆN

Trên cơ sở định hướng phát triển các ngành, lĩnh vực trọng điểm, xác định các dự án lớn, có tính chất quan trọng, tạo động lực thúc đẩy tăng trưởng, phát triển kinh tế - xã hội để đầu tư và thu hút đầu tư, tùy thuộc vào nhu cầu và khả năng cân đối, huy động vốn đầu tư của từng thời kỳ, tỉnh Lai Châu xác định 222 dự án đầu tư thuộc 18 ngành/lĩnh vực.

(Chi tiết tại Phụ lục XXI kèm theo)

XII. GIẢI PHÁP, NGUỒN LỰC THỰC HIỆN QUY HOẠCH

1. Nhóm giải pháp về huy động vốn đầu tư

Tổng nhu cầu vốn đầu tư phát triển cần huy động giai đoạn 2021 - 2030 khoảng 168 nghìn tỷ đồng.

Ưu tiên bố trí các nguồn vốn ngân sách nhà nước cho các dự án lớn, quan trọng, cấp bách, có tính kết nối, tạo động lực cho phát triển nhưng không huy động được nguồn lực xã hội hóa.

Tập trung huy động mọi nguồn lực và đa dạng hóa các hình thức huy động vốn, đặc biệt là huy động vốn đầu tư theo phương thức đối tác công tư (PPP), nguồn vốn ODA, viện trợ, tài trợ,... để đầu tư các dự án lớn về hạ tầng giao thông, thủy điện, khu kinh tế, khu, cụm công nghiệp, đô thị, du lịch và các dự án hạ tầng xã hội.

Tiếp tục cải thiện môi trường đầu tư, nâng cao năng lực cạnh tranh của tỉnh, tập trung thu hút vốn để phát triển các ngành trụ cột của tỉnh là công nghiệp (thủy điện, chế biến đất hiếm, chế biến nông lâm thủy sản, hạ tầng khu, cụm công nghiệp), dịch vụ (thương mại, kinh tế biên mậu, du lịch), nông nghiệp (phát triển các vùng nông lâm nghiệp hàng hóa tập trung, sản xuất nông nghiệp ứng dụng công nghệ cao, hữu cơ...).

2. Nhóm giải pháp về phát triển nguồn nhân lực

Gắn kết chặt chẽ giữa phát triển nguồn nhân lực với phát triển và ứng dụng khoa học công nghệ; nâng cao toàn diện chất lượng và hiệu quả công tác đào tạo nguồn nhân lực ở các cấp, nhất là cấp quản lý; chú trọng công tác đào tạo cho một số đối tượng và ngành nghề phù hợp với đặc thù của tỉnh, phù hợp với từng vùng và định hướng phát triển kinh tế, xã hội của các huyện, thành phố, theo đơn đặt hàng của doanh nghiệp và theo nhu cầu của xã hội.

Thực hiện hiệu quả chính sách thu hút, bồi dưỡng, phát huy nhân tài, đào tạo nhân lực cho phát triển kinh tế tri thức. Xây dựng hệ thống mạng lưới thông tin thị trường lao động, phát triển sàn giao dịch việc làm.

3. Nhóm giải pháp về môi trường, khoa học và công nghệ

Hoàn thiện cơ chế, chính sách về bảo vệ môi trường; đẩy mạnh công tác xã hội hóa và đa dạng hóa nguồn vốn đầu tư cho bảo vệ môi trường. Tăng cường năng lực quản lý nhà nước về bảo vệ môi trường; nâng cao nhận thức và huy động sự tham gia của các bên liên quan đến bảo vệ môi trường và thực hiện tăng trưởng xanh. Phát triển cơ sở hạ tầng về xử lý chất thải rắn, nước thải; hạ tầng, thiết bị, mạng lưới quan trắc cho từng loại môi trường. Thực hiện tăng trưởng xanh và bảo vệ môi trường trong các ngành, lĩnh vực kinh tế; xanh hóa sản xuất, giảm thiểu chất thải, khí thải, nước thải, tăng cường các điều kiện bảo vệ môi trường ở các khu vực sản xuất. Nghiên cứu đề xuất giải pháp xây dựng hệ thống công trình phòng chống thiên tai và công trình dân sinh thích ứng với biến đổi khí hậu và

chủ động phòng ngừa tác động của thiên tai; đồng thời có các giải pháp kịp thời để phục hồi các cảnh quan môi trường bị ảnh hưởng bởi hoạt động khai thác và chế biến khoáng sản.

Tiếp nhận chuyển giao và học hỏi để làm chủ công nghệ, kỹ thuật sản xuất từ các quốc gia phát triển. Hỗ trợ các doanh nghiệp khởi nghiệp sáng tạo, các doanh nghiệp công nghệ cao để gắn kết chặt chẽ giữa sản xuất kinh doanh với nghiên cứu, đào tạo, trong đó doanh nghiệp đóng vai trò là trung tâm ứng dụng và đổi mới công nghệ. Nâng tỷ lệ vốn đầu tư cho nghiên cứu và phát triển.

4. Nhóm giải pháp về cơ chế, chính sách liên kết phát triển

- Nghiên cứu, ban hành cơ chế, chính sách: (i) thu hút các nhà đầu tư chiến lược, đầu tư có hiệu quả, phát triển bền vững vào đầu tư tại tỉnh; (ii) hỗ trợ đầu tư kết nối hạ tầng đối với phát triển khu kinh tế cửa khẩu quốc tế, khu công nghiệp, cụm công nghiệp, làng nghề trên địa bàn tỉnh; (iii) huy động nguồn lực nâng cao chất lượng đô thị; (iv) hình thành vùng nguyên liệu lớn; (v) thu hút và sử dụng nguồn nhân lực có trình độ cao;...

- Đẩy nhanh tiến độ xây dựng chính quyền điện tử, tiến tới xây dựng chính quyền số, kinh tế số theo lộ trình của Chương trình chuyển đổi số quốc gia.

- Tăng cường và thực hiện hiệu quả các chương trình liên kết vùng; phối hợp phát triển du lịch giữa Lai Châu với các địa phương lân cận; tham gia và thực hiện có hiệu quả Chương trình hợp tác 08 tỉnh Tây Bắc mở rộng về phát triển du lịch. Thực hiện liên kết với các địa phương trong vùng để phát triển kinh tế - xã hội trên các tuyến hành lang kinh tế để phát triển công nghiệp, du lịch, dịch vụ logistics và vận tải. Hợp tác, kết nối với các tỉnh trong vùng trung du miền núi phía Bắc trong phát triển công nghiệp khai thác và chế biến khoáng sản; xây dựng vùng nguyên liệu chung, trồng và chế biến sản phẩm từ cây công nghiệp; chăn nuôi tập trung; trồng và bảo vệ rừng đầu nguồn, rừng phòng hộ cho các dự án thủy điện.

- Mở rộng hợp tác quốc tế: Củng cố và tăng cường hợp tác truyền thống với tỉnh Vân Nam (Trung Quốc) trong hoạt động xuất nhập khẩu hàng hóa, phát triển kinh tế tại các khu vực cửa khẩu. Hợp tác phát triển kinh tế, chuyển giao công nghệ, giao lưu văn hóa với các nước (Nhật Bản, Hàn Quốc,...). Tăng cường quan hệ hợp tác hữu nghị với các tổ chức quốc tế tại Việt Nam; các cơ quan hợp tác quốc tế và xúc tiến thương mại nước ngoài; các đại sứ quán và cơ quan đại diện nước ngoài, các tổ chức phi chính phủ nước ngoài tại Việt Nam, để tranh thủ các nguồn vốn tài trợ, đầu tư, các dự án hỗ trợ phát triển.

5. Giải pháp về quản lý, kiểm soát phát triển các khu vực chức năng, phát triển đô thị, nông thôn

Xây dựng và hoàn thiện các quy hoạch chi tiết và thiết kế đô thị. Việc chỉnh trang đô thị ở các khu vực xa trung tâm, khu vực nông thôn cần phải gắn kết hài

hòa với quy hoạch các đô thị vùng trung tâm và quy hoạch xây dựng nông thôn mới, cơ sở hạ tầng về bảo vệ môi trường.

Xây dựng lộ trình thích hợp để từng bước xây dựng nông thôn mới phù hợp với điều kiện đặc thù của các vùng kinh tế trong tỉnh.

Đầu tư xây dựng và hoàn thiện hệ thống thông tin đất đai, hồ sơ địa chính theo mô hình hiện đại, tập trung thống nhất mang tính tích hợp.

Thường xuyên cập nhật và công bố công khai định hướng phân khu chức năng ở các khu vực đô thị và nông thôn để người dân và doanh nghiệp dễ dàng tiếp cận thông tin và giám sát việc thực hiện.

6. Nhóm giải pháp về đảm bảo quốc phòng; giữ vững an ninh chính trị, trật tự an toàn xã hội, tạo môi trường thuận lợi cho phát triển

Kiểm soát chặt chẽ quỹ đất phục vụ an ninh, quốc phòng ở khu vực biên giới có vị trí trọng yếu về quốc phòng an ninh, quỹ đất rừng, tài nguyên - môi trường rừng và tỷ lệ bao phủ rừng, đặc biệt là rừng đầu nguồn sông Đà.

Chú trọng phát triển kinh tế - xã hội gắn với bảo đảm an ninh, quốc phòng tại khu vực biên giới; nâng cao hiệu quả hợp tác hữu nghị với tỉnh Vân Nam (Trung Quốc) trên các mặt kinh tế, đối ngoại, an ninh, quốc phòng.

Huy động sức mạnh của cả hệ thống chính trị, các cấp, các ngành, đoàn thể trong công tác bảo đảm an toàn, trật tự trên các lĩnh vực dân tộc, tôn giáo, bảo đảm an ninh chính trị nội bộ, an ninh kinh tế, an ninh mạng, an ninh thông tin truyền thông, bảo vệ bí mật nhà nước.

Nâng cao hiệu lực, hiệu quả công tác quản lý Nhà nước về an ninh trật tự, góp phần từng bước xây dựng xã hội trật tự kỷ cương, an toàn, lành mạnh; tiếp tục đổi mới, nâng cao chất lượng, hiệu quả công tác xây dựng phòng trào toàn dân bảo vệ an ninh Tổ quốc.

7. Nhóm giải pháp tổ chức thực hiện và giám sát thực hiện quy hoạch

Tổ chức công bố, công khai Quy hoạch tỉnh Lai Châu thời kỳ 2021 - 2030, tầm nhìn đến năm 2050 cho cấp ủy Đảng và chính quyền, các ngành, đoàn thể, các doanh nghiệp và Nhân dân trong tỉnh. Xây dựng chương trình hành động cụ thể để có kế hoạch thực hiện đạt hiệu quả. Cụ thể hóa nội dung của Quy hoạch tỉnh bằng các kế hoạch 5 năm, hàng năm để thực hiện và có đánh giá kết quả đạt được.

Đẩy mạnh hoạt động xúc tiến đầu tư, tổ chức giới thiệu, quảng bá về tiềm năng, lợi thế của địa phương với các nhà đầu tư trong và ngoài nước; giới thiệu các chương trình, dự án cần được ưu tiên đầu tư, trong đó chú trọng kêu gọi đầu tư các dự án trọng điểm tạo ra những sản phẩm chủ lực.

XIII. DANH MỤC SƠ ĐỒ, BẢN ĐỒ QUY HOẠCH

Chi tiết danh mục sơ đồ, bản đồ Quy hoạch tỉnh Lai Châu thời kỳ 2021 - 2030, tầm nhìn 2050 tại Phụ lục XXII kèm theo.

Điều 2. Tổ chức thực hiện Quy hoạch

1. Quy hoạch tỉnh Lai Châu thời kỳ 2021 - 2030, tầm nhìn đến năm 2050 phê duyệt tại Quyết định này là căn cứ để triển khai lập các quy hoạch đô thị và nông thôn, quy hoạch có tính chất kỹ thuật, chuyên ngành trên địa bàn tỉnh Lai Châu theo quy định của pháp luật có liên quan.

2. Trách nhiệm của Ủy ban nhân dân tỉnh Lai Châu

a) Hoàn thiện hồ sơ quy hoạch để thống nhất với Quyết định phê duyệt quy hoạch; cập nhật cơ sở dữ liệu hồ sơ quy hoạch vào hệ thống thông tin và cơ sở dữ liệu quốc gia về quy hoạch theo quy định tại khoản 20 Điều 1 Nghị định số 58/2023/NĐ-CP ngày 12 tháng 8 năm 2023 của Chính phủ.

b) Tổ chức công bố, công khai Quy hoạch tỉnh Lai Châu thời kỳ 2021 - 2030, tầm nhìn đến năm 2050 sau khi được Thủ tướng Chính phủ phê duyệt theo quy định của pháp luật về quy hoạch.

c) Xây dựng, trình ban hành Kế hoạch thực hiện Quy hoạch tỉnh Lai Châu thời kỳ 2021 - 2030, tầm nhìn đến năm 2050; tổ chức thực hiện quy hoạch gắn với chỉ đạo thực hiện nhiệm vụ phát triển kinh tế - xã hội; định kỳ tổ chức đánh giá thực hiện quy hoạch, rà soát điều chỉnh quy hoạch theo quy định của pháp luật; nghiên cứu ứng dụng công nghệ thông tin trong quản lý quy hoạch.

d) Nghiên cứu xây dựng và ban hành theo thẩm quyền hoặc trình cấp có thẩm quyền ban hành cơ chế, chính sách, giải pháp phù hợp với yêu cầu phát triển và quy định của pháp luật để huy động các nguồn lực thực hiện quy hoạch.

đ) Thực hiện các yêu cầu, nội dung bảo vệ môi trường khi triển khai các dự án thực hiện Quy hoạch, bảo đảm sự hài hòa giữa phát triển kinh tế - xã hội và bảo vệ môi trường, góp phần phát triển bền vững; tổ chức quan trắc, giám sát, quản lý môi trường; lưu giữ cơ sở dữ liệu, chia sẻ thông tin, cơ sở dữ liệu môi trường phục vụ quá trình chuyển đổi số trong quá trình thực hiện Quy hoạch.

e) Thực hiện rà soát nội dung Quy hoạch tỉnh Lai Châu thời kỳ 2021 - 2030, tầm nhìn đến năm 2050 sau khi các quy hoạch cấp quốc gia, quy hoạch vùng được quyết định hoặc phê duyệt và kịp thời báo cáo Thủ tướng Chính phủ xem xét, phê duyệt điều chỉnh trong trường hợp có nội dung mâu thuẫn so với quy hoạch cấp cao hơn theo quy định tại điểm c khoản 1 Điều 2 Nghị quyết số 61/2022/QH15 ngày 16 tháng 6 năm 2022 của Quốc hội.

3. Việc chấp thuận hoặc quyết định chủ trương đầu tư và triển khai các dự án đầu tư trên địa bàn, bao gồm cả các dự án chưa được xác định trong các phương án phát triển ngành, lĩnh vực, phương án phát triển các khu chức năng, kết cấu hạ tầng kỹ thuật, hạ tầng xã hội và danh mục dự án dự kiến ưu tiên thực hiện ban hành kèm theo Quyết định này phải phù hợp với các nội dung quy định tại Điều 1 Quyết định này và phù hợp với các quy hoạch, kế hoạch thực hiện quy hoạch khác có liên

quan; đồng thời, người chấp thuận hoặc quyết định chủ trương đầu tư phải chịu trách nhiệm toàn diện trước pháp luật về quyết định của mình.

Trong quá trình nghiên cứu, triển khai các dự án cụ thể, cơ quan có thẩm quyền chấp thuận hoặc quyết định chủ trương đầu tư chịu trách nhiệm toàn diện trước pháp luật về việc xác định vị trí, diện tích, quy mô, công suất, phân kỳ đầu tư phù hợp với tiến độ, tình hình thực tế và phải bảo đảm thực hiện đầy đủ, đúng trình tự, thủ tục, thẩm quyền và các quy định pháp luật có liên quan.

Việc triển khai các dự án sau khi Quy hoạch tỉnh được phê duyệt phải đảm bảo phù hợp với các chỉ tiêu quy hoạch sử dụng đất theo Quyết định số 326/QĐ-TTg ngày 09 tháng 3 năm 2022 của Thủ tướng Chính phủ về phân bổ chỉ tiêu Quy hoạch sử dụng đất quốc gia thời kỳ 2021 - 2030, tầm nhìn đến năm 2050, Kế hoạch sử dụng đất quốc gia 5 năm 2021 - 2025 và các quyết định điều chỉnh, bổ sung (nếu có) của cấp có thẩm quyền.

Đối với các dự án được phân kỳ đầu tư sau năm 2030, trường hợp có nhu cầu đầu tư phục vụ phát triển kinh tế - xã hội và huy động được nguồn lực thì báo cáo cấp có thẩm quyền chấp thuận cho đầu tư sớm hơn.

4. Chủ tịch Ủy ban nhân dân tỉnh Lai Châu chịu trách nhiệm trước pháp luật về: (i) tính chính xác của các nội dung, thông tin, dữ liệu, số liệu, tài liệu, hệ thống sơ đồ, bản đồ, cơ sở dữ liệu trong hồ sơ quy hoạch; bảo đảm tuân thủ quy định của pháp luật về bí mật nhà nước và pháp luật có liên quan khác; (ii) phụ lục các phương án phát triển ngành, lĩnh vực, phương án phát triển các khu chức năng, kết cấu hạ tầng kỹ thuật, xã hội và danh mục dự án dự kiến ưu tiên thực hiện trong thời kỳ quy hoạch được ban hành kèm theo Quyết định này; bảo đảm tính đồng bộ, không chồng lấn, xung đột giữa các nội dung của các phương án phát triển ngành, lĩnh vực, bảo đảm phù hợp với các quy chuẩn, tiêu chuẩn và các quy định pháp luật có liên quan; (iii) nội dung tiếp thu, giải trình, bảo lưu ý kiến của các bộ, cơ quan, tổ chức, cá nhân liên quan trong quá trình tham gia ý kiến, thẩm định và rà soát hồ sơ quy hoạch; (iv) thực hiện nghiêm túc và đầy đủ các cam kết nêu tại Tờ trình số 4569/TTr-UBND ngày 24 tháng 11 năm 2023; (v) đối với các dự án đang xử lý theo các kết luận thanh tra, kiểm tra, điều tra, kiểm toán, thi hành bản án thuộc danh mục dự án dự kiến ưu tiên thực hiện (nếu có): chỉ được triển khai sau khi đã thực hiện đầy đủ các nội dung theo các kết luận thanh tra, kiểm tra, điều tra, kiểm toán, bản án và được cấp có thẩm quyền chấp thuận, bảo đảm phù hợp các quy định hiện hành.

5. Các bộ, cơ quan liên quan trong phạm vi chức năng, nhiệm vụ được giao có trách nhiệm hướng dẫn Ủy ban nhân dân tỉnh Lai Châu trong quá trình thực hiện Quy hoạch; phối hợp với Ủy ban nhân dân tỉnh Lai Châu trong việc nghiên cứu, xây dựng hoặc trình cấp có thẩm quyền ban hành một số cơ chế, chính sách phù hợp nhằm huy động, sử dụng có hiệu quả các nguồn lực để thực hiện Quy hoạch.

Điều 3. Quyết định này có hiệu lực thi hành kể từ ngày ký ban hành.

Điều 4. Các Bộ trưởng, Thủ trưởng cơ quan ngang Bộ, Thủ trưởng cơ quan thuộc Chính phủ, Chủ tịch Ủy ban nhân dân tỉnh Lai Châu chịu trách nhiệm thi hành Quyết định này./.

Nơi nhận:
- Ban Bí thư Trung ương Đảng;
- Thủ tướng, các Phó Thủ tướng Chính phủ;
- Các Bộ, cơ quan ngang Bộ, cơ quan thuộc Chính phủ;
- HĐND, UBND các tỉnh, thành phố trực thuộc TW;
- Văn phòng Trung ương và các Ban của Đảng;
- Văn phòng Chủ tịch nước;
- Hội đồng Dân tộc và các Ủy ban của Quốc hội;
- Văn phòng Quốc hội;
- Tòa án nhân dân tối cao;
- Viện kiểm sát nhân dân tối cao;
- Kiểm toán Nhà nước;
- Ủy ban Giám sát Tài chính quốc gia;
- Ngân hàng Chính sách xã hội;
- Ngân hàng Phát triển Việt Nam;
- UBTW Mặt trận Tổ quốc Việt Nam;
- Cơ quan Trung ương của các đoàn thể;
- Tỉnh ủy Lai Châu;
- VPCP: BTCN, các PCN, Trợ lý TTCP, TGĐ Cổng TTĐT, các Vụ, Cục, đơn vị trực thuộc, Công báo;
- Lưu: Văn thư, QHĐP (3b) Đ.Minh.

KT. THỦ TƯỚNG
PHÓ THỦ TƯỚNG

Trần Hồng Hà

Phụ lục XX

PHƯƠNG ÁN PHÂN VÙNG CHỨC NĂNG NGUỒN NƯỚC TỈNH LAI CHÂU THỜI KỲ 2021 – 2030, TẦM NHÌN ĐẾN NĂM 2050

(Ban hành kèm theo Quyết định số 1585/QĐ-TTg ngày 07 tháng 12 năm 2023 của Thủ tướng Chính phủ)

Khu dùng nước	Chức năng nguồn nước				Mục đích sử dụng nước	
	Cung cấp nước	Điều hòa	Văn hóa xã hội	Hỗ trợ sinh thái	Hiện trạng	Kỳ quy hoạch
Vùng I		x			Sinh hoạt, nông nghiệp, thủy điện	Nông nghiệp, sinh hoạt, thủy điện
Khu Nậm Là	x	x	x		Nông nghiệp, thủy điện	Nông nghiệp, thủy điện
Khu Nậm Ma	x				Sinh hoạt, nông nghiệp, thủy điện	Sinh hoạt, nông nghiệp, thủy điện
Khu Nậm Củm	x	x	x	x	Nông nghiệp	Nông nghiệp, thủy điện
Khu ven sông Đà	x	x			Nông nghiệp	Nông nghiệp, thủy điện
Vùng II	x		x	x	Sinh hoạt, nông nghiệp	Sinh hoạt, nông nghiệp,
Khu Nậm Bum	x		x	x	Giao thông thủy, thủy điện	Giao thông thủy, công nghiệp, thủy điện
Khu Nậm Nhạt	x	x		x	Nông nghiệp	Nông nghiệp, thủy điện
Vùng III	x			x	Nông nghiệp, thủy điện	Nông nghiệp, công nghiệp, thủy điện
Khu Nậm Cúm	x	x			Giao thông thủy, công nghiệp, thủy điện	Giao thông thủy, công nghiệp, thủy điện

Khu dùng nước	Chức năng nguồn nước				Mục đích sử dụng nước	
	Cung cấp nước	Điều hòa	Văn hóa xã hội	Hỗ trợ sinh thái	Hiện trạng	Kỳ quy hoạch
Khu Nậm So	x			x	Nông nghiệp, sinh hoạt	Sinh hoạt, nông nghiệp
Khu ven sông Nậm Na	x	x			Nông nghiệp	Nông nghiệp
Khu ven sông Đà	x			x		Sinh hoạt, nông nghiệp, thủy điện
Vùng IV	x	x	x		Sinh hoạt, nông nghiệp, thủy điện	Sinh hoạt, công nghiệp, nông nghiệp, thủy điện
Khu Nậm Mạ	x	x		x	Sinh hoạt, nông nghiệp, thủy điện	Sinh hoạt, nông nghiệp, thủy điện
Vùng V	x			x	Công nghiệp, nông nghiệp giao thông thủy	Công nghiệp, nông nghiệp giao thông thủy
Khu thượng Nậm Mu	x	x	x		Nông nghiệp	Công nghiệp, nông nghiệp, không phát triển thủy điện
Khu Nậm Mít	x	x			Nông nghiệp	Nông nghiệp, sinh hoạt
Khu Bản Chát	x	x		x	Nông nghiệp, sinh hoạt	Nông nghiệp, sinh hoạt
Khu Nậm Kim	x	x		x	Nông nghiệp	Nông nghiệp, sinh hoạt

BỘ TÀI NGUYÊN VÀ MÔI TRƯỜNG	CỘNG HÒA XÃ HỘI CHỦ NGHĨA VIỆT NAM Độc lập - Tự do - Hạnh phúc
Số: 154 /QĐ-BTNMT	*Hà Nội, ngày 17 tháng 01 năm 2024*

QUYẾT ĐỊNH

Về việc công bố giá trị dòng chảy tối thiểu ở hạ lưu các hồ chứa, đập dâng của các công trình thủy lợi, thủy điện

BỘ TRƯỞNG BỘ TÀI NGUYÊN VÀ MÔI TRƯỜNG

Căn cứ Luật Tài nguyên nước ngày 21 tháng 6 năm 2012;

Căn cứ Nghị định số 68/2022/NĐ-CP ngày 22 tháng 9 năm 2022 của Chính phủ quy định chức năng, nhiệm vụ, quyền hạn và cơ cấu tổ chức của Bộ Tài nguyên và Môi trường;

Căn cứ Thông tư số 64/2017/TT-BTNMT ngày 22 tháng 12 năm 2017 của Bộ trưởng Bộ Tài nguyên và Môi trường quy định về xác định dòng chảy tối thiểu trên sông, suối và hạ lưu các hồ chứa, đập dâng;

Căn cứ Quyết định số 1989/QĐ-TTg ngày 01 tháng 11 năm 2010 của Thủ tướng Chính phủ về việc ban hành Danh mục lưu vực sông liên tỉnh;

Căn cứ Quyết định số 341/QĐ-BTNMT ngày 23 tháng 3 năm 2012 của Bộ trưởng Bộ Tài nguyên và Môi trường về việc ban hành Danh mục lưu vực sông nội tỉnh;

Căn cứ Quyết định số 1757/QĐ-BTNMT ngày 11 tháng 8 năm 2020 của Bộ trưởng Bộ Tài nguyên và Môi trường về việc ban hành Danh mục nguồn nước liên tỉnh và Danh mục nguồn nước liên quốc gia (nguồn nước mặt);

Căn cứ các Quy trình vận hành liên hồ chứa trên 11 lưu vực sông (Hồng, Mã, Cả, Hương, Vu Gia - Thu Bồn, Trà Khúc, Kôn - Hà Thanh, Ba, Sê San, SrêPôk và Đồng Nai) đã được Thủ tướng Chính phủ ban hành;

Căn cứ các giấy phép khai thác, sử dụng nước mặt do Bộ Tài nguyên và Môi trường cấp đối với các công trình hồ chứa, đập dâng thủy lợi, thủy điện;

Theo đề nghị của Cục trưởng Cục Quản lý tài nguyên nước.

QUYẾT ĐỊNH:

Điều 1. Ban hành kèm theo Quyết định này Danh mục giá trị dòng chảy tối thiểu ở hạ lưu 725 hồ chứa, đập dâng của 644 công trình thủy lợi, thủy điện, cụ thể:

1. Công trình thủy điện: 685 hồ chứa, đập dâng của 607 công trình.

2. Công trình thủy lợi: 40 hồ chứa, đập dâng của 37 công trình.

Điều 2. Trách nhiệm trong theo dõi, giám sát và công bố dòng chảy tối thiểu ở hạ lưu các hồ chứa, đập dâng:

1. Trách nhiệm của Cục Quản lý tài nguyên nước:

a) Kiểm tra, giám sát việc bảo đảm dòng chảy tối thiểu ở hạ lưu các hồ chứa, đập dâng; xử lý vi phạm đối với hành vi không bảo đảm dòng chảy tối thiểu theo quy định;

b) Định kỳ rà soát, cập nhật, tổng hợp và trình Bộ Tài nguyên và Môi trường công bố dòng chảy tối thiểu ở hạ lưu các hồ chứa, đập dâng thuộc thẩm quyền cấp giấy phép khai thác, sử dụng nước mặt của Bộ Tài nguyên và Môi trường trước ngày 31 tháng 01 hằng năm.

2. Trách nhiệm của Văn phòng Bộ: chủ trì, phối hợp với Cục Quản lý tài nguyên nước để đăng tải Quyết định này và tổ chức việc đăng tải, công bố dòng chảy tối thiểu đối với các hồ chứa, đập dâng được Bộ Tài nguyên và Môi trường phê duyệt tại các Quyết định tiếp theo lên Cổng thông tin điện tử của Bộ theo quy định của Thông tư số 64/2017/TT-BTNMT.

Điều 3. Quyết định này có hiệu lực thi hành kể từ ngày ký và thay thế Quyết định số 2064/QĐ-BTNMT ngày 24 tháng 7 năm 2023 của Bộ Tài nguyên và Môi trường về việc công bố giá trị dòng chảy tối thiểu ở hạ lưu các hồ chứa, đập dâng của các công trình thủy lợi, thủy điện. Chánh Văn phòng Bộ, Vụ trưởng Vụ Pháp chế, Cục trưởng Cục Quản lý tài nguyên nước, Thủ trưởng các đơn vị liên quan trực thuộc Bộ, Thủ trưởng các cơ quan, tổ chức và cá nhân có liên quan chịu trách nhiệm thi hành Quyết định này./.

KT. BỘ TRƯỞNG
THỨ TRƯỞNG

Lê Công Thành

Nơi nhận:
- Như Điều 3;
- Bộ trưởng Đặng Quốc Khánh (để b/cáo);
- Văn phòng Chính phủ;
- Các Bộ: CT, NN&PTNT, GTVT, XD;
- UBND các tỉnh, TP trực thuộc TW;
- Sở TNMT các tỉnh, TP trực thuộc TW;
- Tổng cục KTTV;
- Vụ Môi trường;
- Trung tâm QHĐTTNNQG;
- Viện KHTNN;
- Văn phòng TTUBSMC Việt nam;
- Tập đoàn Điện lực Việt Nam;
- VP Bộ (để đăng tải trên cổng TTĐT Bộ);
- Lưu: VT, VP, TNN.

TT	Tên công trình		Vị trí			Nguồn nước		Giá trị dòng chảy tối thiểu			Loại hình công trình
			Phường / Xã	Huyện / Thị xã	Tỉnh / Thành phố	Sông/Suối khai thác	Chảy ra	Sau đập (m^3/s)	Sau công trình (m^3/s)	Quy định khác	
117	Nậm Na 3		Chăn Nưa	Sìn Hồ	Lai Châu	Nậm Na	Sông Đà			69	Thủy điện
118	Nậm Cát		Hoang Thèn	Phong Thổ	Lai Châu	Suối Nậm Cát	Nậm Na	0,1			Thủy điện
119	Nậm So 1		Thèn Sin	Tam Đường	Lai Châu	Nậm So	Nậm Na	0,89			Thủy điện
120	Nậm So 2		Nậm Xe, Mường So	Phong Thổ	Lai Châu	Nậm So	Nậm Na	1,18			Thủy điện
121	Nậm Han		Nậm Xe, Thèn Sin	Phong Thổ, Tam Đường	Lai Châu	Suối Van Hồ	Nậm So	0,3			Thủy điện
122	Nậm Pạc 1	Đập 1-1	Sin Suối Hồ	Phong Thổ	Lai Châu	Suối Phìn Hồ	Nậm Pạt	0,22			Thủy điện
		Đập 1-2	Sin Suối Hồ	Phong Thổ	Lai Châu	Suối Dền Sung	Suối Phìn Hồ	0,34			Thủy điện
123	Nậm Pạc 2	Đập 2-1	Sin Suối Hồ và Nậm Xe	Phong Thổ	Lai Châu	Suối Vạn Hồ	Suối Dền Sung	0,41			Thủy điện
		Đập 2-2	Sin Suối Hồ và Nậm Xe	Phong Thổ	Lai Châu	Nậm Pạt	Suối Phìn Hồ	0,75			Thủy điện
124	Nậm Pạc 1A	Đập 1	Sin Suối Hồ	Phong Thổ	Lai Châu	Suối Tung Qua Lìn	Nậm Pạt	0,1			Thủy điện
		Đập 2	Sin Suối Hồ	Phong Thổ	Lai Châu	Suối Dền Sung	Nậm Pạt	0,16			Thủy điện
125	Nậm Lụm 1	Đập chính	Bản Lang, Dào San	Phong Thổ	Lai Châu	Nậm Lung	Nậm So	0,4			Thủy điện
		Đập phụ	Bản Lang, Dào San	Phong Thổ	Lai Châu	Suối Ma Quai Hồ	Nậm Lung	0,1			Thủy điện
126	Nậm Lụm 2	Đập chính	Bản Lang, Dào San	Phong Thổ	Lai Châu	Nậm Lung	Nậm So	0,55			Thủy điện
		Đập phụ	Bản Lang, Dào San	Phong Thổ	Lai Châu	Húy Hao	Nậm Lung	0,07			Thủy điện
127	Nậm Xe		Nậm Xe	Phong Thổ	Lai Châu	Nậm Pạt	Nậm So	0,8			Thủy điện

TỔNG MẶT BẰNG NHÀ MÁY

Tỷ lệ: 1/400

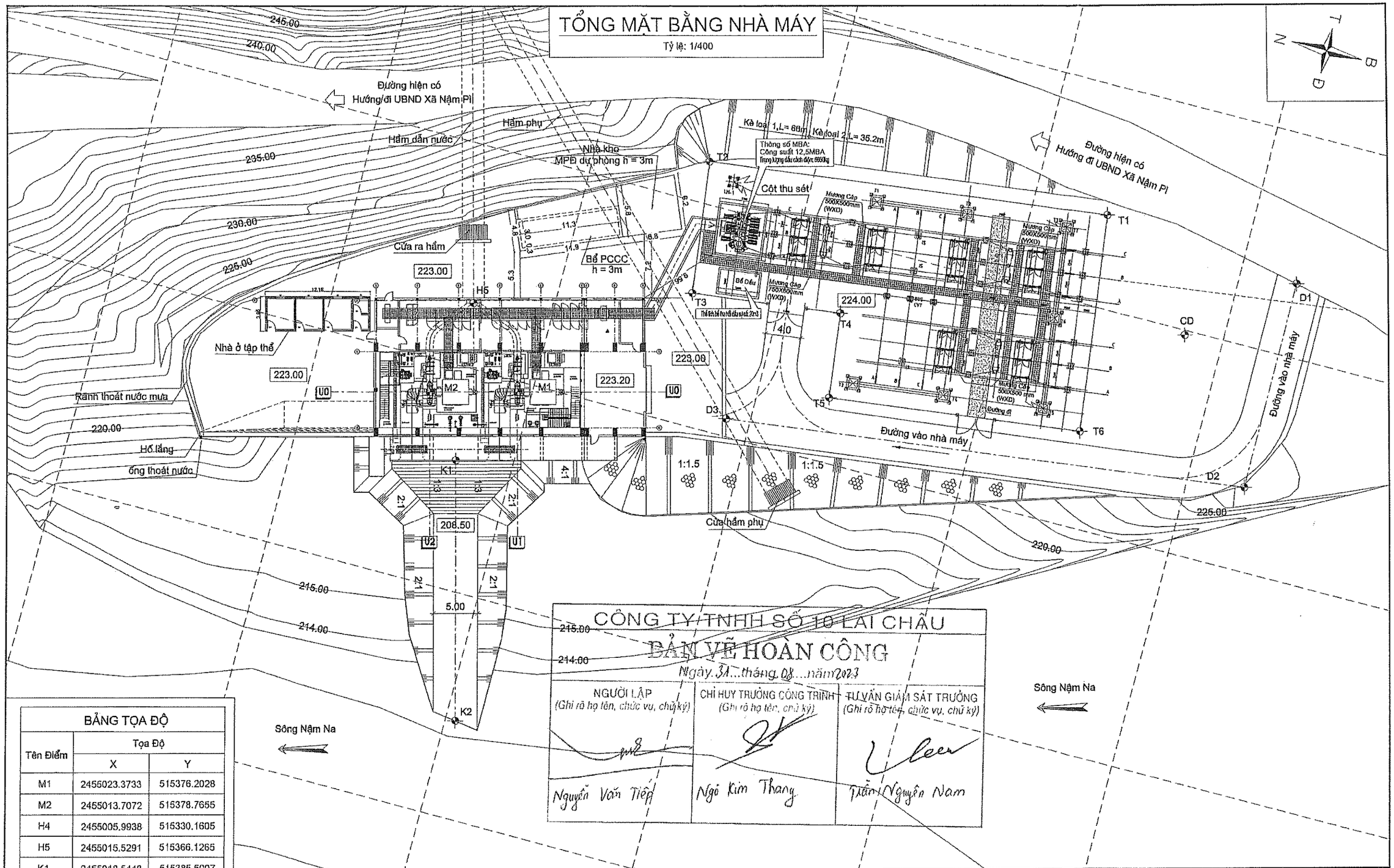

BẢNG TỌA ĐỘ		
Tên Điểm	Tọa Độ	
	X	Y
M1	2455023.3733	515376.2028
M2	2455013.7072	515378.7655
H4	2455005.9938	515330.1605
H5	2455015.5291	515366.1265
K1	2455018.5448	515385.5007
K2	2455026.1232	515414.0858
D1	2455106.5273	515341.6860
D2	2455106.5273	515365.5840
D3	2455047.1837	515373.0011
CD	2455095.588	515350.524

CÔNG TY TNHH SỐ 10 LAI CHÂU

BẢN VẼ HOÀN CÔNG

Ngày 31...tháng 08...năm 2023

NGƯỜI LẬP (Ghi rõ họ tên, chức vụ, chữ ký)	CHỈ HUY TRƯỞNG CÔNG TRÌNH (Ghi rõ họ tên, chữ ký)	TƯ VẤN GIÁM SÁT TRƯỞNG (Ghi rõ họ tên, chức vụ, chữ ký)
Nguyễn Văn Tiếp	Ngô Kim Thang	Trần Nguyên Nam

GHI CHÚ

1. Bản vẽ này xem cùng các bản vẽ bố trí tiếp địa cho nhà máy thủy điện và trạm phân phối.
2. Hệ thống lưới từ nhà máy đến trạm phân phối chạy dọc mương cáp, sử dụng dây thép dẹt mạ kẽm 50x5mm, điểm nút hàn bằng hàn điện, sơn mạ, chiều dài 20m.
3. Kích thước và cao độ ghi trong bản vẽ là m.
4. Phải thi công hệ thống nối đất trước khi đổ bê tông mương cáp và sân nhà máy.
5. Mọi liên kết của hệ thống lưới, dây... đều bằng hàn điện chắc chắn với h>5mm, điện trở yêu cầu <=0,5 Ohm.
6. Tất cả thiết bị nhà máy, giá cáp, thiết bị trạm phân phối... đều phải nối lới hệ thống tiếp địa chung.

CÔNG TY TRÁCH NHIỆM HỮU HẠN TƯ VẤN ĐẦU TƯ ITH VIỆT NAM			DỰ ÁN THỦY ĐIỆN NẬM PÌ HUYỆN NẬM NHÙN - TỈNH LAI CHÂU		
P.Giám đốc	Phạm Đình Lâm		NHÀ MÁY THỦY ĐIỆN		
CNTK	Trần Nguyên Nam		MẶT BẰNG TỔNG THỂ		
QLKT- KCS	Hồ Sỹ Thịnh				
Kiểm tra	Đinh Văn Trung		BVTC	NP- BVTC- NM- KT - 00	Tỷ lệ
Thiết kế	Lê Thị Ngọc Mai		02-2023		1/400

MẶT BẰNG MÁI NHÀ MÁY, PHÒNG ĐIỀU HÀNH

TỶ LỆ: A

CÔNG TY TNHH SỐ 10 LAI CHÂU		
BẢN VẼ HOÀN CÔNG Ngày 31 tháng 08 năm 2023		
NGƯỜI LẬP (Ghi rõ họ tên, chức vụ, chữ ký) Nguyễn Văn Tiếp	CHỈ HUY TRƯỞNG CÔNG TRÌNH (Ghi rõ họ tên, chữ ký) Ngô Kim Thang	TƯ VẤN GIÁM SÁT TRƯỞNG (Ghi rõ họ tên, chức vụ, chữ ký) Trần Nguyên Nam

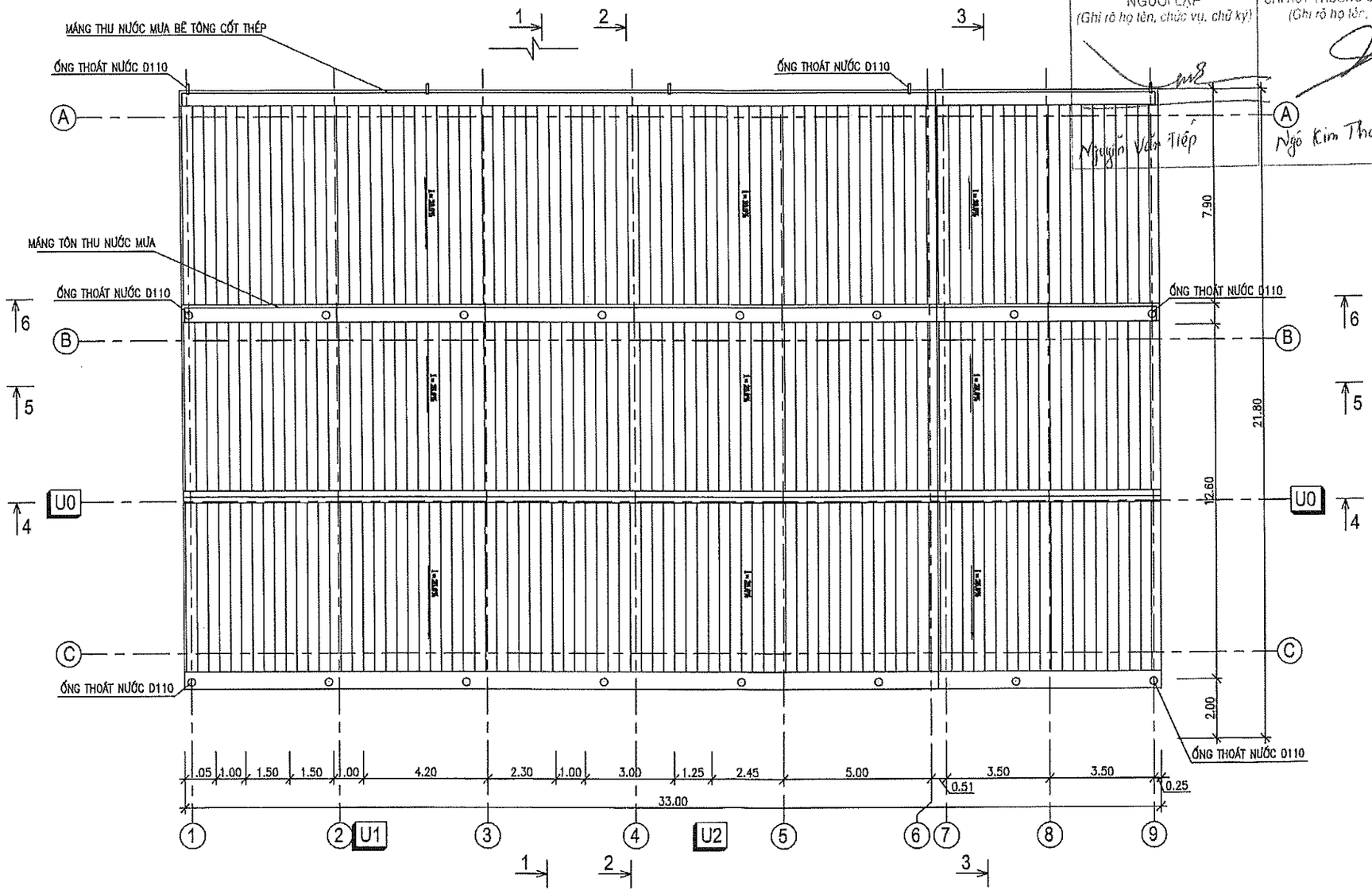

CÔNG TY CỔ PHẦN TƯ VẤN THIẾT KẾ CÔNG NGHIỆP XÂY DỰNG VIỆT NAM			DỰ ÁN THỦY ĐIỆN NẬM PÌ HUYỆN NẬM NHÙN - TỈNH LAI CHÂU		
GIÁM ĐỐC	Lưu Tuấn Bảo		MẶT BẰNG MÁI NHÀ MÁY, PHÒNG ĐIỀU HÀNH		
CNTK	Đỗ Hữu Dương				
QLKT- KCS	Đỗ Văn Chiêu				
KIỂM TRA	Nguyễn Thượng Bằng		TKKT	NP - NMTĐ - TH - 03	TỶ LỆ
THIẾT KẾ	Phạm Chí Thành		HT-2021		A

MẶT CẮT MÁI NHÀ MÁY, PHÒNG ĐIỀU HÀNH

TỶ LỆ: A

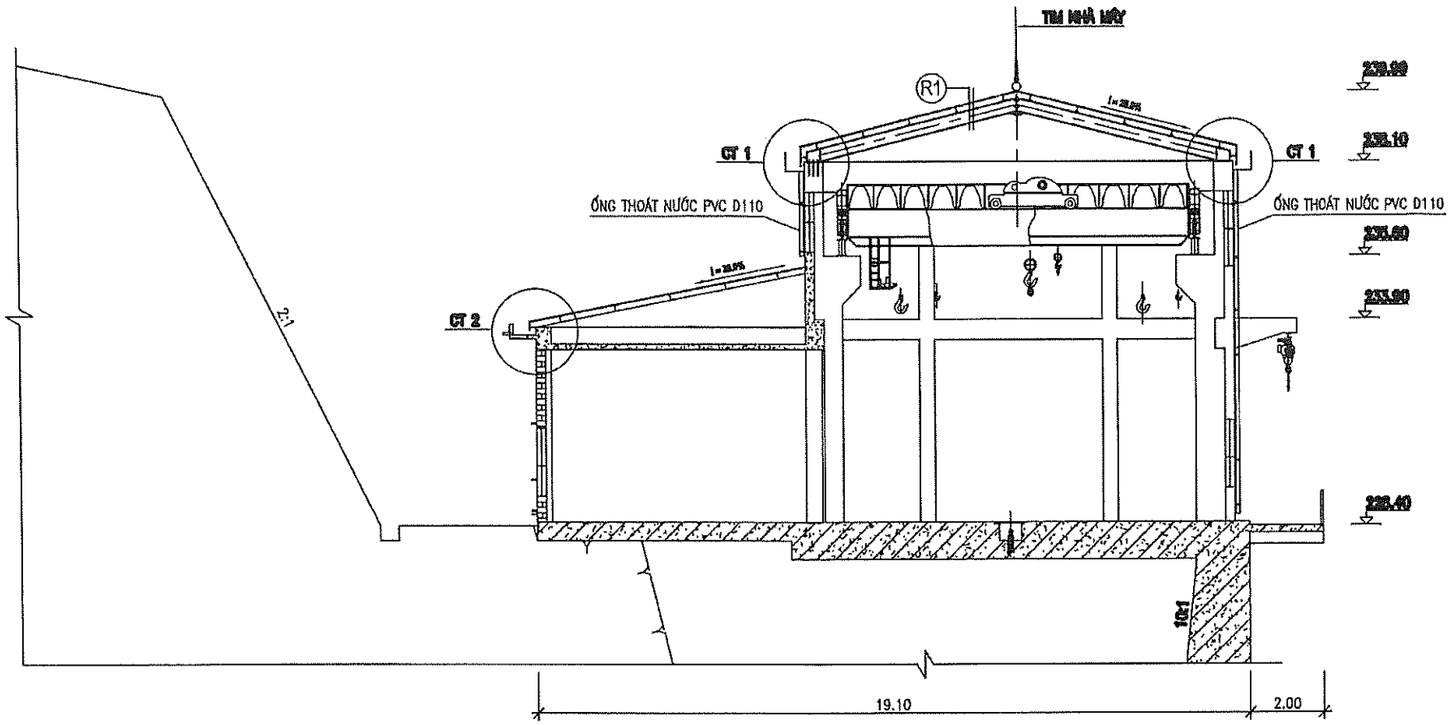

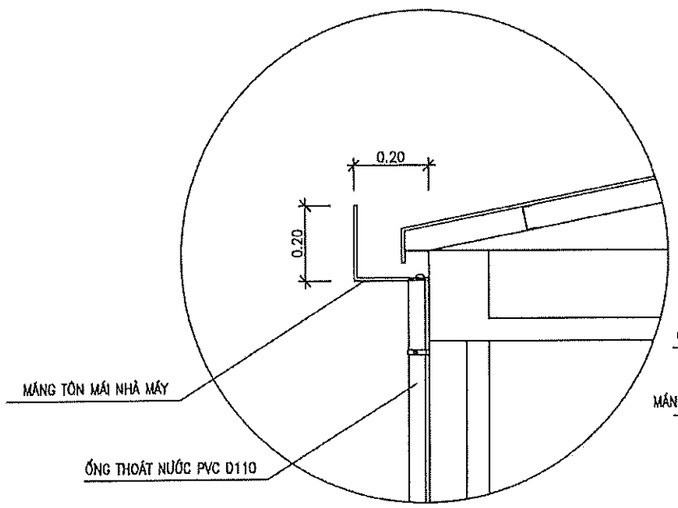

CHI TIẾT 1

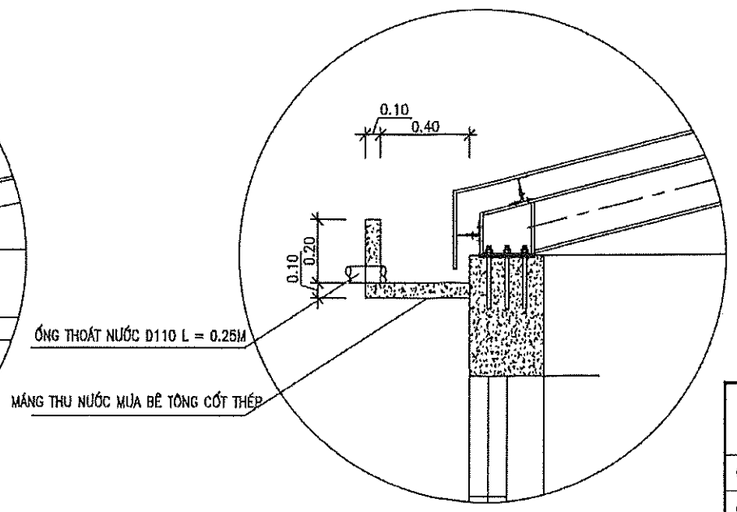

CHI TIẾT 2

CÔNG TY TNHH SỐ 10 LAI CHÂU

BẢN VẼ HOÀN CÔNG

Ngày 31 tháng 08 năm 2022

NGƯỜI LẬP (Ghi rõ họ tên, chức vụ, chữ ký)	CHỈ HUY TRƯỞNG CÔNG TRÌNH (Ghi rõ họ tên, chữ ký)	TƯ VẤN GIÁM SÁT TRƯỞNG (Ghi rõ họ tên, chức vụ, chữ ký)
Nguyễn Văn Tiếp	Ngô Kim Thang	Trần Nguyên Nam

CÔNG TY CỔ PHẦN TƯ VẤN THIẾT KẾ CÔNG NGHIỆP XÂY DỰNG VIỆT NAM			DỰ ÁN THỦY ĐIỆN NẬM PÌ HUYỆN NẬM NHÙN - TỈNH LAI CHÂU		
GIÁM ĐỐC	Lưu Tuấn Bảo		MẶT CẮT MÁI NHÀ MÁY, PHÒNG ĐIỀU HÀNH		
CNTK	Đỗ Hữu Dương				
QLKT- KCS	Đỗ Văn Chiêu				
KIỂM TRA	Nguyễn Thượng Bằng		TKKT	NP - NMTĐ - TH - 03	TỶ LỆ
THIẾT KẾ	Phạm Chí Thành		HT-2021		A

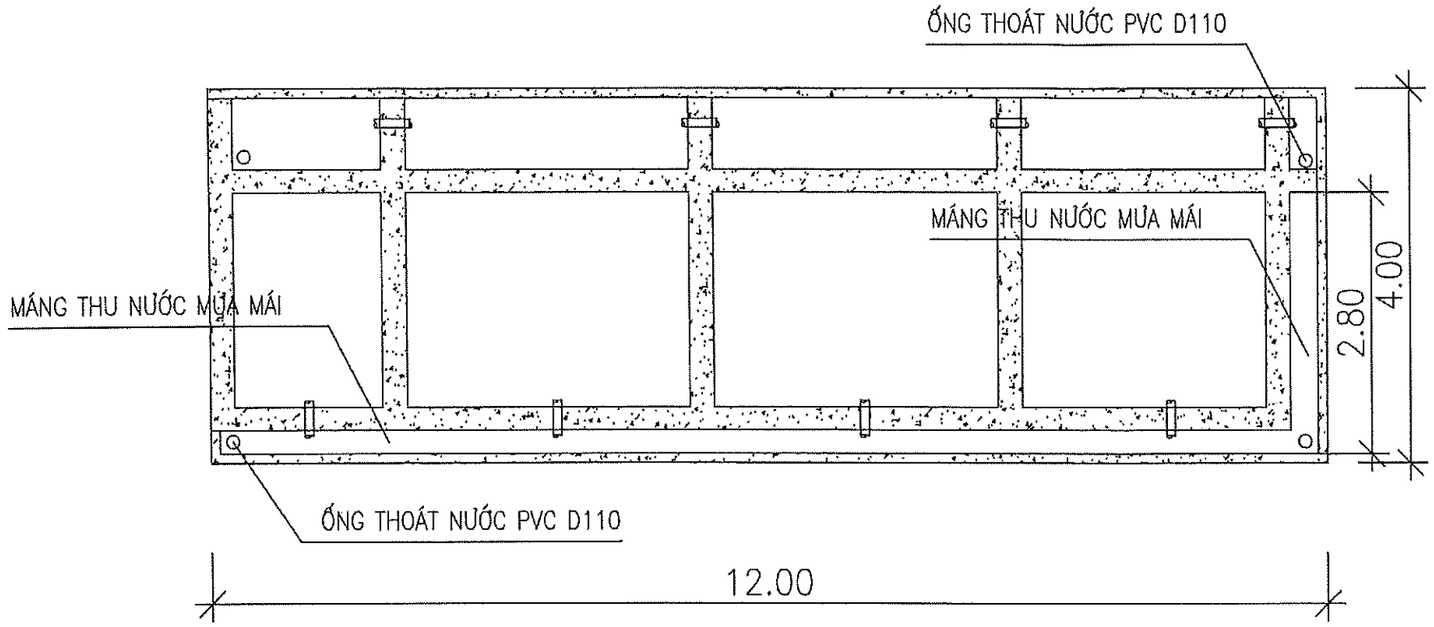

MẶT BẰNG MÁI NHÀ TẬP THỂ

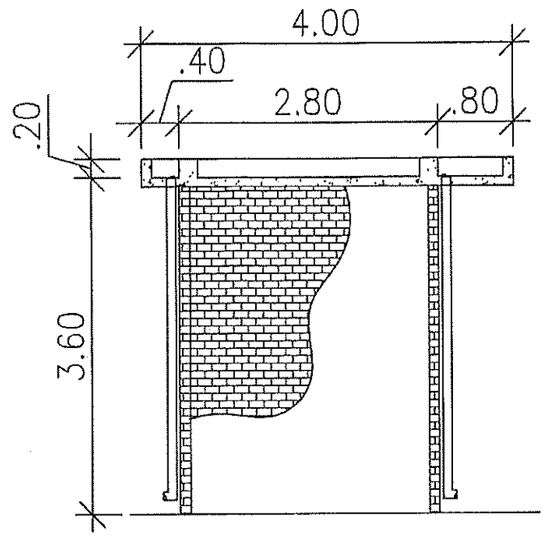

MẶT CẮT NHÀ

CÔNG TY TNHH SỐ 10 LAI CHÂU

BẢN VẼ HOÀN CÔNG

Ngày 31 tháng 08 năm 2023

NGƯỜI LẬP (Ghi rõ họ tên, chức vụ, ký)	CHỈ HUY TRƯỞNG CÔNG TRÌNH (Ghi rõ họ tên, ký)	TƯ VẤN GIÁM SÁT TRƯỞNG (Ghi rõ họ tên, chức vụ, ký)
Nguyễn Văn Tiếp	Ngô Kim Thang	Trần Nguyên Nam

CÔNG TY CỔ PHẦN TƯ VẤN THIẾT KẾ CÔNG NGHIỆP XÂY DỰNG VIỆT NAM			DỰ ÁN THỦY ĐIỆN NẬM PÌ HUYỆN NẬM NHÙN - TỈNH LAI CHÂU		
GIÁM ĐỐC	Lưu Tuấn Bảo		MẶT BẰNG MÁI NHÀ TẬP THỂ		
CNTK	Đỗ Hữu Dương				
QLKT- KCS	Đỗ Văn Chiêu				
KIỂM TRA	Nguyễn Thượng Bằng		TKKT	NP - NMTĐ - TH - 03	TỶ LỆ
THIẾT KẾ	Phạm Chí Thành		HT-2021		A

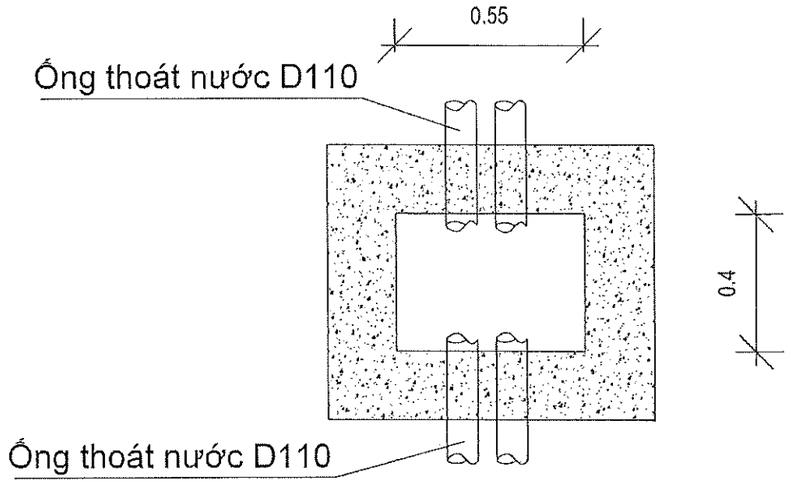

Mặt BẰNG HỐ LẮNG

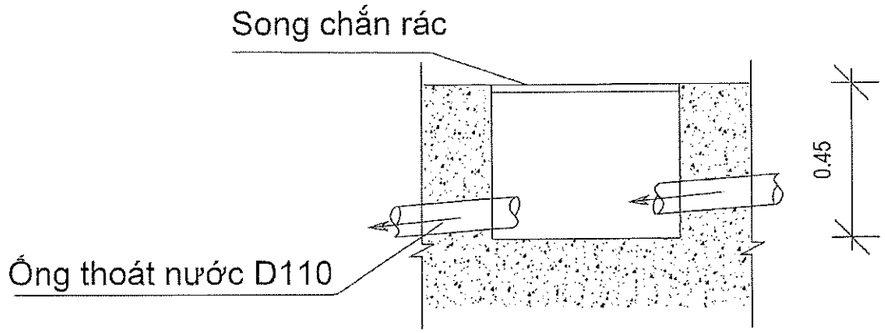

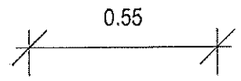

MẶT CẮT HỐ LẮNG

CÔNG TY TNHH SỐ 10 LAI CHÂU

BẢN VẼ HOÀN CÔNG

Ngày 31 tháng 08 năm 2023

NGƯỜI LẬP (Ghi rõ họ tên, chức vụ, chữ ký)	CHỈ HUY TRƯỞNG CÔNG TRÌNH (Ghi rõ họ tên, chữ ký)	TƯ VẤN GIÁM SÁT TRƯỞNG (Ghi rõ họ tên, chức vụ, chữ ký)
Nguyễn Văn Tiếp	Ngô Kim Thang	Trần Nguyên Nam

GHI CHÚ:

1. KÍCH THUỐC VÀ CAO ĐỘ TRONG1 BẢN VẼ ĐỌC LÀ M.
2. BẢN VẼ NÀY XEM CÙNG BẢN VẼ KHÁC

CÔNG TY CỔ PHẦN TƯ VẤN THIẾT KẾ CÔNG NGHIỆP XÂY DỰNG VIỆT NAM			DỰ ÁN THỦY ĐIỆN NẬM PÌ HUYỆN NẬM NHÙN - TỈNH LAI CHÂU		
GIÁM ĐỐC	Lưu Tuấn Bảo		HỐ GA LẮNG CẶN NƯỚC MƯA CHẢY TRÀN KHU TRẠM BIẾN ÁP		
CNTK	Đỗ Hữu Dương				
QLKT- KCS	Đỗ Văn Chiêu				
KIỂM TRA	Nguyễn Thượng Bằng		TKKT	NP - NMTĐ - TH - 1..	TỶ LỆ
THIẾT KẾ	Phạm Chí Thành		HT-2021		A

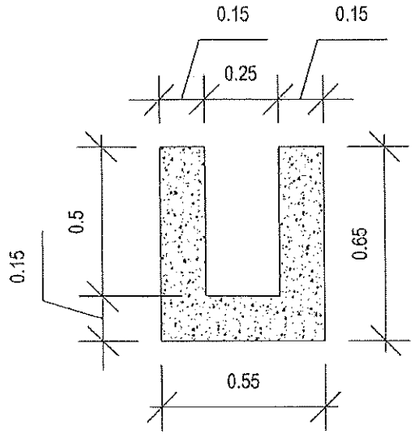

MẶT CẮT RÃNH

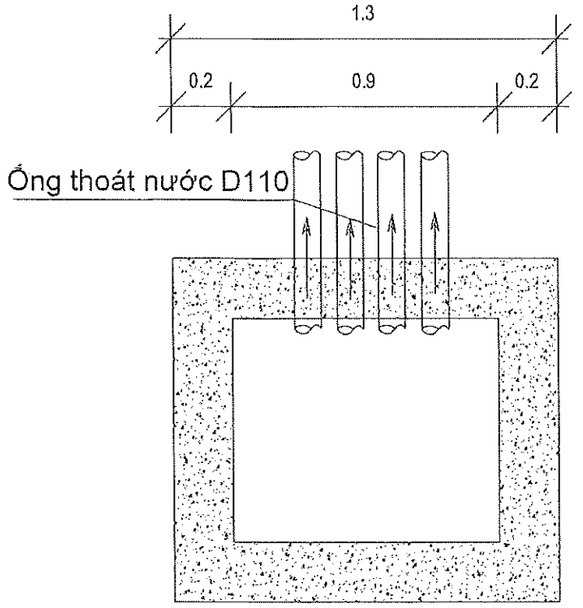

MẶT BẰNG HỐ LẮNG

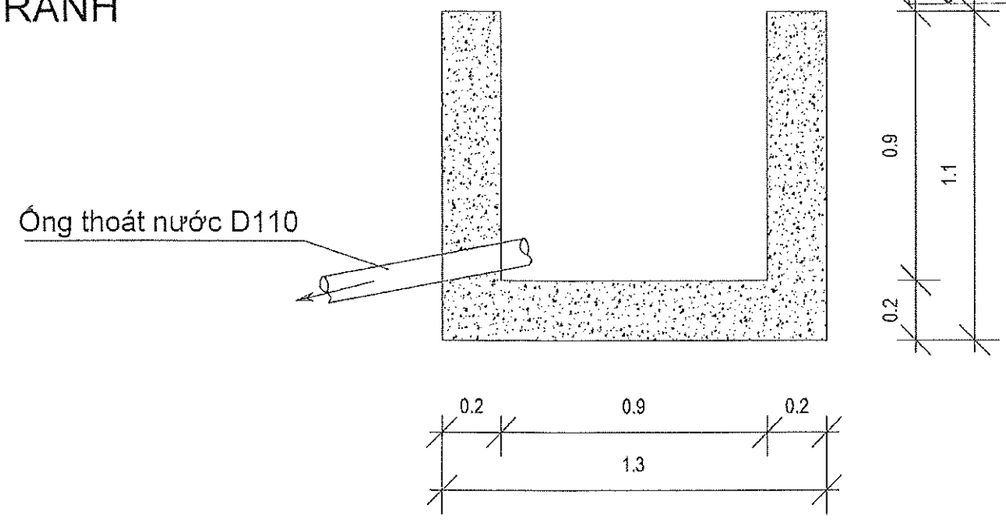

MẶT CẮT HỐ LẮNG

CÔNG TY TNHH SỐ 10 LAI CHÂU		
BẢN VẼ HOÀN CÔNG Ngày 31 tháng 08 năm 2023		
NGƯỜI LẬP (Ghi rõ họ tên, chức vụ, chữ ký) Nguyễn Văn Tiếp	CHỈ HUY TRƯỞNG CÔNG TRÌNH (Ghi rõ họ tên, chữ ký) Ngô Kim Thang	TƯ VẤN GIÁM SÁT TRƯỞNG (Ghi rõ họ tên, chức vụ, chữ ký) Trần Nguyên Nam

GHI CHÚ:

1. KÍCH THƯỚC VÀ CAO ĐỘ TRONG1 BẢN VẼ ĐỌC LÀ M.
2. BẢN VẼ NÀY XEM CÙNG BẢN VẼ KHÁC

CÔNG TY CỔ PHẦN TƯ VẤN THIẾT KẾ CÔNG NGHIỆP XÂY DỰNG VIỆT NAM			DỰ ÁN THỦY ĐIỆN NẬM PÌ HUYỆN NẬM NHÙN - TỈNH LAI CHÂU		
GIÁM ĐỐC	Lưu Tuấn Bảo		RÃNH THOÁT NƯỚC VÀ HỐ GA LẮNG CẶN NƯỚC MƯA CHẢY TRÀN		
CNTK	Đỗ Hữu Dương				
QLKT- KCS	Đỗ Văn Chiêu				
KIỂM TRA	Nguyễn Thượng Bằng		TKKT	NP - NMTĐ - TH - 1..	TỶ LỆ
THIẾT KẾ	Phạm Chí Thành		HT-2021		A

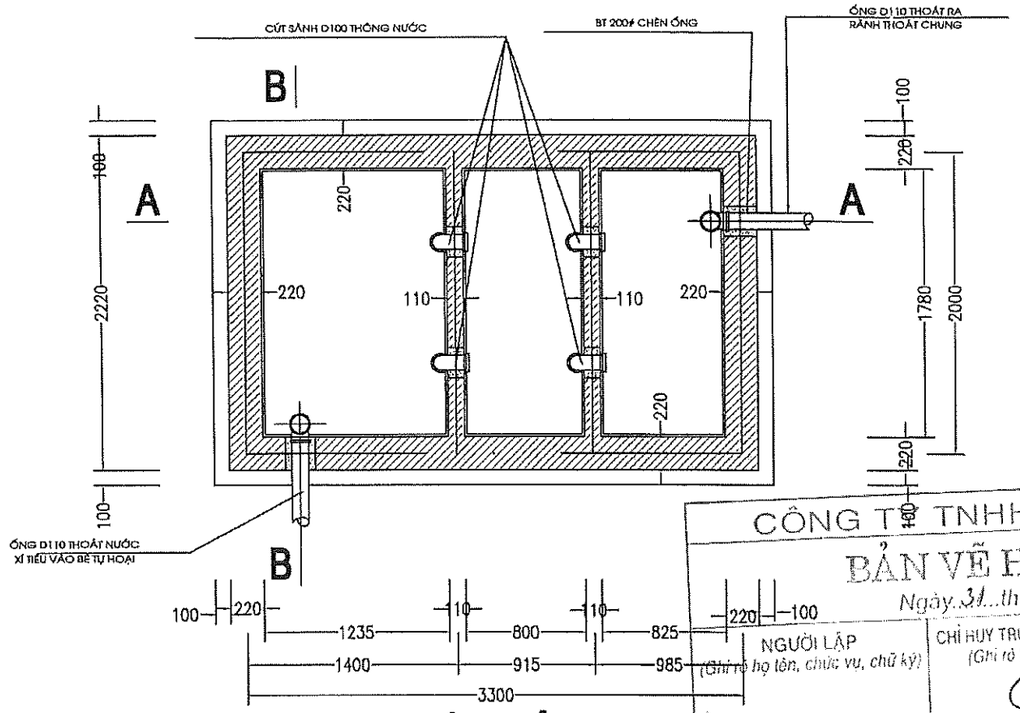

MẶT BẰNG BỂ TỰ HOẠI

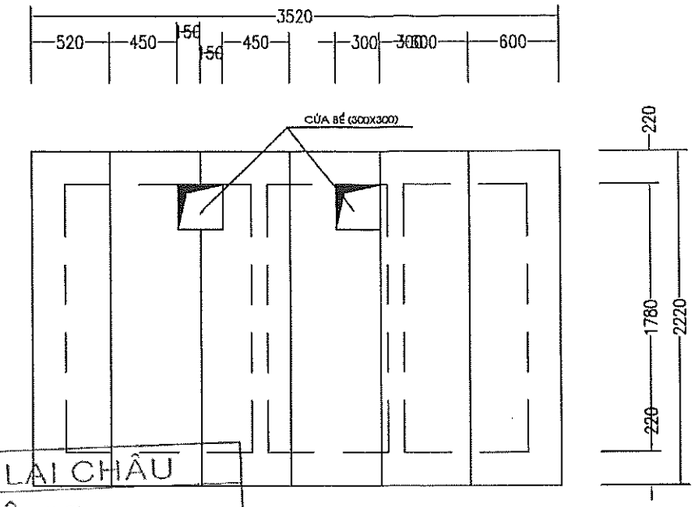

MẶT BẰNG ĐAN NẮP BỂ

CÔNG TY TNHH SỐ 10 LAI CHÂU

BẢN VẼ HOÀN CÔNG

Ngày 31 tháng 08 năm 2023

NGƯỜI LẬP	CHỈ HUY TRƯỞNG CÔNG TRÌNH	TƯ VẤN GIÁM SÁT TRƯỞNG
(Ghi rõ họ tên, chức vụ, chữ ký)	(Ghi rõ họ tên, chữ ký)	(Ghi rõ họ tên, chức vụ, chữ ký)
Nguyễn Văn Tiếp	Ngô Kim Thang	Trần Nguyên Nam

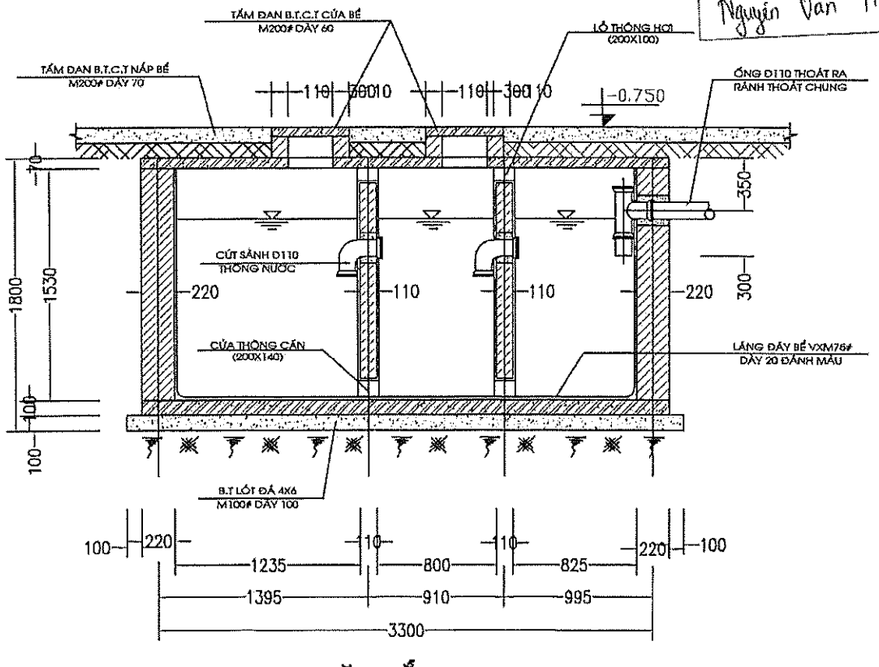

MẶT CẮT A - A

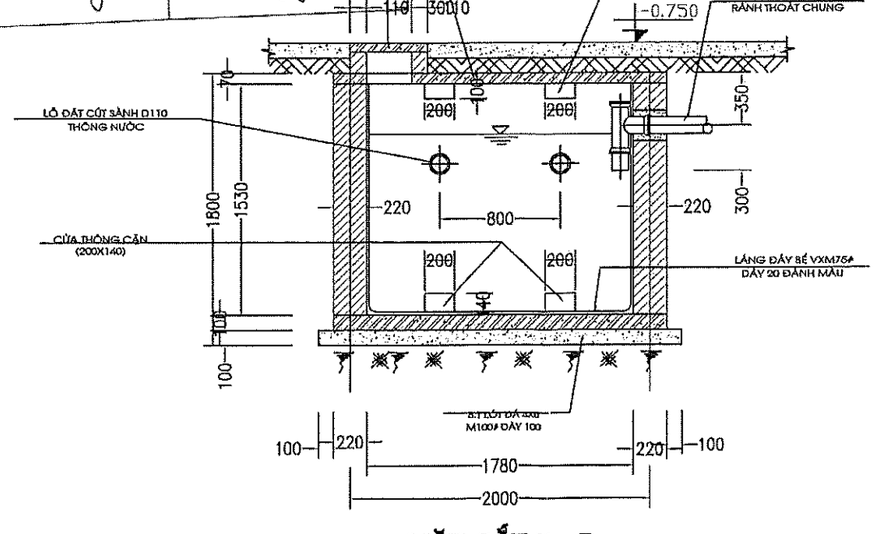

MẶT CẮT B - B

CÔNG TY CỔ PHẦN TƯ VẤN THIẾT KẾ CÔNG NGHIỆP XÂY DỰNG VIỆT NAM			DỰ ÁN THỦY ĐIỆN NẬM PÌ HUYỆN NẬM NHÙN - TỈNH LAI CHÂU			
GIÁM ĐỐC	Lưu Tuấn Bảo		CHI TIẾT BỂ TỰ HOẠI			
CNTK	Đỗ Hữu Dương					
QLKT- KCS	Đỗ Văn Chiêu					
KIỂM TRA	Nguyễn Thượng Bằng		TKKT	NP - NMTĐ - TH - 07	TỶ LỆ	
THIẾT KẾ	Phạm Chí Thành		HT-2021		A	

SƠ ĐỒ CÔNG NGHỆ HỆ THỐNG XỬ LÝ NƯỚC THẢI - AO

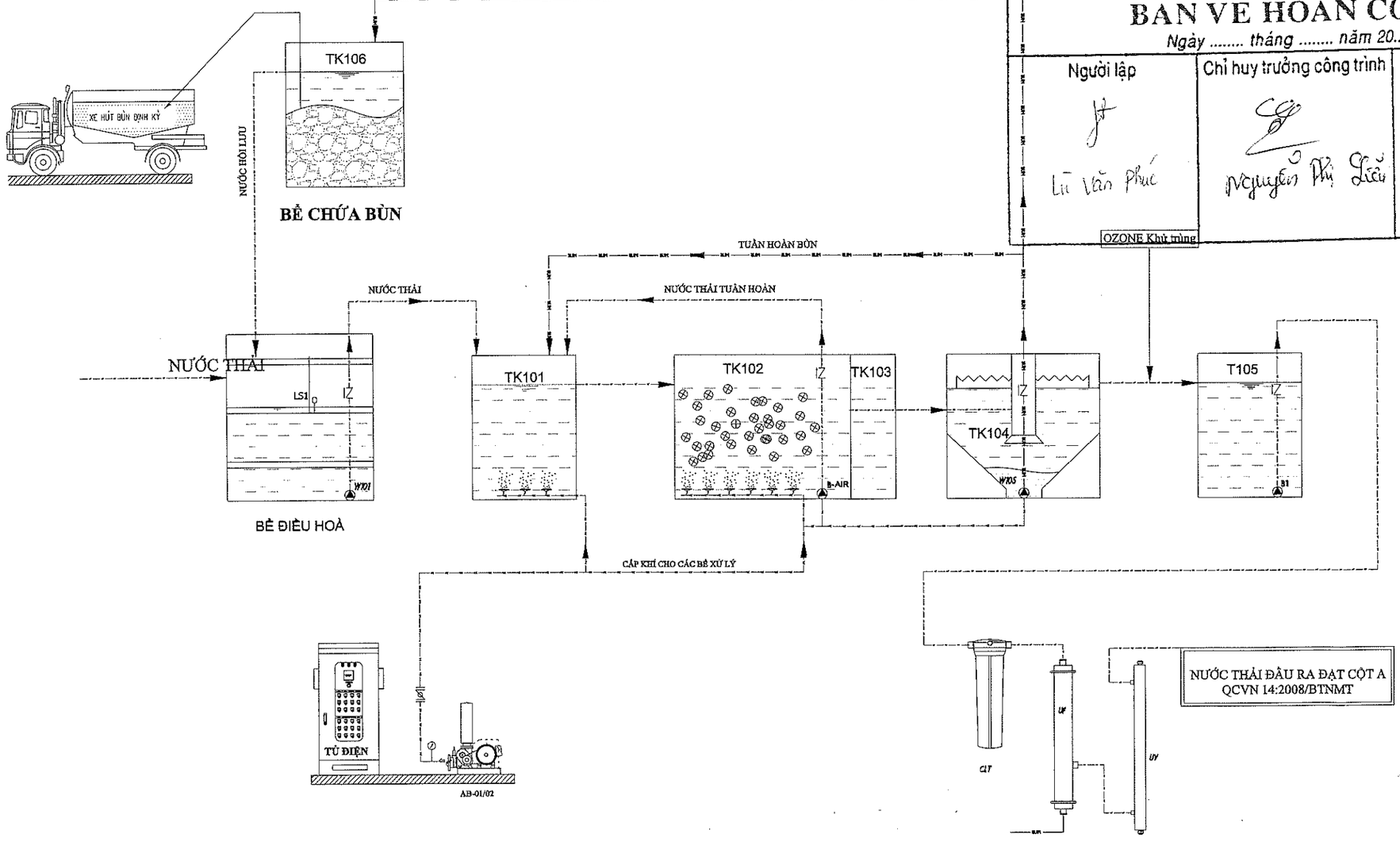

CHÚ THÍCH

TK1.01	: BỂ THIẾU KHÍ	WP101	: BƠM NƯỚC THẢI BỂ ĐIỀU HÒA	UV	: ĐÈN KHỬ TRÙNG UV
TK1.02	: BỂ HIẾU KHÍ 01	WP105	: BƠM BỂ TRUNG GIAN	TDĐK	: TỦ ĐIỆN ĐIỀU KHIỂN
TK1.03	: BỂ HIẾU KHÍ 02	CLT	: CỐC LỌC TINH	AB – 01/02	: MÁY THỔI KHÍ
TK1.04	: BỂ LẮNG SINH HỌC	UF	: BỘ LỌC UF	ĐTK	: ĐĨA THỔI KHÍ
TK1.05	: BỂ TRUNG GIAN				
TK1.06	: BỂ CHỨA BÙN				

CÔNG TY TNHH MTV TƯ VẤN XÂY DỰNG & THƯƠNG MẠI THÁI SƠN

BẢN VẼ HOÀN CÔNG

Ngày ..... tháng ..... năm 20.....

Người lập	Chỉ huy trưởng công trình	Tư vấn giám sát trưởng
Lù Văn Phúc	Nguyễn Thị Liễu	Hoàng Nhật

OZONE Khử trùng

Hồ sơ thi công

Hợp đồng kinh tế số: 272/2024/HĐ-LĐTB

Ký kết ngày 27 tháng 02 năm 2024

Ngày :	Hiệu chỉnh

Chủ đầu tư - owner :

CÔNG TY CỔ PHẦN NĂNG LƯỢNG NẬM PÌ HÀ CHÂU

CTHĐQT - director:

LÊ VIỆT HÀ

Nhà thầu - contractor:

CÔNG TY TNHH MTV TƯ VẤN XÂY DỰNG & THƯƠNG MẠI THÁI SƠN

Giám đốc - director

NGUYỄN THỊ LIỄU

Dự án - project

HỆ THỐNG XỬ LÝ NƯỚC THẢI SINH HOẠT CÔNG SUẤT 05M3/NG.ĐÊM

Địa điểm:

Huyện Nậm Nhùn, Tỉnh Lai Châu

Chủ trì thiết kế - Primary Architect

NGUYỄN THỊ LIỄU

Thiết kế - Design & Cad by

LÙ VĂN PHÚC

Quản lí kĩ thuật - checked by :

NGUYỄN VĂN LƯƠNG

Tên bản vẽ - drawing name

SƠ ĐỒ CÔNG NGHỆ HỆ THỐNG XỬ LÝ NƯỚC THẢI - AO

Tỉ lệ - scale	Số hiệu - drawing no
Đường dẫn- path file ...../...../...../.....	
Hoàn thành	03/2024

MẶT BẰNG HỆ THỐNG XỬ LÝ NƯỚC THẢI

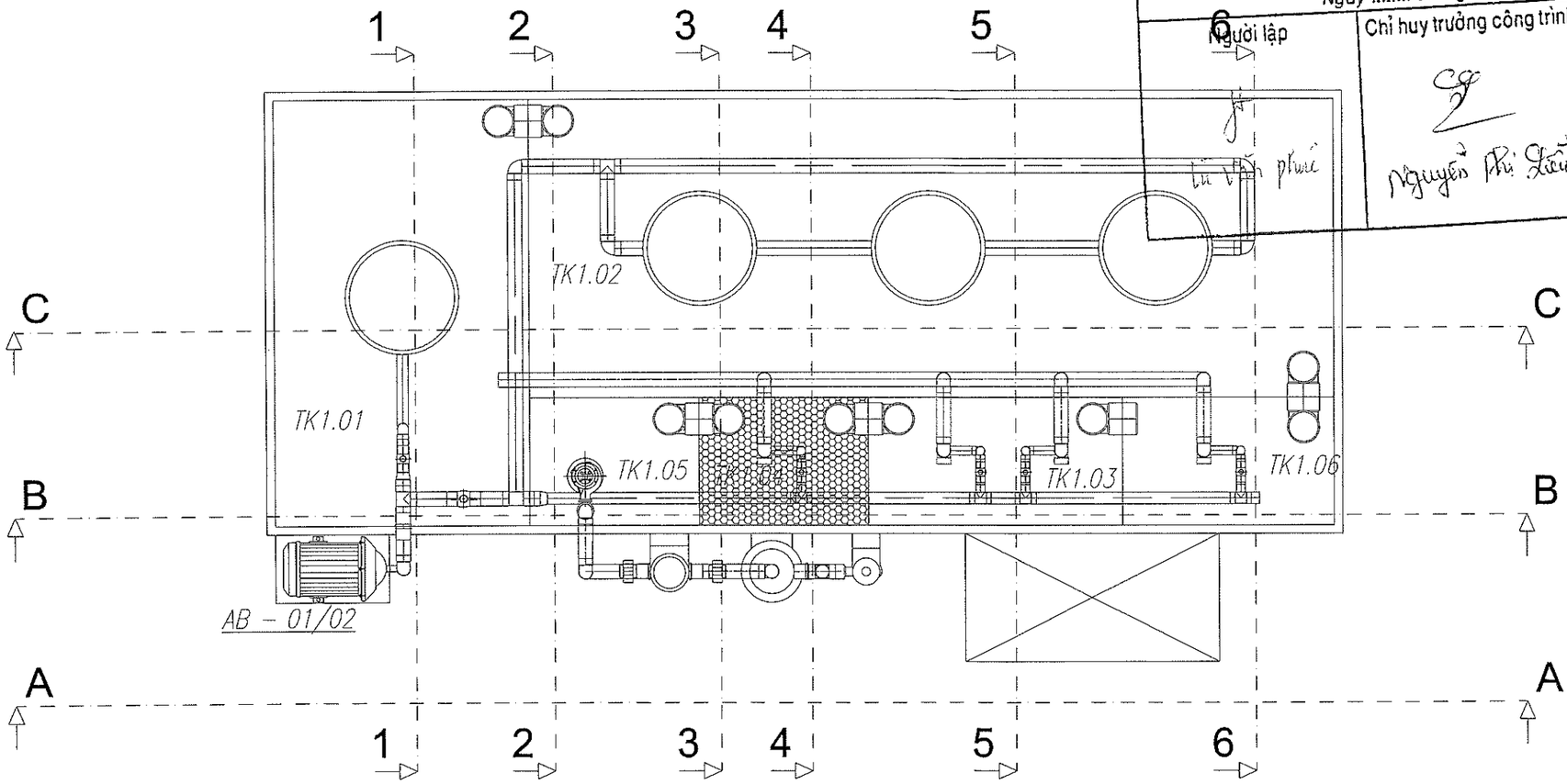

CÔNG TY TNHH MTV TƯ VẤN XÂY DỰNG & THƯƠNG MẠI THÁI SƠN

BẢN VẼ HOÀN CÔNG

Ngày ..... tháng ..... năm 20.....

Người lập	Chỉ huy trưởng công trình	Tư vấn giám sát trưởng
Lù Văn phúc	Nguyễn Thị Liễu	Hoàng Nhất

CHÚ THÍCH

CHI CHÚ: BỒN ĐƯỢC THIẾT KẾ BẰNG INOX SUS304, ĐAI CĂNG CỨNG BẰNG INOX HỘP XUNG QUANH BỂ. CÁC MỐI HÀN KÍN THÍT, CHỐNG RÒ RỈ NƯỚC

TK1.01	: BỂ THIẾU KHÍ	WP101	: BƠM NƯỚC THẢI BỂ ĐIỀU HÒA	UV	: ĐÈN KHỬ TRÙNG UV
TK1.02	: BỂ HIẾU KHÍ 01	WP105	: BƠM BỂ TRUNG GIAN	TĐĐK	: TỦ ĐIỆN ĐIỀU KHIỂN
TK1.03	: BỂ HIẾU KHÍ 02	CLT	: CỐC LỌC TINH	AB – 01/02	: MÁY THỔI KHÍ
TK1.04	: BỂ LẮNG SINH HỌC	UF	: BỘ LỌC UF	ĐTK	: ĐĨA THỔI KHÍ
TK1.05	: BỂ TRUNG GIAN				
TK1.06	: BỂ CHỨA BÙN				

Hồ sơ thi công

Hợp đồng kinh tế số: 272/2024/HĐ-LĐTB

Ký kết ngày 27 tháng 02 năm 2024

Ngày :	Hiệu chỉnh

Chủ đầu tư - owner :

CÔNG TY CỔ PHẦN NĂNG LƯỢNG NẬM PÌ HÀ CHÂU

CTHĐQT - director:

LÊ VIỆT HÀ

Nhà thầu - contractor:

CÔNG TY TNHH MTV TƯ VẤN XÂY DỰNG & THƯƠNG MẠI THÁI SƠN

Giám đốc - director:

NGUYỄN THỊ LIỄU

Dự án - project

HỆ THỐNG XỬ LÝ NƯỚC THẢI SINH HOẠT CÔNG SUẤT 05M3/NG.ĐÊM

Địa điểm:

Huyện Nậm Nhùn, Tỉnh Lai Châu

Chủ trì thiết kế - Primary Architect

NGUYỄN THỊ LIỄU

Thiết kế - Design & Cad by

LÙ VĂN PHÚC

Quản lí kĩ thuật - checked by :

NGUYỄN VĂN LƯƠNG

Tên bản vẽ - drawing name

MẠT BẰNG HỆ THỐNG XỬ LÝ NƯỚC THẢI

Tỉ lệ - scale	Số hiệu - drawing no
Đường dẫn- path file ...../...../...../.....	
Hoàn thành	03/2024

MẶT BẰNG THIẾT BỊ HỆ THỐNG

CÔNG TY TNHH MTV TƯ VẤN XÂY DỰNG & THƯƠNG MẠI THÁI SƠN

BẢN VẼ HOÀN CÔNG

Ngày ..... tháng ..... năm 20.....

Người lập	Chỉ huy trưởng công trình	Tư vấn giám sát trưởng
Lù Văn Phúc	Nguyễn Thị Liễu	Hoàng Nhất

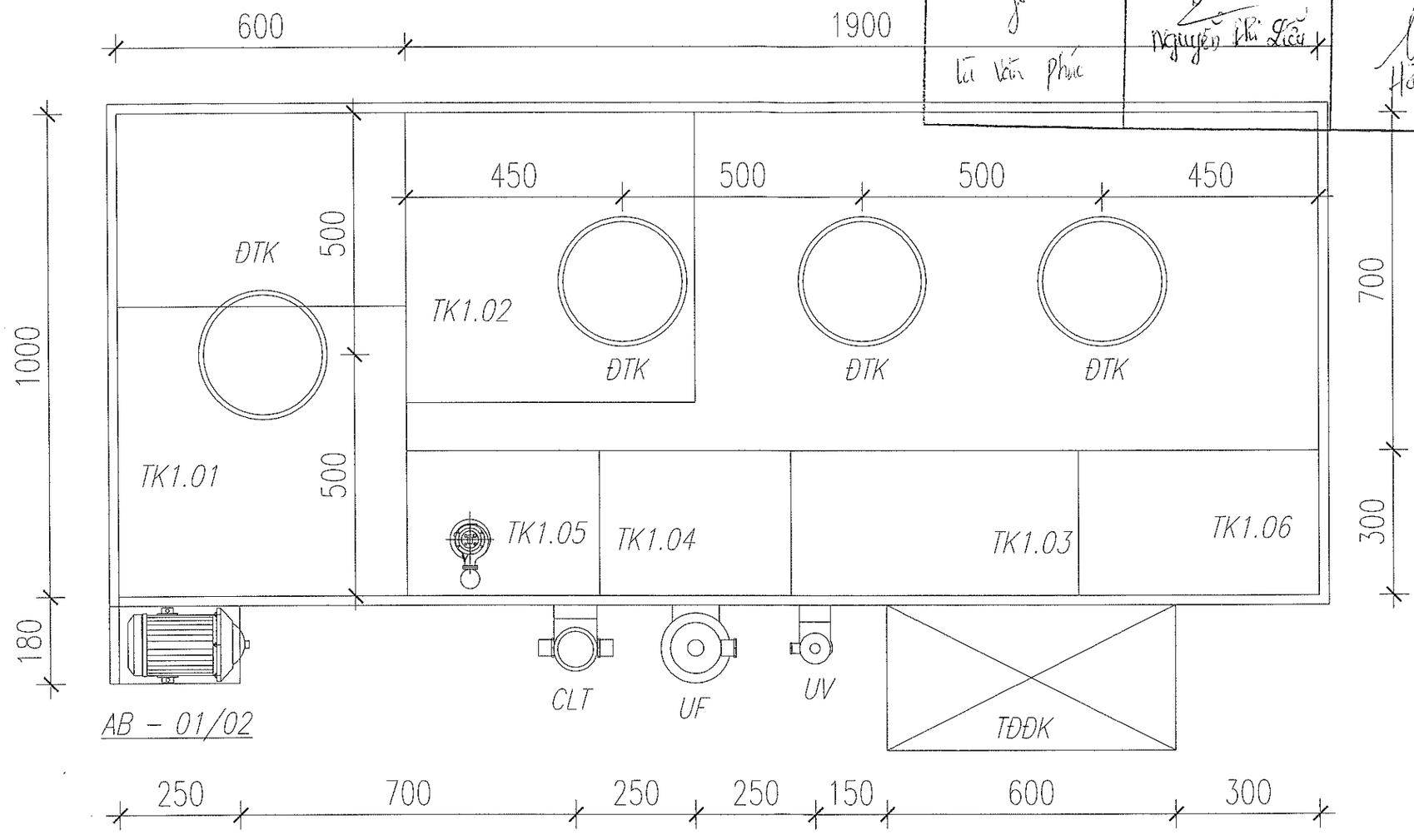

CHÚ THÍCH

TK1.01	: BỂ THIẾU KHÍ	WP101	: BƠM NƯỚC THẢI BỂ ĐIỀU HÒA	UV	: ĐÈN KHỬ TRÙNG UV
TK1.02	: BỂ HIẾU KHÍ 01	WP105	: BƠM BỂ TRUNG GIAN	TĐĐK	: TỦ ĐIỆN ĐIỀU KHIỂN
TK1.03	: BỂ HIẾU KHÍ 02	CLT	: CỐC LỌC TINH	AB – 01/02	: MÁY THỔI KHÍ
TK1.04	: BỂ LẮNG SINH HỌC	UF	: BỘ LỌC UF	ĐTK	: ĐĨA THỔI KHÍ
TK1.05	: BỂ TRUNG GIAN				
TK1.06	: BỂ CHỨA BÙN				

Hồ sơ thi công

Hợp đồng kinh tế số: 272/2024/HĐ-LĐTB

Ký kết ngày 27 tháng 02 năm 2024

Ngày :	Hiệu chỉnh

Chủ đầu tư - owner :

CÔNG TY CỔ PHẦN NĂNG LƯỢNG NẬM PÌ HÀ CHÂU

CTHĐQT - director:

LÊ VIỆT HÀ

Nhà thầu - contractor:

CÔNG TY TNHH MTV TƯ VẤN XÂY DỰNG & THƯƠNG MẠI THÁI SƠN

Địa chỉ: Số nhà N6-LK01, Ngõ 24, Đg.Văn Phú, P.Phú La, Q.Hà Đông

Giám đốc -director:

NGUYỄN THỊ LIỄU

Dự án - project

HỆ THỐNG XỬ LÝ NƯỚC THẢI SINH HOẠT CÔNG SUẤT 05M3/NG.ĐÊM

Địa điểm:

Huyện Nậm Nhùn, Tỉnh Lai Châu

Chủ trì thiết kế - Primary Architect

NGUYỄN THỊ LIỄU

Thiết kế - Design & Cad by

LÙ VĂN PHÚC

Quản lí kĩ thuật - checked by :

NGUYỄN VĂN LƯƠNG

Tên bản vẽ - drawing name

MẶT BẰNG THIẾT BỊ HỆ THỐNG

Tỉ lệ - scale	Số hiệu - drawing no
Đường dẫn- path file ...../...../...../.....	
Hoàn thành	03/2024

MẶT BẰNG THIẾT BỊ VÀ ĐƯỜNG ỐNG HỆ THỐNG XỬ LÝ

CÔNG TY TNHH MTV TƯ VẤN XÂY DỰNG & THƯƠNG MẠI THÁI SƠN

BẢN VẼ HOÀN CÔNG

Ngày ..... tháng ..... năm 20.....

Người lập	Chỉ huy trưởng công trình	Tư vấn giám sát trưởng
Lù Văn Phúc	Nguyễn Thị Liễu	Hoàng Nhật

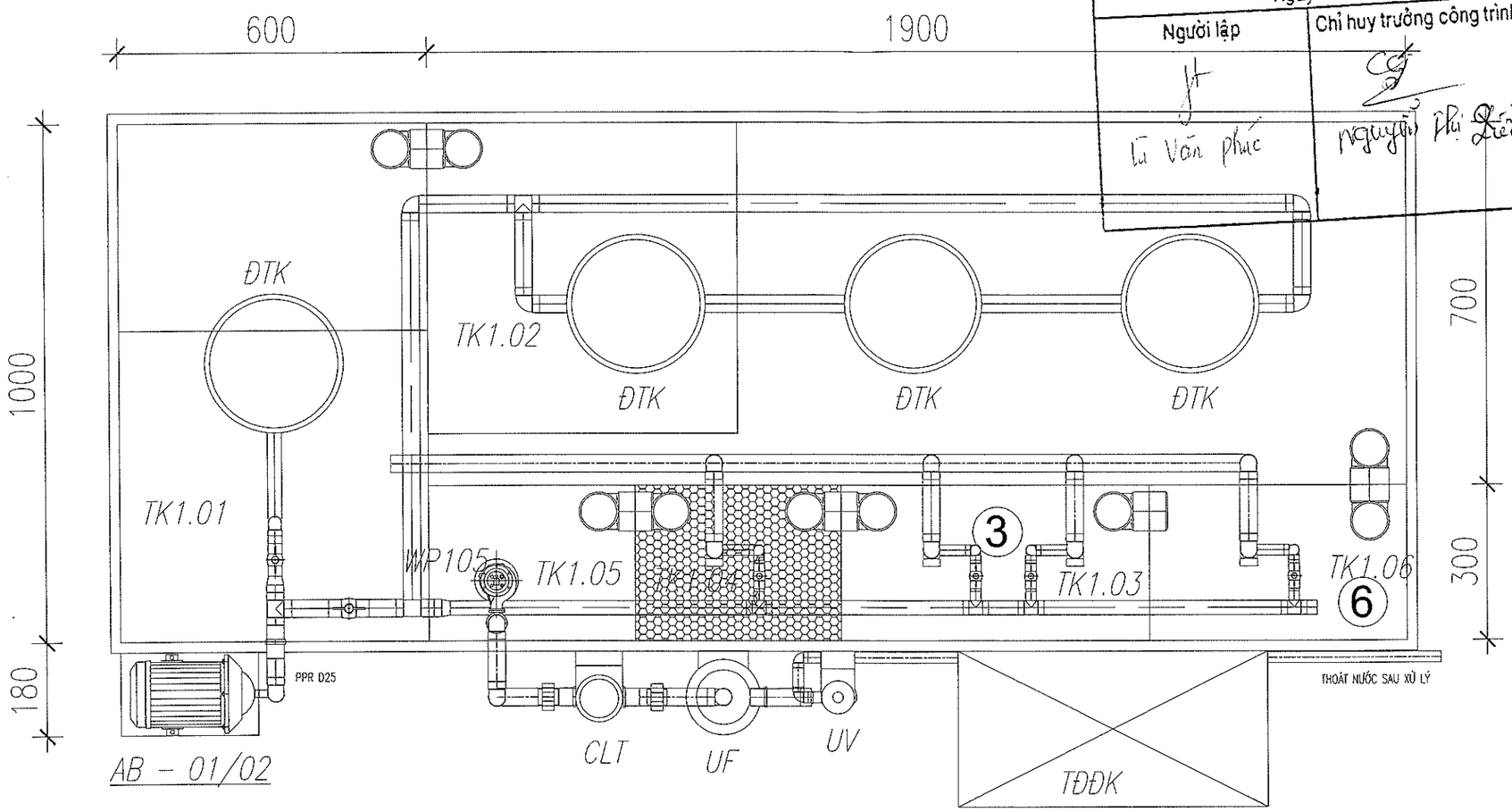

CHÚ THÍCH

TK1.01	: BỂ THIẾU KHÍ	WP101	: BƠM NƯỚC THẢI BỂ ĐIỀU HÒA	UV	: ĐÈN KHỬ TRÙNG UV
TK1.02	: BỂ HIẾU KHÍ 01	WP105	: BƠM BỂ TRUNG GIAN	TĐĐK	: TỦ ĐIỆN ĐIỀU KHIỂN
TK1.03	: BỂ HIẾU KHÍ 02	CLT	: CỐC LỌC TINH	AB – 01/02	: MÁY THỔI KHÍ
TK1.04	: BỂ LẮNG SINH HỌC	UF	: BỘ LỌC UF	ĐTK	: ĐĨA THỔI KHÍ
TK1.05	: BỂ TRUNG GIAN				
TK1.06	: BỂ CHỨA BÙN				

Hồ sơ thi công

Hợp đồng kinh tế số: 272/2024/HĐ-LĐTB

Ký kết ngày 27 tháng 02 năm 2024

Ngày :	Hiệu chỉnh

Chủ đầu tư - owner :

CÔNG TY CỔ PHẦN NĂNG LƯỢNG NẬM PÌ HÀ CHÂU

CTHĐQT - director:

LÊ VIỆT HÀ

Nhà thầu - contractor:

CÔNG TY TNHH MTV TƯ VẤN XÂY DỰNG & THƯƠNG MẠI THÁI SƠN

Địa chỉ: Số nhà Nô-LK01, Ngõ 24, Đg.Văn Phúc P.Phú La, Q.Hà Đông

Giám đốc - director:

NGUYỄN THỊ LIỄU

Dự án - project

HỆ THỐNG XỬ LÝ NƯỚC THẢI SINH HOẠT CÔNG SUẤT 05M3/NG.ĐÊM

Địa điểm:

Huyện Nậm Nhùn, Tỉnh Lai Châu

Chủ trì thiết kế - Primary Architect

NGUYỄN THỊ LIỄU

Thiết kế - Design & Cad by

LÙ VĂN PHÚC

Quản lí kĩ thuật - checked by :

NGUYỄN VĂN LƯƠNG

Tên bản vẽ - drawing name

MẶT BẰNG THIẾT BỊ VÀ ĐƯỜNG ỐNG HỆ THỐNG XỬ LÝ

Tỉ lệ - scale	Số hiệu - drawing no
Đường dẫn- path file ...../...../...../.....	
Hoàn thành	03/2024

MẶT BẰNG ĐƯỜNG ỐNG NƯỚC

CÔNG TY TNHH MTV TƯ VẤN XÂY DỰNG & THƯƠNG MẠI THÁI SƠN

BẢN VẼ HOÀN CÔNG

Ngày ..... tháng ..... năm 20.....

Người lập	Chỉ huy trưởng công trình	Tư vấn giám sát trưởng
Lù Văn Phúc	Nguyễn Thị Liễu	Hoàng Nhất

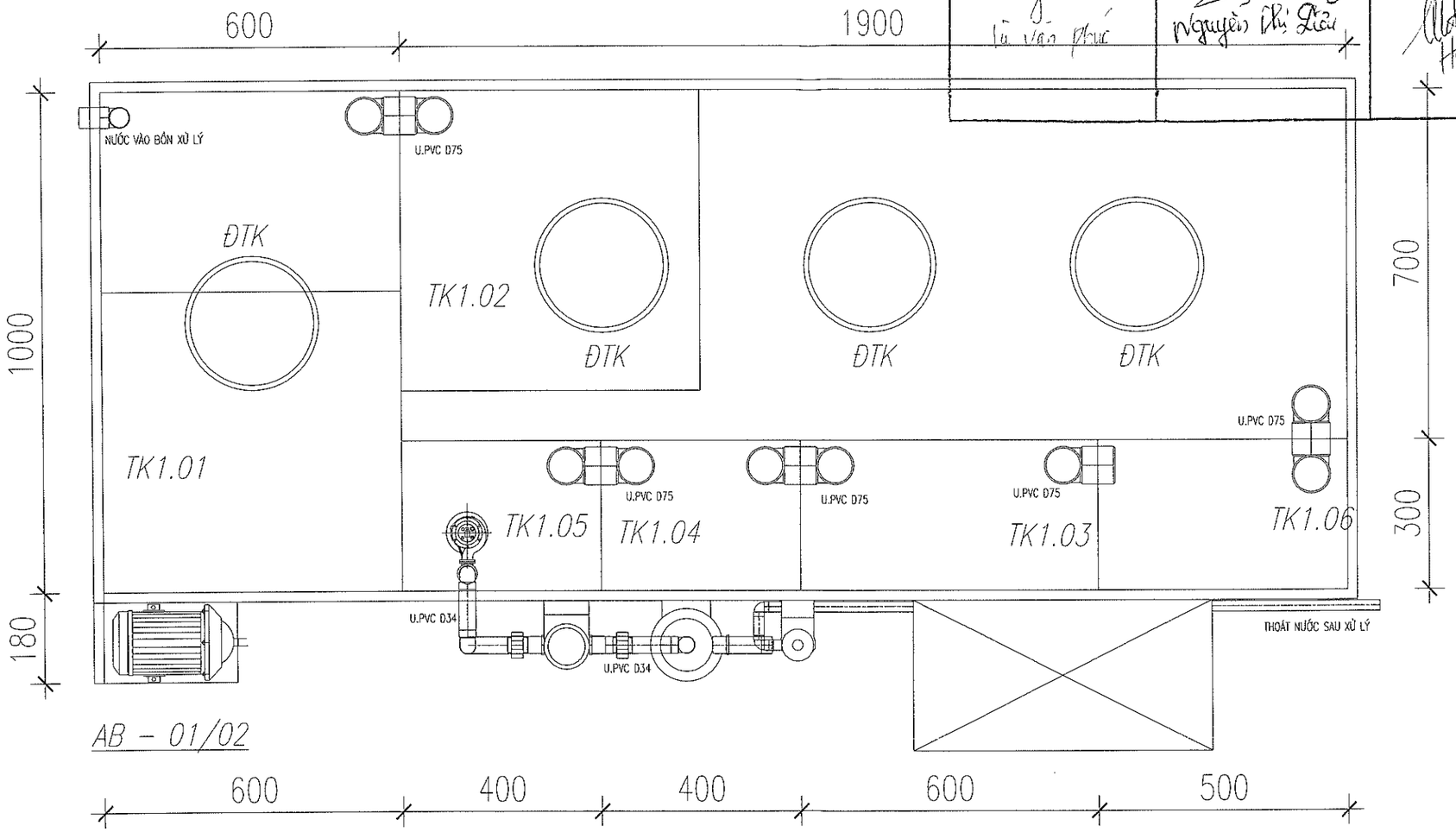

CHÚ THÍCH

TK1.01	: BỂ THIẾU KHÍ	WP101	: BƠM NƯỚC THẢI BỂ ĐIỀU HÒA	UV	: ĐÈN KHỬ TRÙNG UV
TK1.02	: BỂ HIẾU KHÍ 01	WP105	: BƠM BỂ TRUNG GIAN	TĐĐK	: TỦ ĐIỆN ĐIỀU KHIỂN
TK1.03	: BỂ HIẾU KHÍ 02	CLT	: CỐC LỌC TINH	AB – 01/02	: MÁY THỔI KHÍ
TK1.04	: BỂ LẮNG SINH HỌC	UF	: BỘ LỌC UF	ĐTK	: ĐĨA THỔI KHÍ
TK1.05	: BỂ TRUNG GIAN				
TK1.06	: BỂ CHỨA BÙN				

Hồ sơ thi công

Hợp đồng kinh tế số: 272/2024/HĐ-LĐTB

Ký kết ngày 27 tháng 02 năm 2024

Ngày :	Hiệu chỉnh

Chủ đầu tư - owner :

CÔNG TY CỔ PHẦN NĂNG LƯỢNG NẬM PÌ HÀ CHÂU

CTHĐQT - director:

LÊ VIỆT HÀ

Nhà thầu - contractor:

CÔNG TY TNHH MTV TƯ VẤN XÂY DỰNG & THƯƠNG MẠI THÁI SƠN

M.S.D.N: 6200085298-C.T.T.N.H.H CÔNG TY TNHH MTV XÂY DỰNG & THƯƠNG MẠI THÁI SƠN TP. LAI CHÂU - T. LAI CHÂU

Địa chỉ: Số nhà N8-LKDT, Ngõ 24, Đg.Văn Phú, P.Phú La, Q.Hà Đông

Giám đốc - director:

NGUYỄN THỊ LIỄU

Dự án - project

HỆ THỐNG XỬ LÝ NƯỚC THẢI SINH HOẠT CÔNG SUẤT 05M3/NG.ĐÊM

Địa điểm:

Huyện Nậm Nhùn, Tỉnh Lai Châu

Chủ trì thiết kế - Primary Architect

NGUYỄN THỊ LIỄU

Thiết kế - Design & Cad by

LÙ VĂN PHÚC

Quản lí kĩ thuật - checked by :

NGUYỄN VĂN LƯƠNG

Tên bản vẽ - drawing name

MẶT BẰNG ĐƯỜNG ỐNG NƯỚC

Tỉ lệ - scale	Số hiệu - drawing no
Đường dẫn- path file ...../...../...../.....	
Hoàn thành	03/2024

MẶT BẰNG ĐƯỜNG ỐNG KHÍ

CÔNG TY TNHH MTV TƯ VẤN XÂY DỰNG & THƯƠNG MẠI THÁI SƠN

BẢN VẼ HOÀN CÔNG

Ngày ..... tháng ..... năm 20.....

Người lập	Chỉ huy trưởng công trình	Tư vấn giám sát trưởng
Lù Văn Phúc	Nguyễn Thị Liễu	Hoàng Nhất

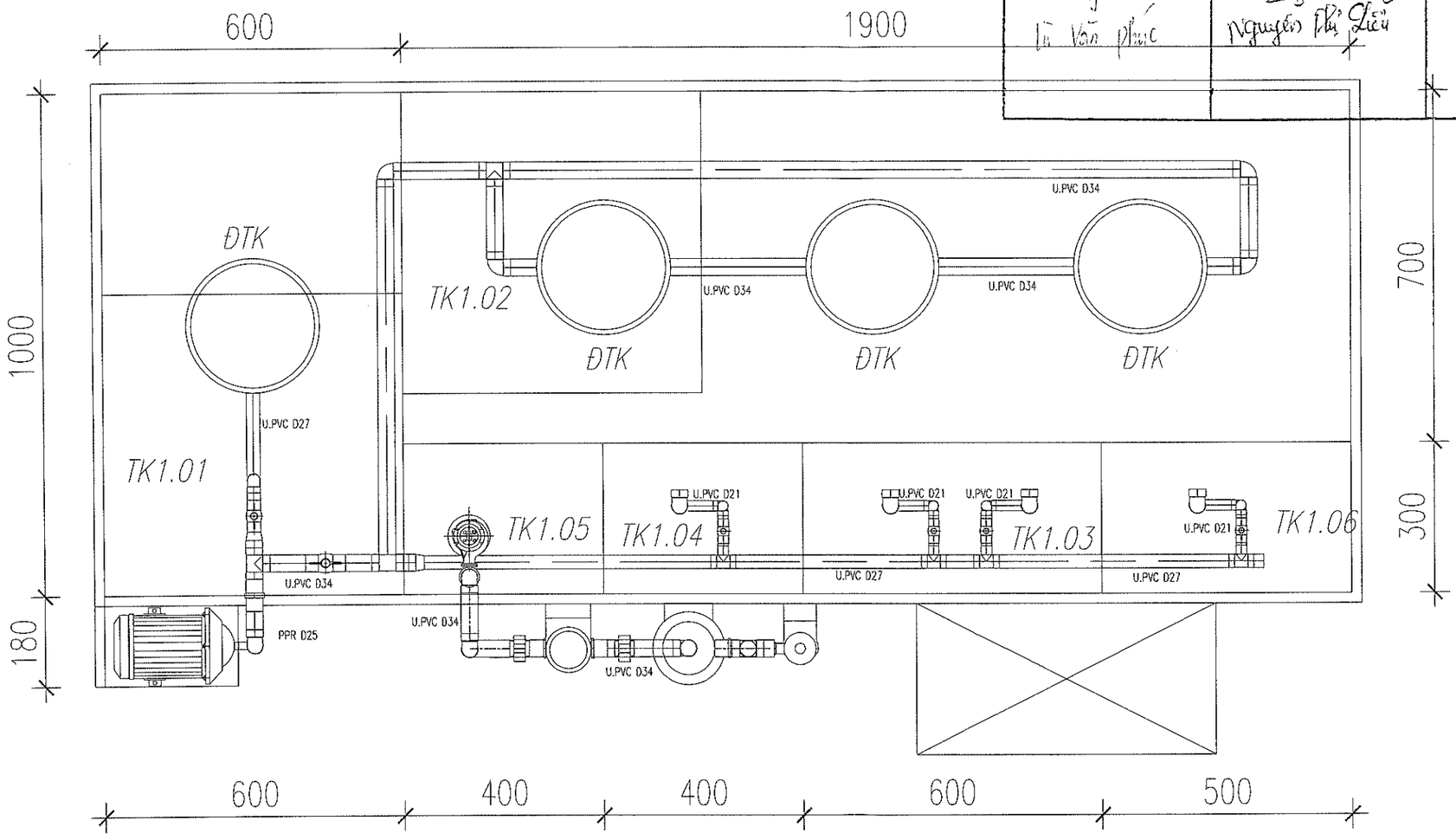

CHÚ THÍCH

TK1.01	: BỂ THIẾU KHÍ	WP101	: BƠM NƯỚC THẢI BỂ ĐIỀU HÒA	UV	: ĐÈN KHỬ TRÙNG UV
TK1.02	: BỂ HIẾU KHÍ 01	WP105	: BƠM BỂ TRUNG GIAN	TĐĐK	: TỦ ĐIỆN ĐIỀU KHIỂN
TK1.03	: BỂ HIẾU KHÍ 02	CLT	: CỐC LỌC TINH	AB – 01/02	: MÁY THỔI KHÍ
TK1.04	: BỂ LẮNG SINH HỌC	UF	: BỘ LỌC UF	ĐTK	: ĐĨA THỔI KHÍ
TK1.05	: BỂ TRUNG GIAN				
TK1.06	: BỂ CHỨA BÙN				

Hồ sơ thi công

Hợp đồng kinh tế số: 272/2024/HĐ-LĐTB

Ký kết ngày 27 tháng 02 năm 2024

Ngày :	Hiệu chỉnh

Chủ đầu tư - owner :

CÔNG TY CỔ PHẦN NĂNG LƯỢNG NẬM PÌ HÀ CHÂU

CTHĐQT - director:

LÊ VIỆT HÀ

Nhà thầu - contractor:

CÔNG TY TNHH MTV TƯ VẤN XÂY DỰNG & THƯƠNG MẠI THÁI SƠN

M.S.D.N: 6200085298-C.T.T.N.H.H. CÔNG TY T.N.H.H TƯ VẤN XÂY DỰNG & THƯƠNG MẠI THÁI SƠN TP. LAI CHÂU-T. LAI CHÂU

Địa chỉ: Số nhà N6-LK01, Ngõ 24, Đỗ Văn Phú, P.Phố Là, Q.Hà Đông

Giám đốc - director:

NGUYỄN THỊ LIỄU

Dự án - project

HỆ THỐNG XỬ LÝ NƯỚC THẢI SINH HOẠT CÔNG SUẤT 05M3/NG.ĐÊM

Địa điểm:

Huyện Nậm Nhùn, Tỉnh Lai Châu

Chủ trì thiết kế - Primary Architect

NGUYỄN THỊ LIỄU

Thiết kế - Design & Cad by

LÙ VĂN PHÚC

Quản lí kĩ thuật - checked by :

NGUYỄN VĂN LƯƠNG

Tên bản vẽ - drawing name

MẶT BẰNG ĐƯỜNG ỐNG KHÍ

Tỉ lệ - scale	Số hiệu - drawing no
Đường dẫn- path file ...../...../...../.....	
Hoàn thành	03/2024

CÔNG TY TNHH MTV TƯ VẤN XÂY DỰNG & THƯƠNG MẠI THÁI SƠN

MẶT BẰNG ĐƯỜNG BÙN

BẢN VẼ HOÀN CÔNG

Ngày ..... tháng ..... năm 20.....

Người lập	Chỉ huy trưởng công trình	Tư vấn giám sát trưởng
Lù văn phúc	Nguyễn Thị Liễu	Hoàng Nhật

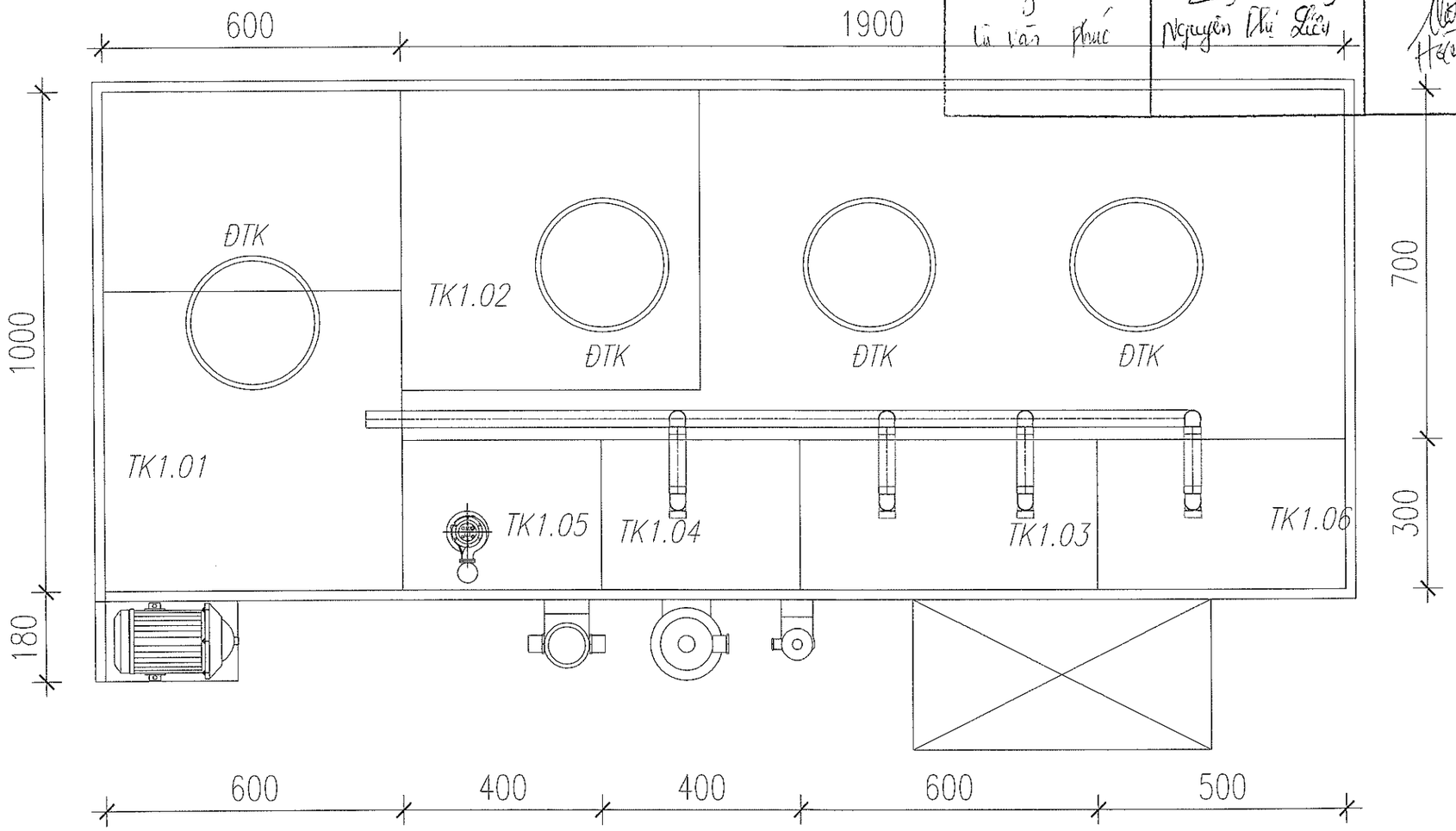

CHÚ THÍCH

TK1.01	: BỂ THIẾU KHÍ	WP101	: BƠM NƯỚC THẢI BỂ ĐIỀU HÒA	UV	: ĐÈN KHỬ TRÙNG UV
TK1.02	: BỂ HIẾU KHÍ 01	WP105	: BƠM BỂ TRUNG GIAN	TĐĐK	: TỦ ĐIỆN ĐIỀU KHIỂN
TK1.03	: BỂ HIẾU KHÍ 02	CLT	: CỐC LỌC TINH	AB – 01/02	: MÁY THỔI KHÍ
TK1.04	: BỂ LẮNG SINH HỌC	UF	: BỘ LỌC UF	ĐTK	: ĐĨA THỔI KHÍ
TK1.05	: BỂ TRUNG GIAN				
TK1.06	: BỂ CHỨA BÙN				

Hồ sơ thi công

Hợp đồng kinh tế số: 272/2024/HĐ-LĐTB

Ký kết ngày 27 tháng 02 năm 2024

Ngày :	Hiệu chỉnh

Chủ đầu tư - owner :

CÔNG TY CỔ PHẦN NĂNG LƯỢNG NẬM PÌ HÀ CHÂU

CTHĐQT - director:

LÊ VIỆT HÀ

Nhà thầu - contractor:

CÔNG TY TNHH MTV TƯ VẤN XÂY DỰNG & THƯƠNG MẠI THÁI SƠN

M.S.D.N: 6200085298-C.T.T.N.H.H. CÔNG TY TNHH MTV TƯ VẤN XÂY DỰNG & THƯƠNG MẠI THÁI SƠN TP. LAI CHÂU - T. LAI CHÂU

Đ/c: Số nhà N8-LK01, Ngõ 24, Đỗ Văn Phú, P.Phú La, Q.Hà Đông

Giám đốc - director:

NGUYỄN THỊ LIỄU

Dự án - project

HỆ THỐNG XỬ LÝ NƯỚC THẢI SINH HOẠT CÔNG SUẤT 05M3/NG.ĐÊM

Địa điểm:

Huyện Nậm Nhùn, Tỉnh Lai Châu

Chủ trì thiết kế - Primary Architect

NGUYỄN THỊ LIỄU

Thiết kế - Design & Cad by

LÙ VĂN PHÚC

Quản lí kĩ thuật - checked by :

NGUYỄN VĂN LƯƠNG

Tên bản vẽ - drawing name

MẶT BẰNG ĐƯỜNG BÙN

Tỉ lệ - scale	Số hiệu - drawing no
Đường dẫn- path file ...../...../...../.....	
Hoàn thành	03/2024

CÔNG TY TNHH MTV TƯ VẤN XÂY DỰNG & THƯƠNG MẠI THÁI SƠN

BẢN VẼ HOÀN CÔNG

Ngày ..... tháng ..... năm 20.....

Người lập	Chỉ huy trưởng công trình	Tư vấn giám sát trưởng
Lù Văn phúc	Nguyễn Thị Liễu	Hoàng Nhất

MẶT CẮT A - A

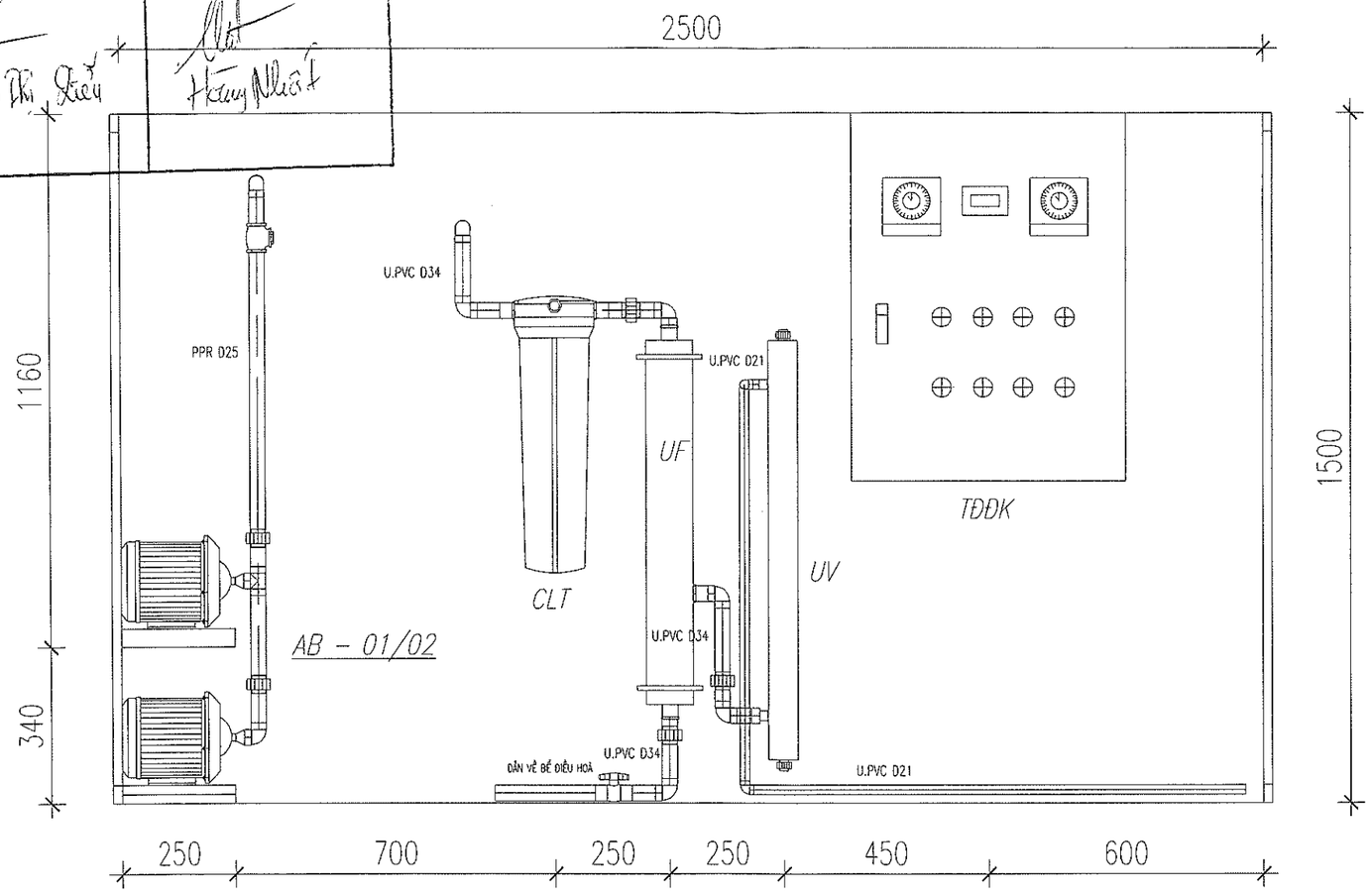

CHÚ THÍCH

CHI CHÚ: BỒN ĐƯỢC THIẾT KẾ BẰNG INOX SUS304, ĐAI CĂNG CỨNG BẰNG INOX HỘP XUNG QUANH BỂ. CÁC MỐI HÀN KÍN THÍT, CHỐNG RÒ RỈ NƯỚC

TK1.01	: BỂ THIẾU KHÍ	WP101	: BƠM NƯỚC THẢI BỂ ĐIỀU HÒA	UV	: ĐÈN KHỬ TRÙNG UV
TK1.02	: BỂ HIẾU KHÍ 01	WP105	: BƠM BỂ TRUNG GIAN	TĐĐK	: TỦ ĐIỆN ĐIỀU KHIỂN
TK1.03	: BỂ HIẾU KHÍ 02	CLT	: CỐC LỌC TINH	AB – 01/02	: MÁY THỔI KHÍ
TK1.04	: BỂ LẮNG SINH HỌC	UF	: BỘ LỌC UF	ĐTK	: ĐĨA THỔI KHÍ
TK1.05	: BỂ TRUNG GIAN				
TK1.06	: BỂ CHỨA BÙN				

Hồ sơ thi công

Hợp đồng kinh tế số: 272/2024/HĐ-LĐTB

Ký kết ngày 27 tháng 02 năm 2024

Ngày :	Hiệu chỉnh

Chủ đầu tư - owner :

CÔNG TY CỔ PHẦN NĂNG LƯỢNG NẬM PÌ HÀ CHÂU

CTHĐQT - director:

LÊ VIỆT HÀ

Nhà thầu - contractor:

CÔNG TY TNHH MTV TƯ VẤN XÂY DỰNG & THƯƠNG MẠI THÁI SƠN

Giám đốc - director:

NGUYỄN THỊ LIỄU

Dự án - project

HỆ THỐNG XỬ LÝ NƯỚC THẢI SINH HOẠT CÔNG SUẤT 05M3/NG.ĐÊM

Địa điểm:

Huyện Nậm Nhùn, Tỉnh Lai Châu

Chủ trì thiết kế - Primary Architect

NGUYỄN THỊ LIỄU

Thiết kế - Design & Cad by

LÙ VĂN PHÚC

Quản lí kĩ thuật - checked by :

NGUYỄN VĂN LƯƠNG

Tên bản vẽ - drawing name

MẶT CẮT A - A

Tỉ lệ - scale	Số hiệu - drawing no
Đường dẫn- path file ...../...../...../.....	
Hoàn thành	03/2024

MẶT CẮT B - B

CÔNG TY TNHH MTV TƯ VẤN XÂY DỰNG & THƯƠNG MẠI THÁI SƠN		
BẢN VẼ HOÀN CÔNG *Ngày ..... tháng ..... năm 20.....*		
Người lập	Chỉ huy trưởng công trình	Tư vấn giám sát trưởng
Lù Văn Phúc	Nguyễn Thị Liễu	Hoàng Khắc Khải

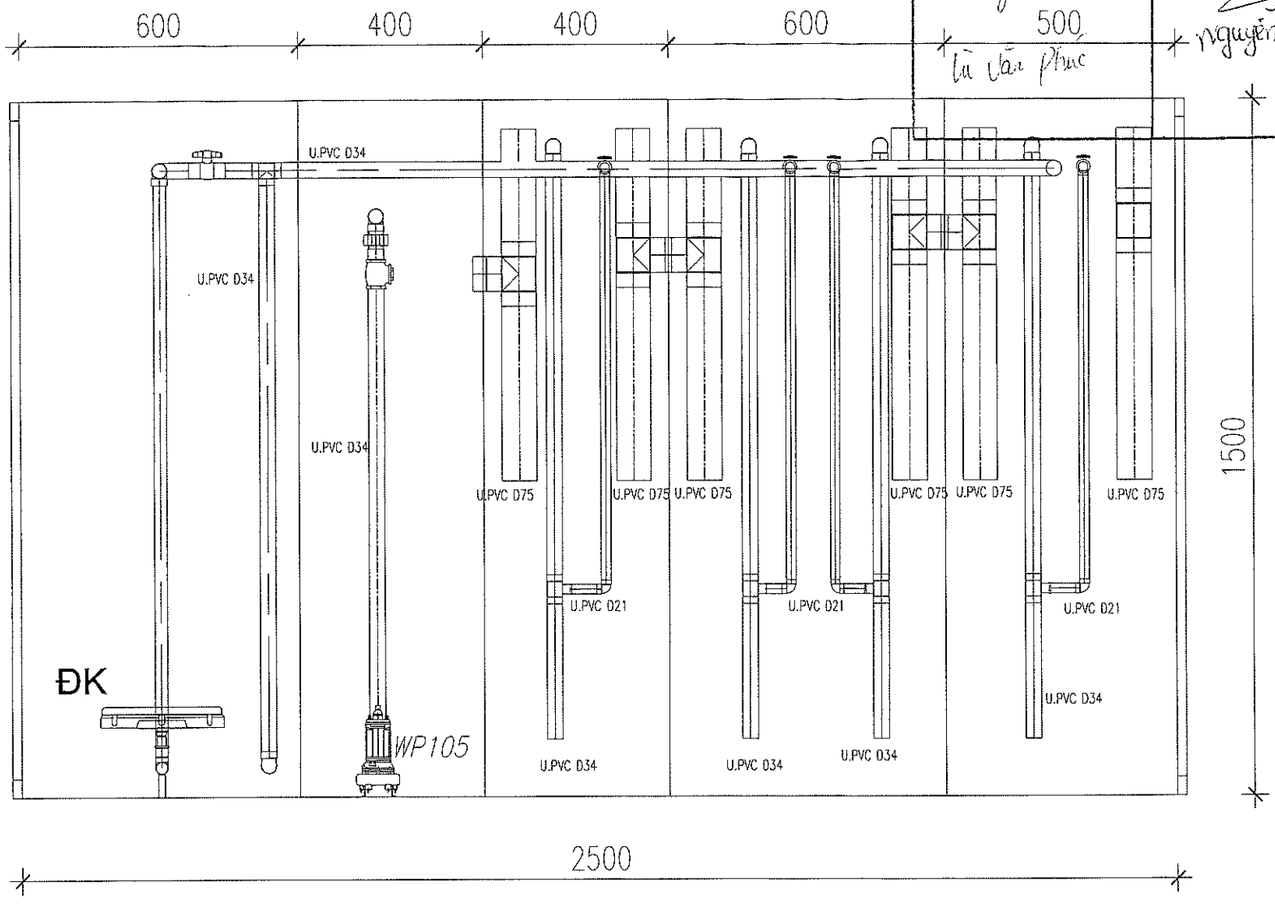

CHÚ THÍCH

CHI CHÚ: BỒN ĐƯỢC THIẾT KẾ BẰNG INOX SUS304, ĐAI CĂNG CỨNG BẰNG INOX HỘP XUNG QUANH BỂ. CÁC MỐI HÀN KÍN THÍT, CHỐNG RÒ RỈ NƯỚC

TK1.01	: BỂ THIẾU KHÍ
TK1.02	: BỂ HIẾU KHÍ 01
TK1.03	: BỂ HIẾU KHÍ 02
TK1.04	: BỂ LẮNG SINH HỌC
TK1.05	: BỂ TRUNG GIAN
TK1.06	: BỂ CHỨA BÙN

WP101	: BƠM NƯỚC THẢI BỂ ĐIỀU HÒA
WP105	: BƠM BỂ TRUNG GIAN
CLT	: CỐC LỌC TINH
UF	: BỘ LỌC UF

UV	: ĐÈN KHỬ TRÙNG UV
TĐĐK	: TỦ ĐIỆN ĐIỀU KHIỂN
AB – 01/02	: MÁY THỔI KHÍ
ĐTK	: ĐĨA THỔI KHÍ

Hồ sơ thi công

Hợp đồng kinh tế số: 272/2024/HĐ-LĐTB

Ký kết ngày 27 tháng 02 năm 2024

Ngày :	Hiệu chỉnh

Chủ đầu tư - owner :

CÔNG TY CỔ PHẦN NĂNG LƯỢNG NẬM PÌ HÀ CHÂU

CTHĐQT - director:

LÊ VIỆT HÀ

Nhà thầu - contractor:

CÔNG TY TNHH MTV TƯ VẤN XÂY DỰNG & THƯƠNG MẠI THÁI SƠN

S.Đ.N.6200085298-C.T.T.N.H.H. CÔNG TY TNHH MTV TƯ VẤN XÂY DỰNG & THƯƠNG MẠI THÁI SƠN TP.LAI CHÂU-T.LAI CHÂU

Địa chỉ: Số nhà N8 Lk01, Ngõ 24, Đg.Văn Phú, P.Phố Lu, Q.Hà Đông

Giám đốc - director:

NGUYỄN THỊ LIỄU

Dự án - project

HỆ THỐNG XỬ LÝ NƯỚC THẢI SINH HOẠT CÔNG SUẤT 05M3/NG.ĐÊM

Địa điểm:

Huyện Nậm Nhùn, Tỉnh Lai Châu

Chủ trì thiết kế - Primary Architect

NGUYỄN THỊ LIỄU

Thiết kế - Design & Cad by

LÙ VĂN PHÚC

Quản lí kĩ thuật - checked by :

NGUYỄN VĂN LƯƠNG

Tên bản vẽ - drawing name

MẶT CẮT B - B

Tỉ lệ - scale	Số hiệu - drawing no
Đường dẫn- path file ...../...../...../.....	
Hoàn thành	03/2024

MẶT CẮT HỆ THỐNG
MẶT CẮT 1 - 1; 2 - 2; 3 - 3

CÔNG TY TNHH MTV TƯ VẤN XÂY DỰNG & THƯƠNG MẠI THÁI SƠN

BẢN VẼ HOÀN CÔNG

Ngày ..... tháng ..... năm 20.....

Người lập	Chỉ huy trưởng công trình	Tư vấn giám sát trưởng
Lù Văn Phúc	Nguyễn Thị Liễu	Hoàng Nhật

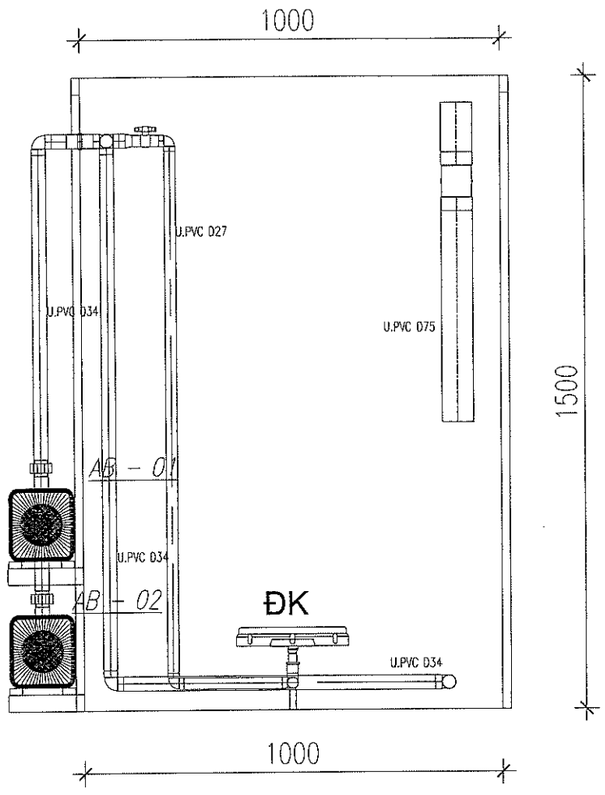

MẶT CẮT 1 - 1

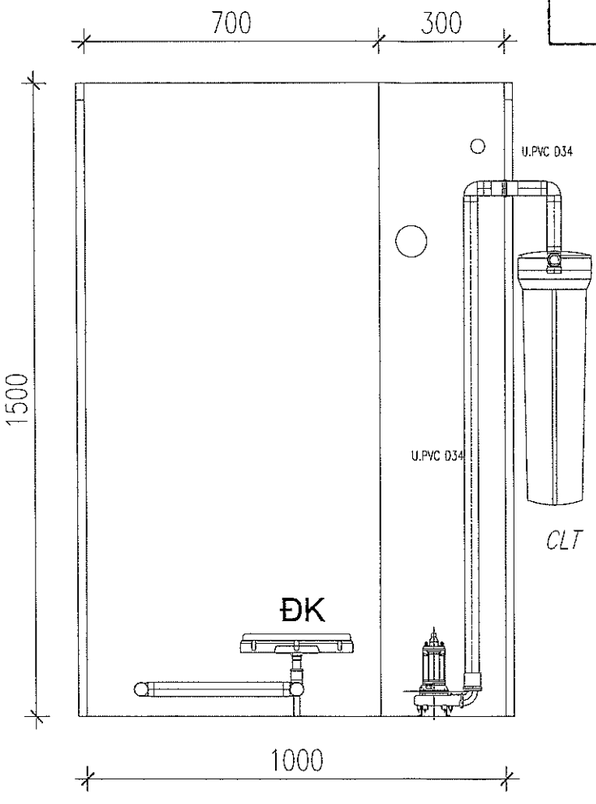

MẶT CẮT 2 - 2

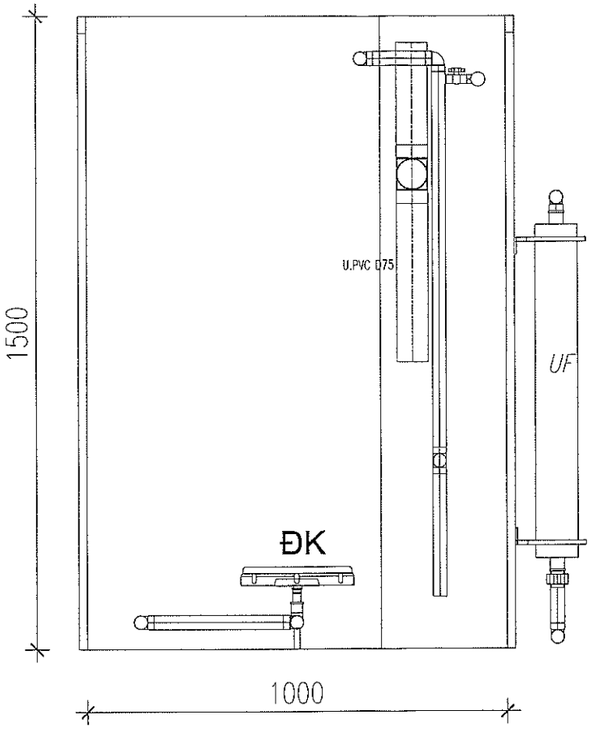

MẶT CẮT 3 - 3

CHI CHÚ: BỒN ĐƯỢC THIẾT KẾ BẰNG INOX SUS304, ĐAI CĂNG CỨNG BẰNG INOX HỘP XUNG QUANH BỂ. CÁC MỐI HÀN KÍN THÍT, CHỐNG RÒ RỈ NƯỚC

CHÚ THÍCH

TK1.01	: BỂ THIẾU KHÍ	WP101	: BƠM NƯỚC THẢI BỂ ĐIỀU HÒA	UV	: ĐÈN KHỬ TRÙNG UV
TK1.02	: BỂ HIẾU KHÍ 01	WP105	: BƠM BỂ TRUNG GIAN	TĐĐK	: TỦ ĐIỆN ĐIỀU KHIỂN
TK1.03	: BỂ HIẾU KHÍ 02	CLT	: CỐC LỌC TINH	AB – 01/02	: MÁY THỔI KHÍ
TK1.04	: BỂ LẮNG SINH HỌC	UF	: BỘ LỌC UF	ĐTK	: ĐĨA THỔI KHÍ
TK1.05	: BỂ TRUNG GIAN				
TK1.06	: BỂ CHỨA BÙN				

Hồ sơ thi công

Hợp đồng kinh tế số: 272/2024/HĐ-LĐTB

Ký kết ngày 27 tháng 02 năm 2024

Ngày :	Hiệu chỉnh

Chủ đầu tư - owner :

CÔNG TY CỔ PHẦN NĂNG LƯỢNG NẬM PÌ HÀ CHÂU

CTHĐQT - director:

LÊ VIỆT HÀ

Nhà thầu - contractor:

CÔNG TY TNHH MTV TƯ VẤN XÂY DỰNG & THƯƠNG MẠI THÁI SƠN

M.S.D.N: 6200085298 C.T.T.N.H.H CÔNG TY T.N.H.H Địa chỉ: Số nhà N4_LK01_Ngõ 24, Đg.Văn Phú_P.Phú La, Q.Hà Đông XÂY DỰNG & THƯƠNG MẠI THÁI SƠN TP LAI CHÂU - T. LAI CHÂU

Giám đốc - director:

NGUYỄN THỊ LIỄU

Dự án - project

HỆ THỐNG XỬ LÝ NƯỚC THẢI SINH HOẠT CÔNG SUẤT 05M3/NG.ĐÊM

Địa điểm:

Huyện Nậm Nhùn, Tỉnh Lai Châu

Chủ trì thiết kế - Primary Architect

NGUYỄN THỊ LIỄU

Thiết kế - Design & Cad by

LÙ VĂN PHÚC

Quản lí kĩ thuật - checked by :

NGUYỄN VĂN LƯƠNG

Tên bản vẽ - drawing name

MẶT CẮT 1 - 1; 2 - 2; 3 - 3

Tỉ lệ - scale	Số hiệu - drawing no
Đường dẫn- path file ...../...../...../.....	
Hoàn thành	03/2024

MẶT CẮT HỆ THỐNG
MẶT CẮT 4 - 4; 5 - 5

CÔNG TY TNHH MTV TƯ VẤN XÂY DỰNG & THƯƠNG MẠI THÁI SƠN

BẢN VẼ HOÀN CÔNG

Ngày ..... tháng ..... năm 20.....

Người lập	Chỉ huy trưởng công trình	Tư vấn giám sát trưởng
Lù Văn Phúc	Nguyễn Thị Liễu	

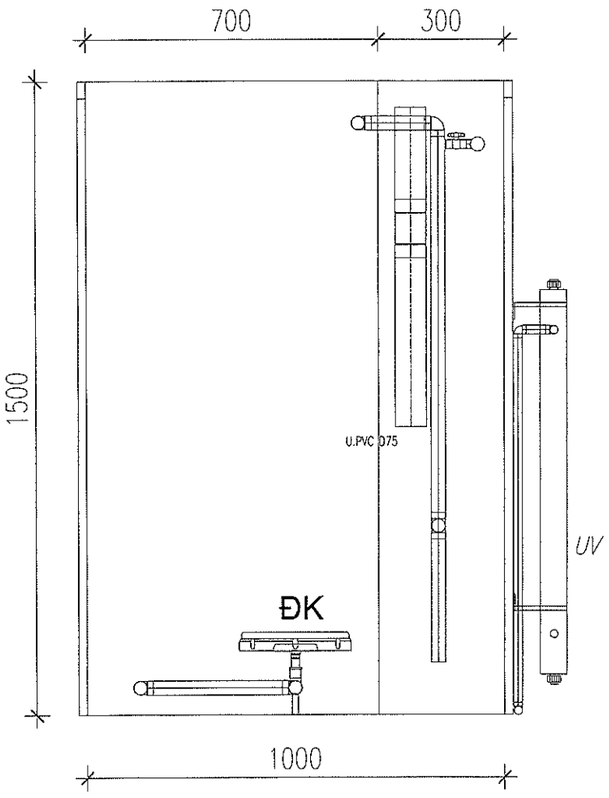

MẶT CẮT D - D

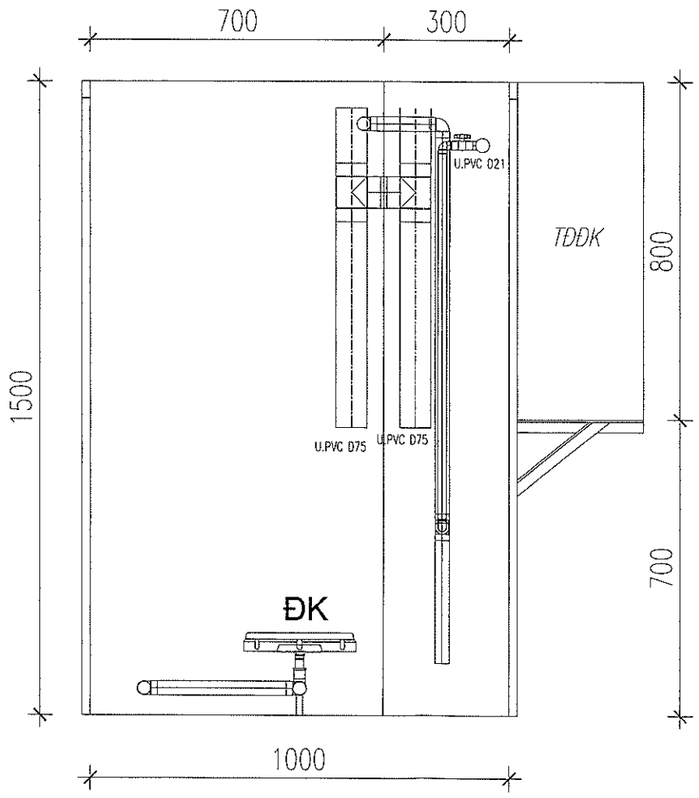

MẶT CẮT E - E

CHÚ THÍCH

TK1.01	: BỂ THIẾU KHÍ
TK1.02	: BỂ HIẾU KHÍ 01
TK1.03	: BỂ HIẾU KHÍ 02
TK1.04	: BỂ LẮNG SINH HỌC
TK1.05	: BỂ TRUNG GIAN
TK1.06	: BỂ CHỨA BÙN
WP101	: BƠM NƯỚC THẢI BỂ ĐIỀU HÒA
WP105	: BƠM BỂ TRUNG GIAN
CLT	: CỐC LỌC TINH
UF	: BỘ LỌC UF
UV	: ĐÈN KHỬ TRÙNG UV
TĐĐK	: TỦ ĐIỆN ĐIỀU KHIỂN
AB – 01/02	: MÁY THỔI KHÍ
ĐTK	: ĐĨA THỔI KHÍ

CHI CHÚ: BỒN ĐƯỢC THIẾT KẾ BẰNG INOX SUS304, ĐAI CĂNG CỨNG BẰNG INOX HỘP XUNG QUANH BỂ. CÁC MỐI HÀN KÍN THÍT, CHỐNG RÒ RỈ NƯỚC

Hồ sơ thi công
Hợp đồng kinh tế số: 272/2024/HĐ-LĐTB
Ký kết ngày 27 tháng 02 năm 2024

Ngày :	Hiệu chỉnh

Chủ đầu tư - owner :
CÔNG TY CỔ PHẦN NĂNG LƯỢNG NẬM PÌ HÀ CHÂU

CTHĐQT - director:
LÊ VIỆT HÀ

Nhà thầu - contractor:
CÔNG TY TNHH MTV TƯ VẤN XÂY DỰNG & THƯƠNG MẠI THÁI SƠN

Giám đốc - director:
NGUYỄN THỊ LIỄU

Dự án - project
HỆ THỐNG XỬ LÝ NƯỚC THẢI SINH HOẠT CÔNG SUẤT 05M3/NG.ĐÊM
Địa điểm:
Huyện Nậm Nhùn, Tỉnh Lai Châu

Chủ trì thiết kế - Primary Architect
NGUYỄN THỊ LIỄU

Thiết kế - Design & Cad by
LÙ VĂN PHÚC

Quản lí kĩ thuật - checked by :
NGUYỄN VĂN LƯƠNG

Tên bản vẽ - drawing name
MẶT CẮT 4 - 4; 5 - 5

Tỉ lệ - scale	Số hiệu - drawing no
Đường dẫn- path file ...../...../...../.....	
Hoàn thành	03/2024

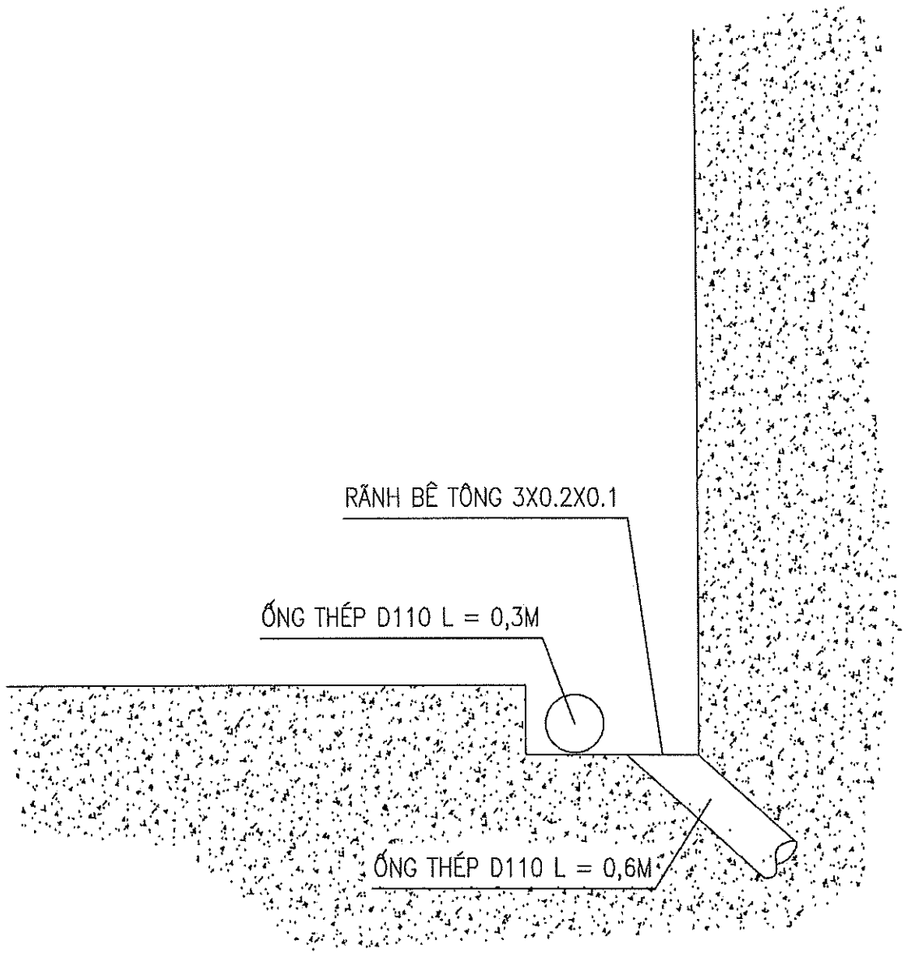

MẶT CẮT ĐẶT TỔ MÁY

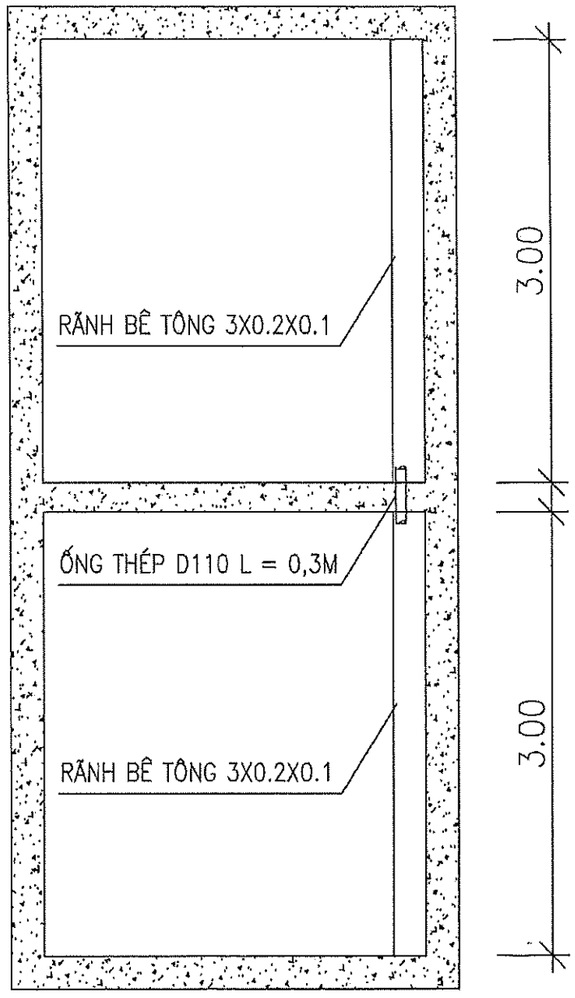

MẶT BẰNG ĐẶT TỔ MÁY

CÔNG TY TNHH SỐ 10 LAI CHÂU

BẢN VẼ HOÀN CÔNG

Ngày 31 tháng 08 năm 2021

NGƯỜI LẬP (Ghi rõ họ tên, chức vụ, chữ ký)	CHỈ HUY TRƯỞNG CÔNG TRÌNH (Ghi rõ họ tên, chữ ký)	TƯ VẤN GIÁM SÁT TRƯỞNG (Ghi rõ họ tên, chức vụ, chữ ký)
Nguyễn Văn Tiếp	Ngô Kim Thang	Trần Nguyên Nam

CÔNG TY CỔ PHẦN TƯ VẤN THIẾT KẾ CÔNG NGHIỆP XÂY DỰNG VIỆT NAM			DỰ ÁN THỦY ĐIỆN NẬM PÌ HUYỆN NẬM NHÙN - TỈNH LAI CHÂU		
GIÁM ĐỐC	Lưu Tuấn Bảo		KHU VỰC ĐẶT TỔ MÁY		
CNTK	Đỗ Hữu Dương				
QLKT- KCS	Đỗ Văn Chiêu				
KIỂM TRA	Nguyễn Thượng Bằng		TKKT	NP - NMTĐ - TH - 03	TỶ LỆ
THIẾT KẾ	Phạm Chí Thành		HT-2021		A

CÔNG TY TNHH SỐ 10 LAI CHÂU

BẢN VẼ HOÀN CÔNG

NGƯỜI LẬP	CHỈ HUY TRƯỞNG CÔNG TRÌNH	TƯ VẤN GIÁM SÁT TRƯỞNG
(Ghi rõ họ tên, chức vụ, chữ ký)	(Ghi rõ họ tên, chức vụ, chữ ký)	(Ghi rõ họ tên, chức vụ, chữ ký)

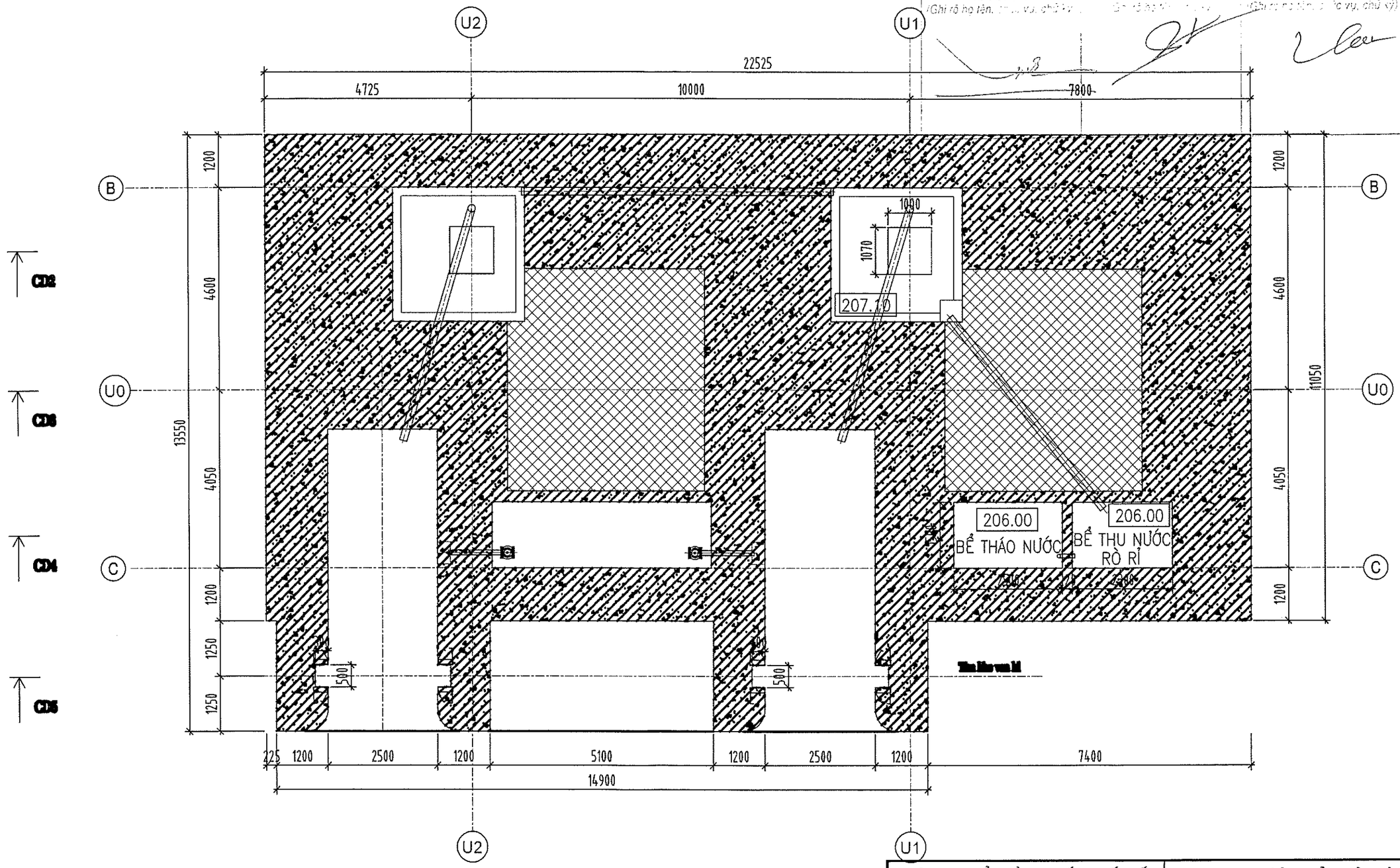

CÔNG TY CỔ PHẦN TƯ VẤN THIẾT KẾ CÔNG NGHIỆP XÂY DỰNG VIỆT NAM			DỰ ÁN THỦY ĐIỆN NẬM PÌ HUYỆN NẬM NHÙN - TỈNH LAI CHÂU		
GIÁM ĐỐC	Lưu Tuấn Bảo		HỆ THỐNG BỂ THU, THOÁT NƯỚC RÒ RỈ		
CNTK	Đỗ Hữu Dương				
QLKT- KCS	Đỗ Văn Chiêu				
KIỂM TRA	Nguyễn Thượng Bằng		TKKT	NP - NMTĐ - TH - 07	TỶ LỆ
THIẾT KẾ	Phạm Chí Thành		HT-2021		A

CÔNG TY TNHH SỐ 10 LAI CHÂU

BẢN VẼ HOÀN CÔNG

Ngày ..... tháng .....

NGƯỜI LẬP	CHỈ HUY TRƯỞNG CÔNG TRÌNH	TƯ VẤN GIÁM SÁT TRƯỞNG
(Ghi rõ họ tên, chức vụ, chữ ký)	Ghi rõ họ tên, chức vụ, chữ ký	(Ghi rõ họ tên, chức vụ, chữ ký)

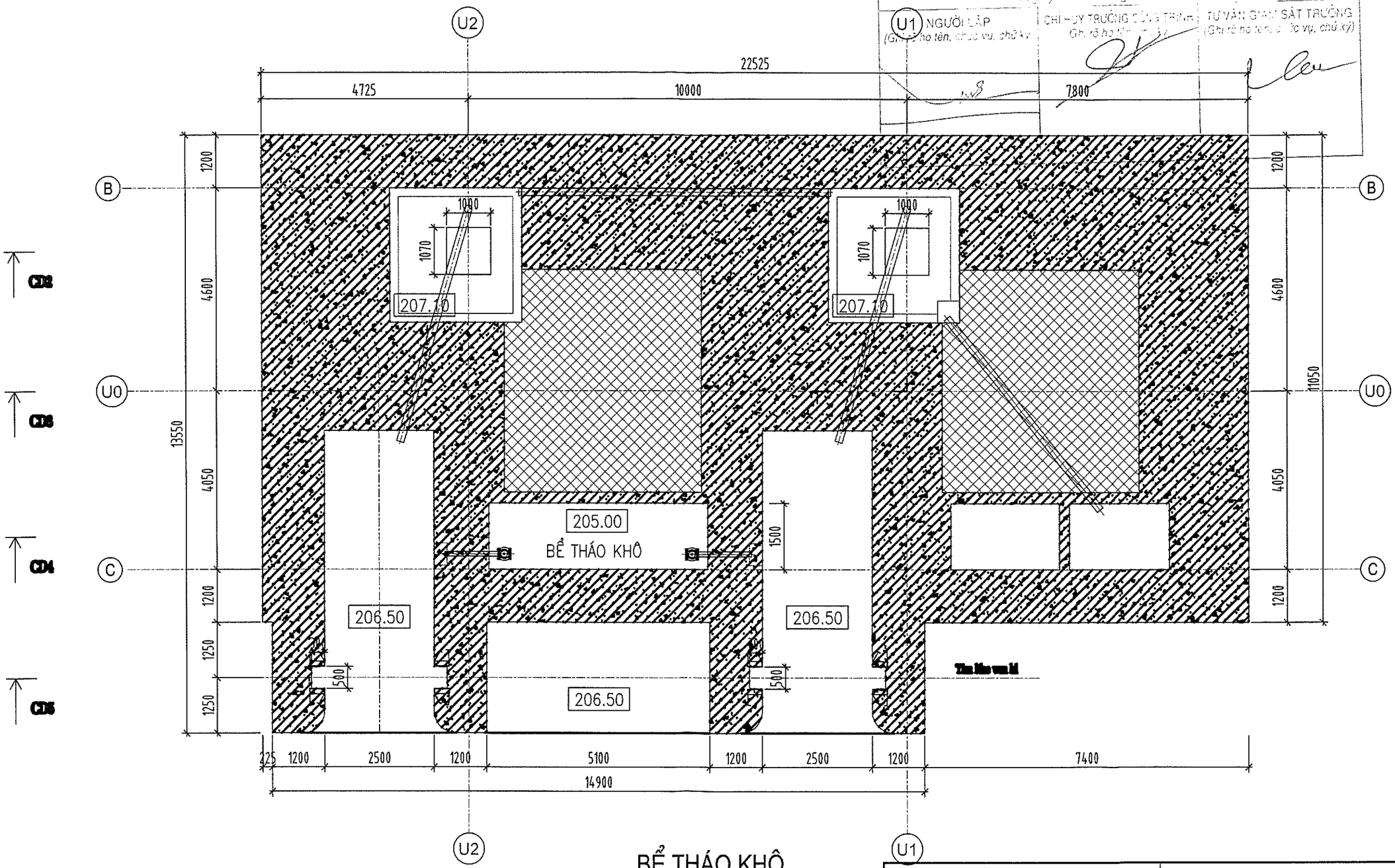

BỂ THÁO KHÔ

CÔNG TY CỔ PHẦN TƯ VẤN THIẾT KẾ CÔNG NGHIỆP XÂY DỰNG VIỆT NAM			DỰ ÁN THỦY ĐIỆN NẬM PÌ HUYỆN NẬM NHÙN - TỈNH LAI CHÂU	
GIÁM ĐỐC	Lưu Tuấn Bảo		BỂ THÁO KHÔ	
CNTK	Đỗ Hữu Dương			
QLKT- KCS	Đỗ Văn Chiêu			
KIỂM TRA	Nguyễn Thượng Bằng		TKKT	TỶ LỆ
THIẾT KẾ	Phạm Chí Thành		HT-2021	NP - NMTĐ - TH - 07 / A

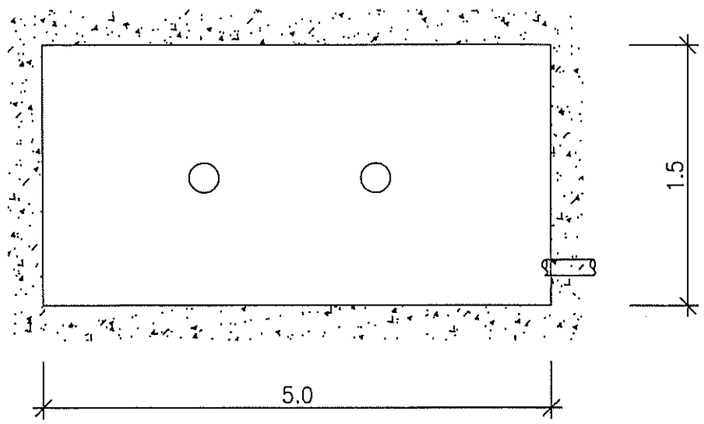

MẶT BẰNG BỂ THÁO KHÔ

CÔNG TY TNHH SỐ 10 LAI CHÂU

BẢN VẼ HOÀN CÔNG

Ngày ... tháng ... năm ...

NGƯỜI LẬP (Ghi rõ họ tên, ...)	CHỈ HUY TRƯỞNG (Ký, ghi rõ họ tên)	TƯ VẤN GIÁM SÁT TRƯỞNG (Ký, ghi rõ họ tên, chức vụ)

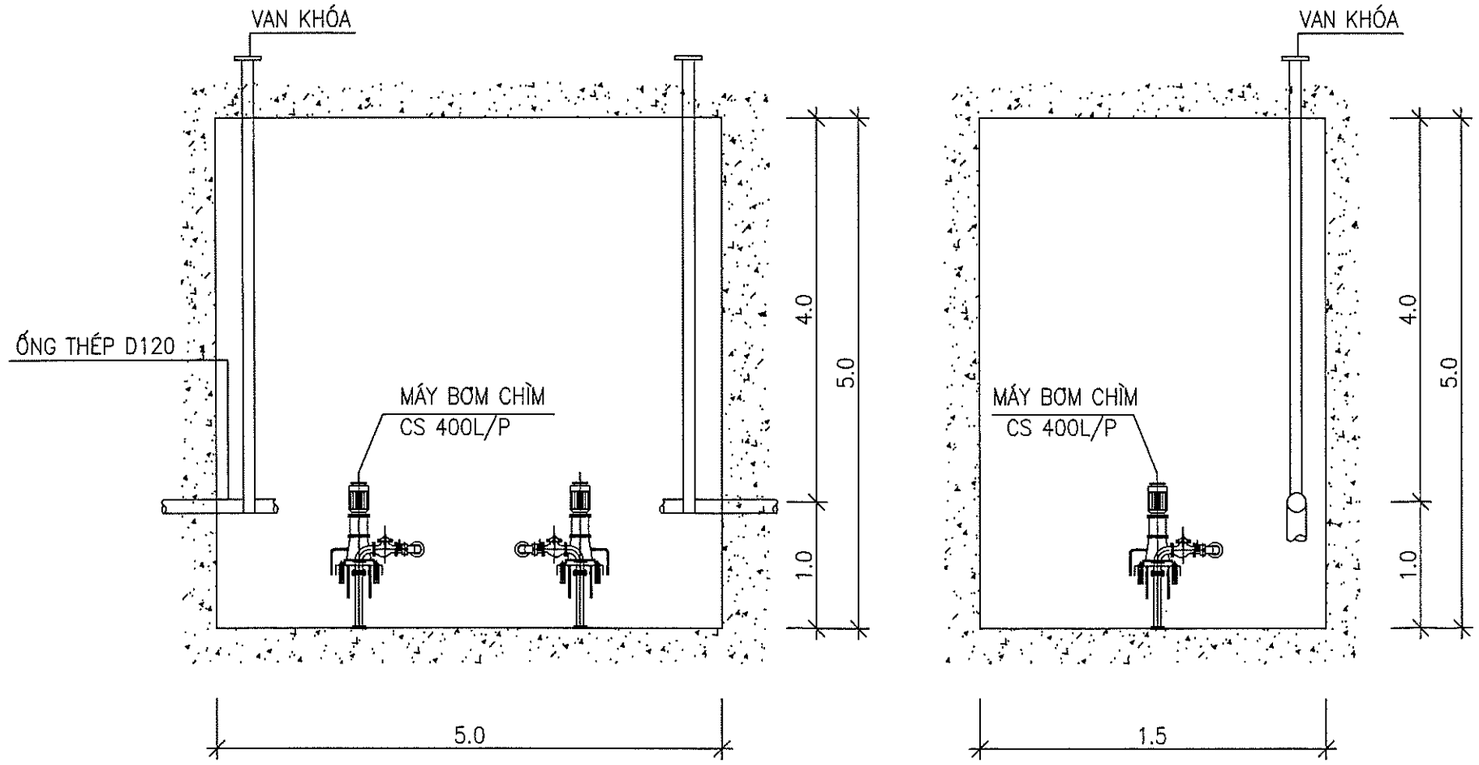

MẶT ĐỨNG BỂ THÁO KHÔ

CÔNG TY CỔ PHẦN TƯ VẤN THIẾT KẾ CÔNG NGHIỆP XÂY DỰNG VIỆT NAM			DỰ ÁN THỦY ĐIỆN NẬM PÌ HUYỆN NẬM NHÙN - TỈNH LAI CHÂU		
GIÁM ĐỐC	Lưu Tuấn Bảo		BỂ THÁO KHÔ		
CNTK	Đỗ Hữu Dương				
QLKT- KCS	Đỗ Văn Chiêu				
KIỂM TRA	Nguyễn Thượng Bằng		TKKT	NP - NMTĐ - TH - 07	TỶ LỆ
THIẾT KẾ	Phạm Chí Thành		HT-2021		A

CÔNG TY TNHH SỐ 10 LAI CHÂU		
BẢN VẼ HOÀN CÔNG Ngày 31 tháng 08 năm 2023		
NGƯỜI LẬP (Ghi rõ họ tên, chức vụ, chữ ký) Nguyễn Văn Tiếp	CHỈ HUY TRƯỞNG CÔNG TRÌNH (Ghi rõ họ tên, chữ ký) Ngô Kim Thang	TƯ VẤN GIÁM SÁT TRƯỞNG (Ghi rõ họ tên, chức vụ, chữ ký) Trần Nguyên Nam

MẶT BẰNG

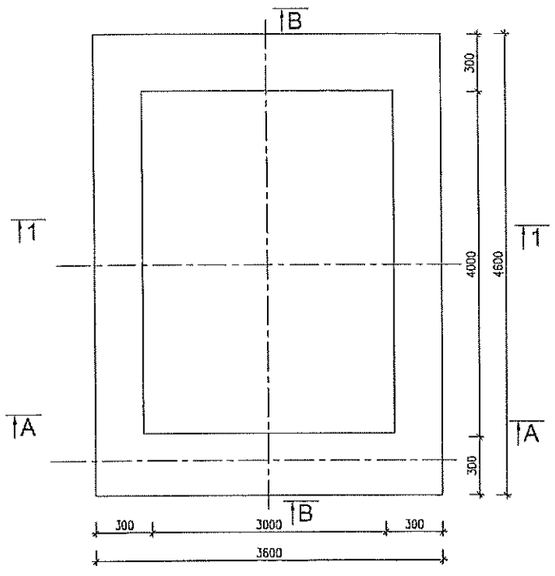

MẶT ĐỨNG CHÍNH DIỆN A-A

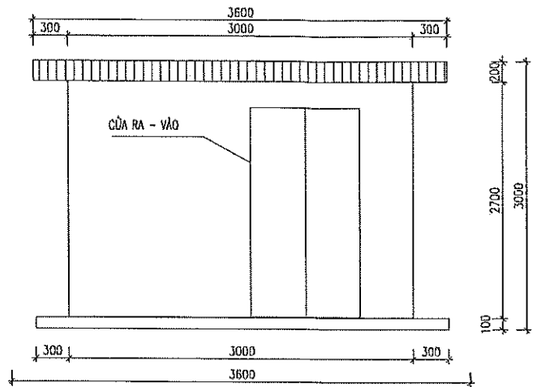

MẶT BÊN B-B

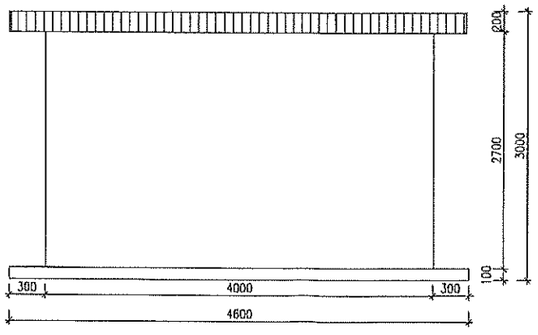

MẶT CẮT 1-1

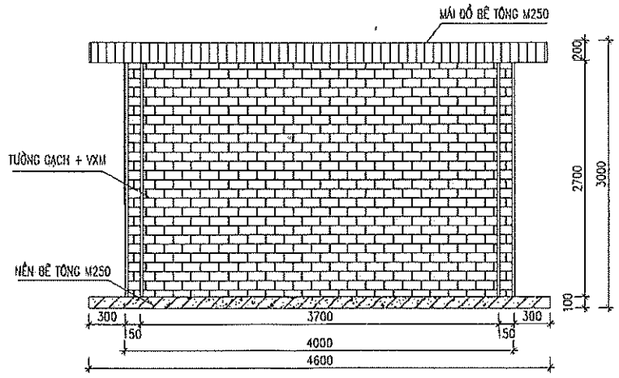

GHI CHÚ

1. KÍCH THƯỚC TRONG BẢN VẼ LÀ MM, CAO ĐỘ GHI LÀ M.
2. BẢN VẼ NÀY XEM CÙNG BẢN VẼ CÓ LIÊN QUAN.

CÔNG TY CỔ PHẦN TƯ VẤN THIẾT KẾ CÔNG NGHIỆP XÂY DỰNG VIỆT NAM			DỰ ÁN THỦY ĐIỆN NẬM PÌ HUYỆN NẬM NHÙN - TỈNH LAI CHÂU	
GIÁM ĐỐC	LƯU TUẤN BẢO		KHO LƯU CHỨA CHẤT THẢI NGUY HẠI	
CHỦ NHIỆM	ĐỖ HỮU DƯƠNG			
THIẾT KẾ	ĐỖ VĂN CHIÊU			
KIỂM TRA	NGUYỄN THƯỢNG BẰNG			
QUẢN LÝ TK	ĐỖ HỮU DƯƠNG		BVTC HT:2020	TỶ LỆ

MẶT BẰNG MÓNG MÁY BIẾN ÁP

TỶ LỆ: 1/50

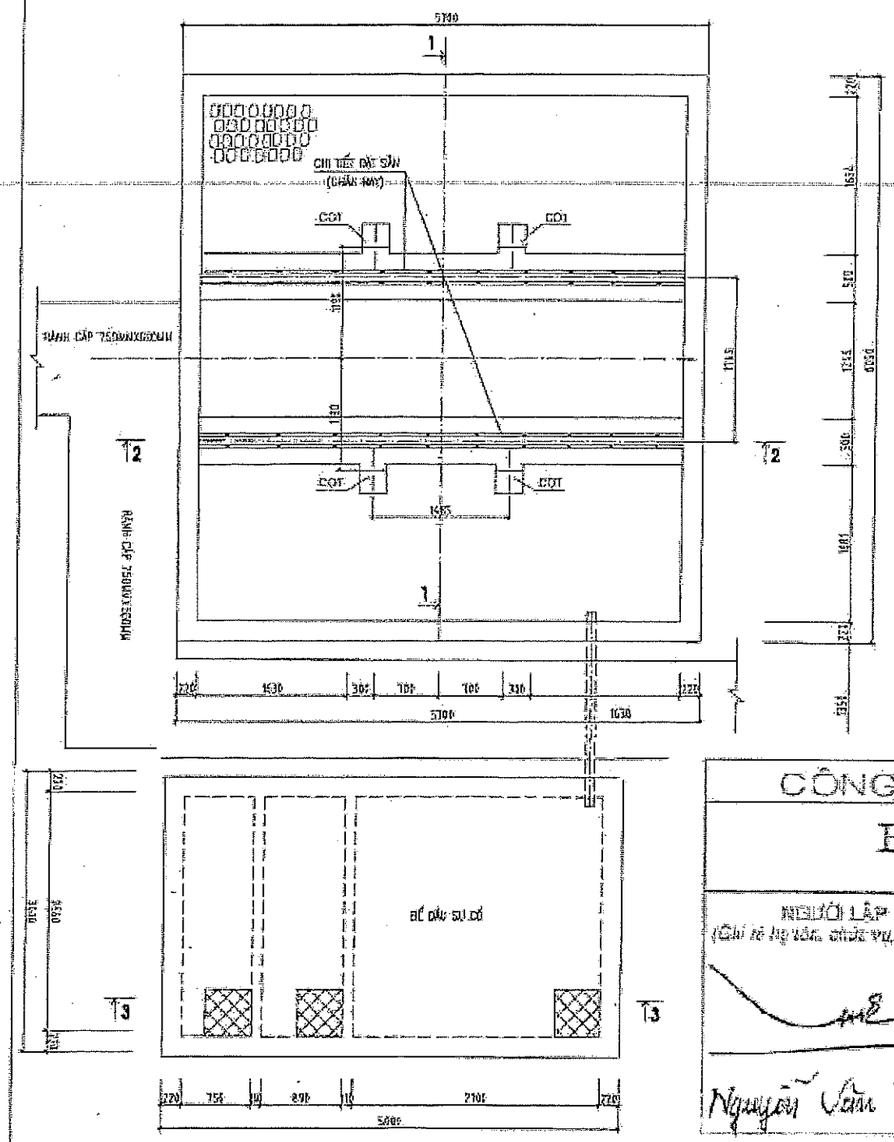
5700
1
CHỈ TIẾT ĐẤT SẴN
(CHÂN KHAY)
CỘT
CỘT
CỘT
CỘT
2
2
1
1
1630
1630
1630

ỦY BAN NHÂN DÂN TỈNH LAI CHÂU	CỘNG HOÀ XÃ HỘI CHỦ NGHĨA VIỆT NAM Độc lập - Tự do - Hạnh phúc
Số: 729 /QĐ-XPHC	*Lai Châu, ngày 23 tháng 5 năm 2024*

QUYẾT ĐỊNH
Xử phạt vi phạm hành chính

CHỦ TỊCH ỦY BAN NHÂN DÂN TỈNH LAI CHÂU

Căn cứ Luật Tổ chức chính quyền địa phương ngày 19 tháng 6 năm 2015; Luật sửa đổi, bổ sung một số điều của Luật Tổ chức Chính phủ và Luật Tổ chức chính quyền địa phương ngày 22 tháng 11 năm 2019;

Căn cứ Luật Xử lý vi phạm hành chính ngày 20 tháng 6 năm 2012; Luật sửa đổi, bổ sung một số điều của Luật Xử lý vi phạm hành chính ngày 13 tháng 11 năm 2020;

Căn cứ Nghị định số 118/2021/NĐ-CP ngày 23 tháng 12 năm 2021 của Chính phủ quy định chi tiết một số điều và biện pháp thi hành Luật Xử lý vi phạm hành chính;

Căn cứ Nghị định số 45/2022/NĐ-CP ngày 07 tháng 7 năm 2022 của Chính phủ quy định xử phạt vi phạm hành chính trong lĩnh vực bảo vệ môi trường;

Căn cứ Quyết định số 2407/QĐ-GQXP ngày 29 tháng 12 năm 2023 của Chủ tịch Uỷ ban nhân dân tỉnh Lai Châu về giao quyền xử phạt vi phạm hành chính;

Căn cứ Biên bản vi phạm hành chính số 01/BB-VPHC lập ngày 17 tháng 5 năm 2024 về lĩnh vực bảo vệ môi trường;

Theo đề nghị của Giám đốc Sở Tài nguyên và Môi trường tại Tờ trình số 1215/TTr-STNMT ngày 18 tháng 5 năm 2024.

QUYẾT ĐỊNH:

Điều 1.

1. Xử phạt vi phạm hành chính đối với tổ chức có tên sau đây:

Công ty Cổ phần năng lượng Nậm Pì Hà Châu.

Địa chỉ trụ sở chính: Tổ 11, phường Tân Phong, thành Phố Lai Châu, tỉnh Lai Châu.

Mã số doanh nghiệp 6200111269, đăng ký lần đầu ngày 16 tháng 11 năm 2020; nơi cấp Phòng Đăng ký kinh doanh, Sở Kế hoạch và Đầu tư tỉnh Lai Châu.

Người đại diện theo pháp luật: Lê Việt Hà, giới tính: Nữ.

Chức danh: Chủ tịch Hội đồng quản trị.

2. Đã có hành vi vi phạm hành chính: "Không có Giấy phép môi trường theo quy định", cụ thể: dự án Thủy điện Nậm Pì hoạt động chính thức từ tháng 2 năm 2024, không có Giấy phép môi trường thuộc thẩm quyền cấp phép của Uỷ ban nhân dân tỉnh Lai Châu theo quy định pháp luật tại thời điểm đưa hệ thống nêu trên vào hoạt động chính thức.

3. Quy định tại điểm c khoản 3 Điều 14 của Nghị định số 45/2022/NĐ-CP ngày 07 tháng 7 năm 2022 của Chính phủ quy định xử phạt vi phạm hành chính trong lĩnh vực bảo vệ môi trường.

4. Các tình tiết tăng nặng: không.

5. Các tình tiết giảm nhẹ: có 01 tình tiết giảm nhẹ *(Công ty Cổ phần năng lượng Nậm Pì Hà Châu tích cực giúp đỡ cơ quan chức năng phát hiện vi phạm hành chính, xử lý vi phạm hành chính theo khoản 2 Điều 9 Luật Xử lý vi phạm hành chính năm 2012).*

6. Bị áp dụng hình thức xử phạt, biện pháp khắc phục hậu quả như sau:

a) Hình thức xử phạt chính: phạt tiền là 310.000.000 đồng *(Ba trăm mười triệu đồng)*, cụ thể:

Mức phạt theo quy định tại điểm c khoản 3 Điều 14 của Nghị định số 45/2022/NĐ-CP ngày 07 tháng 7 năm 2022 của Chính phủ là từ 150.000.000 đồng đến 170.000.000 đồng, do có 01 tình tiết giảm nhẹ nên mức phạt được áp dụng trên mức tối thiểu và dưới mức trung bình, được xác định là 155.000.000 đồng theo quy định tại khoản 1 Điều 9 Nghị định số 118/2021/NĐ-CP ngày 23 tháng 12 năm 2021 của Chính phủ.

Đối tượng vi phạm là tổ chức theo quy định tại khoản 2 Điều 6 Nghị định số 45/2022/NĐ-CP ngày 07 tháng 7 năm 2022 của Chính phủ thì mức phạt tiền gấp 02 lần mức phạt tiền đối với cá nhân, được xác định bằng 155.000.000 đồng x 2 = 310.000.000 đồng.

b) Hình thức phạt bổ sung: đình chỉ hoạt động của nguồn phát sinh chất thải mà không có Giấy phép môi trường của cơ sở thuỷ điện Nậm Pì với thời gian 04 tháng, nguồn phát sinh chất thải gồm:

- Chất thải rắn sinh hoạt của cán bộ công nhân viên vận hành nhà máy;

- Nước thải sinh hoạt phát sinh từ các hoạt động của cán bộ công nhân viên vận hành nhà máy;

- Nước thải sản xuất: nước làm mát các tổ máy và nước rò rỉ trong nhà máy có lẫn dầu;

- Chất thải nguy hại gồm: dầu bôi trơn, giẻ lau dính dầu, các bóng đèn huỳnh quang, ắc quy thải trong quá trình vận hành nhà máy.

c) Các biện pháp khắc phục hậu quả: không *(do địa điểm thực hiện dự án đầu tư phù hợp với dự án đầu tư đã được Uỷ ban nhân dân tỉnh phê duyệt chủ trương đầu tư tại Quyết định số 1438/QĐ-UBND ngày 04 tháng 11 năm 2019 và được Uỷ ban nhân dân tỉnh phê duyệt Báo cáo đánh giá tác động môi trường tại Quyết định số 754/QĐ-UBND ngày 25 tháng 6 năm 2021; đính chính, bổ sung tại Quyết định số 202/QĐ-UBND ngày 06 tháng 3 năm 2024).*

Điều 2. Quyết định này có hiệu lực thi hành kể từ ngày ký.

Điều 3. Quyết định này được:

1. Giao cho bà Lê Việt Hà là người đại diện của tổ chức bị xử phạt tại Điều 1 Quyết định này để chấp hành.

Tổ chức có tên tại Điều 1 phải nghiêm chỉnh chấp hành quyết định xử phạt này. Nếu quá thời hạn mà Công ty Cổ phần năng lượng Nậm Pì Hà Châu không tự nguyện chấp hành thì sẽ bị cưỡng chế thi hành theo quy định của pháp luật.

a) Tổ chức bị xử phạt có tên tại Điều 1 phải nộp tiền phạt 310.000.000 đồng *(Ba trăm mười triệu đồng)* tại Kho bạc Nhà nước tỉnh Lai Châu vào số tài khoản 3511.0.1089242 của Sở Tài nguyên và Môi trường trong thời hạn mười (10) ngày, kể từ ngày nhận được Quyết định xử phạt. Sau khi chấp hành nộp tiền phạt, Công ty phải gửi bản sao chứng từ nộp phạt về Sở Tài nguyên và Môi trường để theo dõi theo quy định.

b) Công ty Cổ phần năng lượng Nậm Pì Hà Châu có quyền khiếu nại hoặc khởi kiện hành chính đối với Quyết định này theo quy định của pháp luật.

2. Gửi cho Kho bạc Nhà nước tỉnh Lai Châu để thu tiền phạt.

3. Gửi cho Sở Tài nguyên và Môi trường để tổ chức thực hiện.

4. Gửi cho Uỷ ban nhân dân huyện Nậm Nhùn để biết và phối hợp thực hiện./.

Nơi nhận:
- Như Điều 3;
- TT Tỉnh Ủy (để báo cáo);
- TT HĐND tỉnh (để báo cáo);
- Sở Tư pháp;
- Chủ tịch, các PCT UBND tỉnh;
- Lưu: VT, KT4.

KT. CHỦ TỊCH
PHÓ CHỦ TỊCH

ỦY BAN NHÂN DÂN TỈNH LAI CHÂU

Hà Trọng Hải

UBND TỈNH LAI CHÂU **SỞ TÀI NGUYÊN VÀ MÔI TRƯỜNG**	**CỘNG HÒA XÃ HỘI CHỦ NGHĨA VIỆT NAM** **Độc lập – Tự do – Hạnh phúc**
Số: 1364 /TB-STNMT	*Lai Châu, ngày 31 tháng 5 năm 2024*

THÔNG BÁO
Kết quả kiểm tra và yêu cầu khắc phục tồn tại, vi phạm về bảo vệ môi trường

Thực hiện chức năng quản lý nhà nước về tài nguyên và môi trường trên địa bàn tỉnh Lai Châu; ngày 17/5/2024 đại diện Sở Tài nguyên và Môi trường đã tiến hành làm việc để kiểm tra, xác minh việc chấp hành quy định của pháp luật trong lĩnh vực bảo vệ môi trường đối với dự án Thủy điện Nậm Pì tại các xã: Nậm Pì, Pú Đao huyện Nậm Nhùn và xã Chăn Nưa, huyện Sìn Hồ do Công ty Cổ phần năng lượng Nậm Pì Hà Châu làm chủ đầu tư.

Trên cơ sở kết quả kiểm tra, xác minh, dự án thủy điện Nậm Pì do Công ty Cổ phần năng lượng Nậm Pì Hà Châu làm chủ đầu tư đã vận hành chính thức (*phát điện thương mại từ tháng 02/2024*) mà không có Giấy phép môi trường theo quy định, Chủ tịch UBND tỉnh Lai Châu đã ban hành Quyết định số 729/QĐ-XPHC ngày 23/5/2024 xử phạt vi phạm hành chính.

Để nghiêm chỉnh chấp hành quy định của pháp luật về bảo vệ môi trường, khắc phục tồn tại, vi phạm, Sở Tài nguyên và Môi trường đề nghị Công ty Cổ phần năng lượng Nậm Pì Hà Châu (*Tổ 11, phường Tân Phong, thành Phố Lai Châu, tỉnh Lai Châu*) là chủ dự án thủy điện Nậm Pì nghiêm túc thực hiện các nội dung sau:

1. Chấp hành Quyết định số 729/QĐ- XPHC ngày 23/5/2024 của Chủ tịch UBDN tỉnh Lai Châu về xử phạt vi phạm hành chính gồm:

- Hình thức xử phạt chính: Nộp tiền phạt 310.000.000 đồng, trong thời hạn 10 ngày kể từ ngày nhận được Quyết định xử phạt vi phạm hành chính;

- Hình thức phạt bổ sung: Đình chỉ hoạt động của nguồn phát sinh chất thải mà không có Giấy phép môi trường của cơ sở thuỷ điện Nậm Pì với thời gian 04 tháng, nguồn phát sinh chất thải gồm:

+ Chất thải rắn sinh hoạt của cán bộ công nhân viên vận hành nhà máy;

+ Nước thải sinh hoạt phát sinh từ các hoạt động của cán bộ công nhân viên vận hành nhà máy;

+ Nước thải sản xuất: Nước làm mát các tổ máy và nước rò rỉ trong nhà máy có lẫn dầu;

+ Chất thải nguy hại gồm: Dầu bôi trơn, giẻ lau dính dầu, các bóng đèn huỳnh quang, ắc quy thải trong quá trình vận hành nhà máy.

2. Nộp hồ sơ đề xuất cấp Giấy phép môi trường

Theo quy định tại điểm c khoản 14 Điều 168 của Nghị định số 08/2022/NĐ-CP ngày 10/01/2022 của Chính phủ quy định chi tiết một số điều của Luật Bảo vệ môi trường quy định "*Đối với cơ sở đang hoạt động có tiêu chí về môi trường tương đương với đối tượng phải cấp giấy phép môi trường và phải lập báo cáo đánh giá tác động môi trường nhưng không có một trong các hồ sơ này, chủ cơ sở* ***phải lập hồ sơ đề nghị cấp giấy phép môi trường*** *cho dự án đầu tư có hoạt động rà soát, cải tạo, nâng cấp, bổ sung các công trình, biện pháp bảo vệ môi trường trình cơ quan nhà nước có thẩm quyền cấp giấy phép môi trường* ***trong thời hạn khắc phục hậu quả vi phạm*** *theo quyết định xử phạt vi phạm hành chính của người có thẩm quyền như đối với trường hợp quy định tại khoản 2 Điều 28 Nghị định này*", vì vậy trong thời gian chấp hành Quyết định xử phạt vi phạm hành chính số 729/QĐ-XPHC ngày 23/5/2024 của Chủ tịch UBND tỉnh Lai Châu *(sau khi nộp tiền phạt, phối hợp với cơ quan chức năng thực hiện biện pháp đình chỉ hoạt động của nguồn phát sinh chất thải của cơ sở thuỷ điện Nậm Pì)* , Sở Tài nguyên và Môi trường đề nghị Công ty Cổ phần năng lượng Nậm Pì Hà Châu hoàn thiện và nộp hồ sơ đề xuất cấp Giấy phép môi trường của cơ sở Thủy điện Nậm Pì qua hệ thống dịch vụ công trực tuyến mức độ 3, 4 tại địa chỉ http://dichvucong.laichau.gov.vn hoặc gửi qua đường bưu điện hoặc nộp trực tiếp tại Trung tâm Phục vụ hành chính công tỉnh Lai Châu, địa chỉ: Tòa nhà số 2, trụ sở các cơ quan sự nghiệp tỉnh Lai Châu, phường Đông Phong, thành phố Lai Châu, tỉnh Lai Châu để trình UBND tỉnh thẩm định, xem xét cấp giấy phép môi trường theo quy định.

Sở Tài nguyên và Môi trường thông báo để Công ty Cổ phần năng lượng Nậm Pì Hà Châu biết và thực hiện./.

Nơi nhận
- Công ty CP năng lượng Nậm Pì Hà Châu;
- UBND tỉnh ┐
- Giám đốc Sở ┘(b/c);
- UBND huyện Nậm Nhùn và Sìn Hồ;
- UBND xã Nậm Pì và Pú Đao;
- UBND xã Chăn Nưa;
- Lưu: VT, MTK, TTRA.

KT. GIÁM ĐỐC
PHÓ GIÁM ĐỐC

CỘNG HÒA X.H.C.N VIỆT NAM
SỞ TÀI NGUYÊN VÀ MÔI TRƯỜNG
TỈNH LAI CHÂU

Ngô Xuân Hùng

NGÂN HÀNG NÔNG NGHIỆP VÀ PHÁT TRIỂN NÔNG THÔN VIỆT NAM

AGRIBANK

Mang phồn thịnh đến khách hàng

CHI NHÁNH Tỉnh Lai Châu

ỦY NHIỆM CHI

Payment Order

Số: No.

Liên 1: Ngân hàng Original Bank

Loại tiền tệ: VND Currency

Ngày: 30/05/2024 Date

Khách hàng trả tiền: Công Ty Cổ phần Năng Lượng Nam Pi Hà Châu Applicant — Điện thoại: Tel

Số tài khoản: 7800588856666 Account No. — Tại Agribank: Lai Châu At Agribank

Khách hàng thụ hưởng: Sở Tài Nguyên Và Môi Trường Beneficiary — Điện thoại: Tel

Số CMT/Hộ chiếu: ID/Passport No. — Ngày cấp: Date of issue — Nơi cấp: Place of issue

Số tài khoản: 3511010892 42 Account No. — Tại ngân hàng: Kho bạc Nhà Nước Tỉnh Lai Châu At bank

Số tiền bằng chữ: ba trăm mười triệu đồng. Amount in words

Số tiền bằng số Amount in figures: 310.000.000

Nội dung: Nợ phạt vi phạm hành chính Details

Phí: Charge — ☐ Phí trong Charge included — ☑ Phí ngoài Charge excluded

Ngày giá trị: 30/05/2024; Số REFNO:7800OT240530626801; SGD: 54;

Tổng tiền giao dịch: 310.102.300 VND; SBT: 54;

ĐV chuyển: Cty CP Nang Luong Nam Pi Ha Chau; STK:7800588856666; Phí: 93.000 VND; VAT: 9.300 VND;

ĐV hưởng: SO TAI NGUYEN VA MOI TRUONG; STK:351101089242; NH phục vụ ĐV hưởng:KBNN Cục Kế toán Nhà nước;

Khách hàng trả tiền (Applicant) — Giao dịch viên (Teller) — Kiểm soát (Supervisor)

Kế toán trưởng Chief Accountant — Chủ tài khoản Account Holder

M.S.D.N: 6200111269 - C.T.C.P CÔNG TY CỔ PHẦN NĂNG LƯỢNG NAM PI HÀ CHÂU - T. LAI CHÂU

GIÁM ĐỐC

Lê Việt Hà

Khách hàng kiểm tra và chịu trách nhiệm về thông tin trước khi ký/ Customer checks and takes responsibility for information on receipt

www.agribank.com.vn

Mẫu DP004 ban hành kèm theo Quyết định 599/QĐ/NHNo-TCKT ngày 19/4/2017

Dành cho ngân hàng For bank use only

Scanned with ACE Scanner